Nikon

NIKKOR

AF-S NIKKOR 200-500mm f/5.6E ED VR

En User's Manual
Fr Manuel d'utilisation
Sc 使用说明书
Tc 使用說明書
Id Manual bagi Pengguna
Ar دليل المستخدم

Printed in China
SB5F01(6C)
6MA3676C-01

NIKON CORPORATION

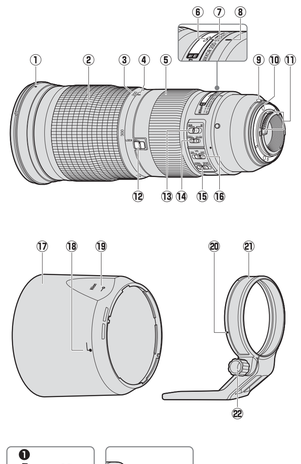

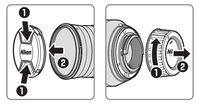

Figure 1/Figure 1/图1

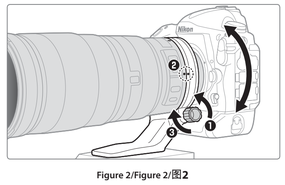

Figure 2/Figure 2/图2

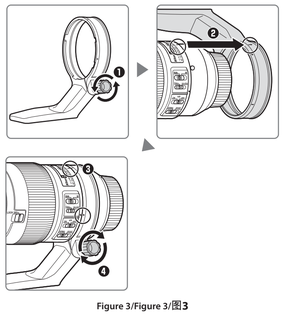

Figure 3/Figure 3/图3

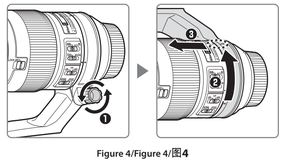

Figure 4/Figure 4/图4

English

Before using this product, please carefully read both these instructions and the camera manual.

Note: When mounted on a DX-format digital single-lens reflex camera such as the D7200 or D5500, this lens has an angle of view of 8° 00′ – 3° 10′ and a focal length equivalent to 300 – 750 mm (35 mm format).

For Your Safety

⚠ **WARNINGS**

- ***Do not disassemble or modify***. In the event of malfunction, the product should be repaired only by a qualified technician. Should the product break open as the result of a fall or other accident, avoid touching exposed parts. Failure to observe these precautions could result in electric shock or other injury.
- ***Turn the camera off immediately in the event of malfunction***. Should you notice smoke or an unusual smell coming from the equipment, immediately unplug the AC adapter and remove the camera battery, taking care to avoid burns. Continued operation could result in fire or injury. After removing the battery, take the equipment to a Nikon-authorized service center for inspection.
- ***Keep dry***. Do not expose the product to water or handle with wet hands. Failure to observe this precaution could result in fire or electric shock.
- ***Do not use in the presence of flammable gas***. Operating the equipment at filling stations or in the presence of propane or other flammable gas or dust could result in explosion or fire.
- ***Do not look at the sun through the lens or the camera viewfinder***. Viewing the sun or other bright light source through the lens or viewfinder could cause permanent visual impairment.

⚠ **CAUTIONS**

- ***Keep out of reach of children***. Failure to observe this precaution could result in injury or product malfunction.
- ***Do not focus sunlight through the lens***. Sunlight focused through the lens could cause fire. When shooting backlit subjects keep the sun well out of the frame; if the lens will not be used for an extended period, replace the lens caps and store out of direct sunlight.
- ***Do not overheat***. Do not leave the product in locations exposed to extremely high temperatures, such as in an enclosed vehicle in direct sunlight, or wrap the product in a towel or handkerchief or otherwise cover the product while it is in use. Failure to observe these precautions could result in fire or product malfunction.

■ Parts of the Lens (Figure 1)

① Lens hood mounting mark
② Zoom ring
③ Focal length scale
④ Focal length mark
⑤ Focus ring
⑥ Focus distance indicator
⑦ Focus distance mark
⑧ Lens rotation index
⑨ Lens mounting mark
⑩ Rubber lens-mount gasket
⑪ CPU contacts
⑫ Zoom lock switch
⑬ Focus-mode switch
⑭ Focus limit switch
⑮ Vibration reduction mode switch
⑯ Vibration reduction switch
⑰ Lens hood
⑱ Lens hood alignment mark
⑲ Lens hood lock mark
⑳ Position indices (90°)
㉑ Tripod collar
㉒ Tripod collar lock screw

■ Compatibility

This lens can be used with D4-series, D3-series, Df, D810-series, D800-series, D750, D700, D610, D600, D300-series, D7200, D7100, D7000, D5500, D5300, D5200, D5100, D5000, D3300, D3200, and D3100 cameras. For up-to-date information on compatible cameras, see our latest catalogs or visit the Nikon website for your area.

■ Focus

Supported focus modes are shown in the following table (for information on camera focus modes, see the camera manual).

Camera focus mode	Lens focus mode	
	M/A	M
AF	Autofocus with manual override	Manual focus with electronic rangefinder
MF	Manual focus with electronic rangefinder	

M/A (Autofocus with Manual Override)

To focus using autofocus with manual override (M/A):

1. Slide the lens focus-mode switch to M/A.
2. Focus.
   If desired, autofocus can be over-ridden by rotating the lens focus ring while the shutter-release button is pressed halfway (or, if the camera is equipped with an **AF-ON** button, while the **AF-ON** button is pressed). To refocus using autofocus, press the shutter-release button halfway or press the **AF-ON** button again.

The Focus Limit Switch

This switch determines the focus distance limits for autofocus.

FULL ∞–6m

- **FULL**: Select this option to use the entire focus range.
- **∞–6 m**: If your subject will always be at distance of at least 6 m (19.7 ft), select this option for faster focusing.

■ Zoom and Depth of Field

Before focusing, rotate the zoom ring to adjust the focal length and frame the photograph. If the camera offers depth-of-field preview (stop down), depth of field can be previewed in the viewfinder.

Note: *Focal length decreases as the focus distance shortens.*

Note that the focus distance indicator is intended only as a guide and may not accurately show the distance to the subject and may, due to depth of field or other factors, not show ∞ when the camera is focused on a distant object.

To lock the zoom ring, rotate it to the 200 mm position and slide the zoom lock switch to **LOCK200**. *This prevents the lens extending under its own weight while the camera is being carried from place to place.*

■ Aperture

Aperture is adjusted using camera controls. The frame rate may drop at some apertures.

■ Vibration Reduction (VR)

Vibration reduction (VR) reduces blur caused by camera shake, allowing shutter speeds up to 4.5 stops slower than would otherwise be the case, increasing the range of shutter speeds available. The effects of VR on shutter speed are measured in NORMAL mode according to **C**amera and **I**maging **P**roducts **A**ssociation (CIPA) standards; FX-format lenses are measured using FX-format digital cameras, DX-format lenses using DX-format cameras. Zoom lenses are measured at maximum zoom.

Using the Vibration Reduction Switch

ON VR OFF

- **Select ON to enable vibration reduction.** Vibration reduction is activated when the shutter-release button is pressed halfway, reducing the effects of camera shake for improved framing and focus.
- **Select OFF** to turn vibration reduction off.

Using the Vibration Reduction Mode Switch

NORMAL SPORT

- **Select NORMAL** for enhanced vibration reduction when photographing stationary subjects.
- **Select SPORT** photographing athletes and other subjects that are moving rapidly and unpredictably.

Using Vibration Reduction: Notes

- When using vibration reduction, press the shutter-release button halfway and wait for the image in the viewfinder to stabilize before pressing the shutter-release button the rest of the way down.
- When vibration reduction is active, the image in the viewfinder may be blurred after the shutter is released. This does not indicate a malfunction.
- **SPORT** is recommended for panning shots, although **NORMAL** is also supported.
- In **NORMAL** and **SPORT** modes, vibration reduction applies only to motion that is not part of a pan (if the camera is panned horizontally, for example, vibration reduction will be applied only to vertical shake).
- Do not turn the camera off or remove the lens while vibration reduction is in effect. If power to the lens is cut while vibration reduction is on, the lens may rattle when shaken. This is not a malfunction, and can be corrected by reattaching the lens and turning the camera on.
- If the camera is equipped with a built-in flash, vibration reduction will be disabled while the flash charges.
- **NORMAL** and **SPORT** vibration reduction can reduce blur when the camera is mounted on a tripod. **OFF** may however produce better results in some cases depending on the type of tripod and on shooting conditions.
- **NORMAL** and **SPORT** are recommended if the camera is mounted on a monopod.

■ The Lens Hood

The lens hoods protect the lens and block stray light that would otherwise cause flare or ghosting.

Attaching the Hood

Align the lens hood mounting mark (●) with the lens hood alignment mark (⌐) and then rotate the hood (❶) until the ● mark is aligned with the lens hood lock mark (—○).

When attaching or removing the hood, hold it near the ⌐ symbol on its base and avoid gripping it too tightly. Vignetting may occur if the hood is not correctly attached.

The hood can be reversed and mounted on the lens when not in use. When the hood is reversed, it can be attached and removed by rotating it while holding it near the lock mark (—○).

■ Using a Tripod

Mounting the Equipment on a Tripod

When this lens is mounted on a camera, attach tripods to the lens tripod collar, not the camera tripod socket.

Rotating the Camera (Figure 2)

The camera can be rotated between "wide" (landscape) and "tall" (portrait) orientations and fixed in the desired orientation. Note that your hand may come into contact with the tripod if you rotate the camera while holding it by the handgrip.

1. Slightly loosen the tripod collar lock screw (❶).
2. Rotate the camera to the desired position (❷). The three position indices 90° apart can be used as a guide.
3. Tighten the tripod collar lock screw (❸). Be sure the screw is fully tightened, as otherwise the lens may slip from the collar.

Attaching the Tripod Collar (Figure 3)

1. Slightly loosen the tripod collar lock screw (❶).
2. Align the lens rotation index on top of the lens with the ⟵ mark on the collar (❷) and insert the lens into the collar.
3. Rotate the lens to the desired position (❸). The three position indices 90° apart can be used as a guide.
4. Tighten the tripod collar lock screw (❹). Be sure the screw is fully tightened, as otherwise the lens may slip from the collar.

Removing the Tripod Collar (Figure 4)

1. Being careful not to remove the screw from its socket, loosen the tripod collar lock screw until the collar rotates freely (❶).
2. Align the lens rotation index on top of the lens with the ⟵ mark on the collar (❷) and remove the lens from the collar (❸).

■ Lens Care

- The lens returns to maximum aperture when removed from the camera. To protect the interior of the lens, store it out of direct sunlight or replace the lens caps.
- Always support the lens when holding the camera. Failure to observe this precaution could damage the lens mount.
- Do not pick up or hold the lens or camera using only the lens hood.
- Keep the CPU contacts clean.
- Should the rubber lens-mount gasket be damaged, cease use immediately and take the lens to a Nikon-authorized service center for repair.
- Use a blower to remove dust and lint from the lens surfaces. To remove smudges and fingerprints, apply a small amount of ethanol or lens cleaner to a soft, clean cotton cloth or lens-cleaning tissue and clean from the center outwards using a circular motion, taking care not to leave smears or touch the glass with your fingers.
- Never use organic solvents such as paint thinner or benzene to clean the lens.
- The lens hood or NC filters can be used to protect the front lens element.
- Attach the front and rear caps before placing the lens in its flexible pouch.
- If the lens will not be used for an extended period, store it in a cool, dry location to prevent mold and rust. Do not store in direct sunlight or with naphtha or camphor moth balls.
- Keep the lens dry. Rusting of the internal mechanism can cause irreparable damage.
- Leaving the lens in extremely hot locations could damage or warp parts made from reinforced plastic.

■ Supplied Accessories

- 95 mm snap-on Front Lens Cap LC-95
- Rear Lens Cap LF-4
- Bayonet Hood HB-71
- Lens Case CL-1434

■ Compatible Accessories

- 95 mm screw-on filters
- AF-I/AF-S Teleconverters TC-14E[1]/TC-14E II[1]/TC-14E III[1]/TC-17E II[2]/TC-20E[1]/TC-20E II[1]/TC-20E III[1]

1 Autofocus is available only with cameras that offer f/8 support.
2 Autofocus not supported.

■ Specifications

Type	Type E AF-S lens with built-in CPU and F mount
Focal length	200 – 500 mm
Maximum aperture	f/5.6
Lens construction	19 elements in 12 groups (including 3 ED elements)
Angle of view	• Nikon FX-format D-SLR cameras: 12° 20′ – 5° 00′ • Nikon DX-format D-SLR cameras: 8° 00′ – 3° 10′
Focal length scale	Graduated in millimeters (200, 300, 400, 500)
Distance information	Output to camera
Zoom	Manual zoom using independent zoom ring
Focusing	Nikon **I**nternal **F**ocusing (IF) System with autofocus controlled by Silent Wave Motor and separate focus ring for manual focus
Vibration reduction	Lens shift using **v**oice **c**oil **m**otors (VCMs)
Focus distance indicator	2.2 m – ∞
Minimum focus distance	2.2 m (7.22 ft) from focal plane
Diaphragm blades	9 (rounded diaphragm opening)
Diaphragm	Automatic electronic aperture control
Aperture range	f/5.6 – 32
Metering	Full aperture
Filter-attachment size	95 mm (P = 1.0 mm)
Dimensions	Approx. 108 mm maximum diameter × 267.5 mm (distance from camera lens mount flange)
Weight	Approx. 2300 g (5 lb 1.2 oz), including tripod collar Approx. 2090 g (4 lb 9.8 oz) without tripod collar

Nikon reserves the right to change the specifications of the hardware described in this manual at any time and without prior notice.

Français

Avant d'utiliser cet objectif, veuillez lire attentivement ces instructions et le manuel de l'appareil photo.

Remarque : lorsqu'il est monté sur un reflex numérique de format DX, comme le D7200 ou le D5500, cet objectif a un angle de champ de 8° 00′ – 3° 10′ et une focale équivalente à 300 – 750 mm (format 24 × 36 mm).

Pour votre sécurité

⚠ **AVERTISSEMENTS**

- ***Ne démontez pas ou ne modifiez pas le produit***. En cas de dysfonctionnement, ce produit ne doit être réparé que par un technicien qualifié. Si ce produit se casse suite à une chute ou à un autre accident, évitez de toucher les parties exposées. Le non-respect de ces consignes de sécurité peut provoquer un choc électrique ou d'autres blessures.
- ***En cas de dysfonctionnement, mettez immédiatement l'appareil photo hors tension***. En cas d'apparition de fumée ou d'une odeur inhabituelle provenant du matériel, débranchez immédiatement l'adaptateur secteur et retirez l'accumulateur de l'appareil photo, en faisant attention de ne pas vous brûler. Continuer d'utiliser le matériel risque de provoquer un incendie ou des blessures. Une fois l'accumulateur retiré, apportez votre matériel à un centre Nikon agréé pour le faire contrôler.
- ***Gardez le produit au sec***. N'exposez pas ce produit à l'eau ou ne le manipulez pas avec les mains mouillées. Le non-respect de cette consigne de sécurité peut provoquer un incendie ou un choc électrique.
- ***N'utilisez pas le matériel en présence de gaz inflammables***. La manipulation du matériel dans des stations-service ou en présence de propane, propane ou gaz inflammables ou de poussière peut provoquer une explosion ou un incendie.
- ***Ne regardez pas le soleil à travers l'objectif ou le viseur de l'appareil photo***. L'observation du soleil ou de toute autre source lumineuse puissante à travers l'objectif ou le viseur peut provoquer des troubles irrémédiables de la vision.

⚠ **MISES EN GARDE**

- ***Conservez hors de portée des enfants***. Le non-respect de cette consigne de sécurité peut provoquer des blessures ou le dysfonctionnement du produit.
- ***Ne focalisez pas les rayons du soleil à travers l'objectif***. Les rayons du soleil focalisés à travers l'objectif peuvent provoquer un incendie. Lorsque vous photographiez des sujets à contre-jour, maintenez le soleil loin du cadre ; si vous n'avez pas l'intention d'utiliser l'objectif avant longtemps, remettez en place ses bouchons et rangez-le à l'abri de la lumière directe du soleil.
- ***Ne surchauffez pas le produit***. Ne laissez pas ce produit dans des lieux exposés à des températures très élevées, comme dans une voiture fermée en plein soleil. Niemballez pas ce produit dans une serviette, un mouchoir ou ne le recouvrez pas de quelque manière que ce soit lorsque vous l'utilisez. Le non-respect de ces consignes de sécurité peut provoquer un incendie ou le dysfonctionnement du produit.

■ Parties de l'objectif (Figure 1)

① Repère de montage du parasoleil
② Bague de zoom
③ Échelle des focales
④ Repère de l'échelle des focales
⑤ Bague de mise au point
⑥ Indicateur de distance de mise au point
⑦ Repère de distance de mise au point
⑧ Repère de rotation de l'objectif
⑨ Repère de montage de l'objectif
⑩ Joint en caoutchouc de la monture d'objectif
⑪ Contacts du microprocesseur
⑫ Commutateur de verrouillage du zoom
⑬ Commutateur du mode de mise au point
⑭ Commutateur de la limite de mise au point
⑮ Commutateur du mode de réduction de vibration
⑯ Commutateur de réduction de vibration
⑰ Parasoleil
⑱ Repère d'alignement du parasoleil
⑲ Repère de verrouillage du parasoleil
⑳ Repères de position (90°)
㉑ Collier pour trépied
㉒ Vis de fixation du collier pour trépied

■ Compatibilité

Cet objectif peut être utilisé avec les appareils photo gamme D4, gamme D3, Df, gamme D810, gamme D800, D750, D700, D610, D600, gamme D300, D7200, D7100, D7000, D5500, D5300, D5200, D5100, D5000, D3300, D3200 et D3100. Pour obtenir les informations les plus récentes sur les appareils photo compatibles, reportez-vous à nos dernières brochures ou consultez le site Web Nikon de votre région.

■ Mise au point

Les modes de mise au point pris en charge sont indiqués dans le tableau suivant (pour en savoir plus sur les modes de mise au point de l'appareil photo, consultez le manuel de ce dernier).

Mode de mise au point de l'appareil photo	Mode de mise au point de l'objectif	
	M/A	M
AF	Autofocus à priorité manuelle	Mise au point manuelle avec télémètre électronique
MF	Mise au point manuelle avec télémètre électronique	

M/A (Autofocus à priorité manuelle)

Pour faire la mise au point en utilisant l'autofocus à priorité manuelle (M/A) :

1. Positionnez le commutateur du mode de mise au point de l'objectif sur M/A.
2. Effectuez la mise au point.
   Si vous le souhaitez, vous pouvez désactiver l'autofocus en pivotant la bague de mise au point de l'objectif avec le déclencheur appuyé à mi-course (ou avec la commande **AF-ON** appuyée, si l'appareil photo est pourvu d'une commande **AF-ON**). Pour refaire la mise au point avec l'autofocus, appuyez à mi-course sur le déclencheur ou appuyez de nouveau sur la commande **AF-ON**.

Commutateur de la limite de mise au point

Ce commutateur permet de définir les limites de la distance de mise au point en mode autofocus.

FULL ∞–6m

- **FULL** : Sélectionnez cette option afin d'utiliser l'intégralité de la plage de mise au point.
- **∞–6 m** : Si votre sujet se situe toujours à une distance égale ou supérieure à 6 m, sélectionnez cette option pour effectuer la mise au point plus rapidement.

■ Zoom et profondeur de champ

Avant de faire la mise au point, tournez la bague de zoom pour régler la focale et cadrer la photographie. Si l'appareil photo offre un aperçu de la profondeur de champ (fermeture du diaphragme), il est possible d'avoir un aperçu de la profondeur de champ dans le viseur.

Remarque: *la focale diminue au fur et à mesure que la distance de mise au point se raccourcit.*

Remarquez que la distance affichée par l'indicateur de distance de mise au point n'est donnée qu'à titre indicatif et peut ne pas correspondre précisément à la distance réelle du sujet, et peut, en raison de la profondeur de champ ou d'autres facteurs, ne pas afficher ∞ alors que le sujet mis au point est éloigné.

Pour verrouiller la bague de zoom, placez-la sur 200 mm et positionnez le commutateur de verrouillage du zoom sur **LOCK200**. *Cela permet d'éviter que l'objectif ne sorte, entraîné par son propre poids, lors du transport de l'appareil photo.*

■ Ouverture

Réglez l'ouverture à l'aide des commandes de l'appareil photo. La cadence de prise de vue peut ralentir à certaines ouvertures.

■ Réduction de vibration (VR)

La fonction de réduction de vibration (VR) atténue les phénomènes de flou provoqués par le bougé de l'appareil photo, ce qui permet de recourir à des vitesses d'obturation jusqu'à 4,5 fois plus lentes que celles normalement utilisées et d'augmenter ainsi le nombre de vitesses possibles. Les effets de la fonction VR sur la vitesse d'obturation sont mesurés en mode NORMAL selon les normes de la CIPA (**C**amera and **I**maging **P**roducts **A**ssociation) ; les mesures des objectifs de format FX sont effectuées à l'aide d'appareils photo numériques de format FX, celles des objectifs de format DX à l'aide d'appareils photo de format DX. Les mesures des zooms sont effectuées en position de zoom maximale.

Utilisation du commutateur de réduction de vibration

ON VR OFF

- **Sélectionnez ON (ACTIVÉ) pour activer la réduction de vibration.** La réduction de vibration est activée lorsque vous appuyez à mi-course sur le déclencheur, réduisant ainsi les effets du bougé d'appareil pour vous permettre d'améliorer le cadrage et la mise au point.
- **Sélectionnez OFF (DESACTIVE)** pour désactiver la réduction de vibration.

Utilisation du commutateur du mode de réduction de vibration

NORMAL SPORT

- **Sélectionnez NORMAL** pour optimiser la réduction de vibration lorsque vous photographiez des sujets immobiles.
- **Sélectionnez SPORT** lorsque vous photographiez des athlètes et d'autres sujets qui se déplacent rapidement et de façon imprévisible.

Utiliser la réduction de vibration : Remarques

- Lorsque vous utilisez la réduction de vibration, appuyez sur le déclencheur à mi-course et attendez que l'image se stabilise dans le viseur avant d'appuyer sur le déclencheur jusqu'en fin de course.
- Lorsque la réduction de vibration est activée, l'image dans le viseur peut être floue une fois le déclencheur relâché. Cela n'indique pas un dysfonctionnement.
- Le réglage **SPORT** est recommandé pour effectuer des clichés panoramiques, bien qu'il soit aussi possible d'utiliser le réglage **NORMAL** .
- En modes **NORMAL** et **SPORT**, la réduction de vibration s'applique uniquement au mouvement ne faisant pas partie du flé (par exemple, si l'appareil photo est utilisé pour faire un flé horizontal, la réduction de vibration ne s'applique qu'au tremblement vertical).
- Ne mettez pas l'appareil photo hors tension et ne retirez pas l'objectif pendant que la réduction de vibration est activée. Si l'alimentation de l'objectif est coupée alors que la réduction de vibration est activée, l'objectif peut vibrer s'il est secoué. Il ne s'agit pas d'un dysfonctionnement et cela peut être corrigé en refixant l'objectif et en mettant l'appareil photo sous tension.
- Si l'appareil photo est équipé d'un flash intégré, la réduction de vibration est désactivée pendant que le flash se charge.
- Les réglages **NORMAL** et **SPORT** peuvent atténuer l'effet de flou observé lorsque l'appareil photo est fixé sur un trépied. Le réglage **OFF** peut néanmoins produire de meilleurs résultats dans certains cas, selon le type de trépied et les conditions de prise de vue.
- Les réglages **NORMAL** et **SPORT** sont recommandés si l'appareil photo est fixé sur un monopode.

■ Parasoleil

Le parasoleil protège l'objectif et bloque la lumière diffuse pouvant causer de la lumière parasite ou une image fantôme.

Fixation du parasoleil

Alignez le repère de montage du parasoleil (●) sur le repère d'alignement du parasoleil (⌐), puis tournez le parasoleil (❶) jusqu'à ce que le repère ● soit aligné sur le repère de verrouillage du parasoleil (—○).

Lors de la fixation ou du retrait du parasoleil, tenez-le près du symbole ⌐ sur sa base, et évitez de le serrer trop fermement. Un vignettage peut se produire si le parasoleil n'est pas correctement attaché.

Le parasoleil peut être retourné et monté sur l'objectif lorsqu'il n'est pas utilisé. Lorsque le parasoleil est retourné, vous pouvez le fixer ou le retirer en le faisant pivoter tout en le tenant au niveau du repère de verrouillage (—○).

■ Utilisation d'un trépied

Installation du matériel sur un trépied

Lorsque cet objectif est monté sur un appareil photo, fixez le trépied au collier pour trépied de l'objectif et non au filetage pour trépied de l'appareil photo.

Rotation de l'appareil photo (Figure 2)

Il est possible de faire pivoter l'appareil photo entre l'horizontale et la verticale, puis de le fixer dans l'orientation souhaitée. Notez que votre main peut entrer en contact avec le trépied si vous tournez l'appareil photo en le tenant par la poignée.

1. Desserrez légèrement la vis de verrouillage du collier pour trépied (❶).
2. Faites pivoter l'appareil photo jusqu'à la position souhaitée (❷). Les trois repères de position espacés de 90° peuvent servir de guide.
3. Serrez la vis de verrouillage du collier pour trépied (❸). Veillez à ce que la vis soit serrée à fond, car l'objectif risque sinon de se détacher du collier.

Fixation du collier pour trépied (Figure 3)

1. Desserrez légèrement la vis de verrouillage du collier pour trépied (❶).
2. Alignez le repère de rotation de l'objectif, situé sur le dessus de ce dernier, avec le repère ⟵ du collier (❷), puis insérez l'objectif dans le collier.
3. Faites pivoter l'objectif jusqu'à la position souhaitée (❸). Les trois repères de position espacés de 90° peuvent servir de guide.
4. Serrez la vis de verrouillage du collier pour trépied (❹). Veillez à ce que la vis soit serrée à fond, car l'objectif risque sinon de se détacher du collier.

Retrait du collier pour trépied (Figure 4)

1. En faisant attention de ne pas retirer la vis de son filetage, desserrez la vis de verrouillage du collier pour trépied jusqu'à ce que le collier tourne aisément (❶).
2. Alignez le repère de rotation de l'objectif, situé sur le dessus de ce dernier, avec le repère ⟵ du collier (❷), puis retirez l'objectif du collier (❸).

■ Entretien de l'objectif

- L'objectif retrouve son ouverture maximale après avoir été retiré de l'appareil photo. Pour protéger l'intérieur de l'objectif, rangez-le à l'abri de la lumière directe du soleil ou remettez en place ses bouchons.
- Soutenez toujours l'objectif lorsque vous tenez l'appareil photo. Vous risquez sinon d'endommager la monture d'objectif.
- Ne prenez pas ou ne tenez pas l'objectif ou l'appareil photo en saisissant uniquement le parasoleil.
- Maintenez les contacts du microprocesseur propres.
- Si le joint en caoutchouc de la monture d'objectif est endommagé, cessez immédiatement toute utilisation et confiez l'objectif à un centre Nikon agréé pour le faire réparer.
- Utilisez une soufflette pour enlever la poussière et les peluches sur la surface de l'objectif. Pour effacer les taches et les traces de doigt, imprégnez un morceau de tissu propre en coton avec une petite quantité d'éthanol ou de nettoyant pour objectif ou utilisez une lingette de nettoyage d'objectif, et nettoyez avec un mouvement circulaire à partir du centre vers l'extérieur, tout en prenant soin de ne pas laisser des traces, ni de toucher le verre avec vos doigts.
- N'utilisez jamais de solvants organiques comme un diluant à peinture ou du benzène pour nettoyer l'objectif.
- Le parasoleil ou les filtres NC peuvent être utilisés pour protéger la lentille avant.
- Fixez les bouchons avant et arrière avant de ranger l'objectif dans son étui.
- Si vous n'avez pas l'intention d'utiliser l'objectif pendant une période prolongée, rangez-le dans un endroit frais et sec pour éviter la moisissure et la rouille. Ne le rangez pas à la lumière directe du soleil ou avec des boules antimites de naphtaline ou de camphre.
- Tenez l'objectif au sec. La formation de rouille sur le mécanisme interne peut causer des dégâts irréparables.
- Laisser l'objectif dans des endroits extrêmement chauds peut endommager ou déformer les éléments composés de plastique renforcé.

■ Accessoires fournis

- Bouchon avant d'objectif encliquetable 95 mm LC-95
- Bouchon arrière d'objectif LF-4
- Parasoleil à baïonnette HB-71
- Étui pour objectif CL-1434

■ Accessoires compatibles

- Filtres à vis 95 mm
- Téléconvertisseurs AF-I/AF-S TC-14E[1]/TC-14E II[1]/TC-14E III[1]/TC-17E II[2]/TC-20E[1]/TC-20E II[1]/TC-20E III[1]

1 L'autofocus est uniquement disponible avec les appareils photo prenant en charge l'ouverture f/8.
2 L'autofocus n'est pas pris en charge.

中文版（简体）

使用产品前请仔细阅读本使用说明书，并请妥善保管。

在使用本产品前，请仔细阅读这些指南和照相机的说明书。

注意：当安装在一台DX格式数码单镜反光照相机（例如D7200或D5500）上时，该镜头的视角为8° 00′ – 3° 10′且焦距相当于300 – 750mm（35mm格式）。

安全须知

为预防发生伤害、损失或其他事故，请在使用本产品前仔细阅读“安全须知”，并以正确的方法使用。请在阅读之后妥善保管本说明书，以便随时查阅。

⚠ **警告**（有可能造成人员死亡或负重伤的事项）

⚠ **注意**（有可能造成人身伤害或物品损害的事项）

图示和符号的实例

⃠ **禁止**（不允许进行的行为）符号。

❗ **执行**（必须进行的行为）符号。

⚠ **警告**

⃠ 禁止	**切勿自行拆解、修理或改装。**
⃠ 禁止	**当产品由于跌落而破损使得内部外露时，切勿用手触碰外露部分。** 否则将会导致触电或受伤。
❗ 执行	**当发现产品变热、冒烟或发出焦味等异常时，请立刻取出照相机中的电池或切断照相机电源（电源适配器）。** 若放任不管，将会导致起火或烫伤。 取出电池或切断电源时，请小心勿被烫伤。 请委托尼康授权的维修服务中心进行修理。
⃠ 禁止	**切勿使产品被水淋湿。** **勿用湿手触碰。** 否则将导致触电或起火。
⃠ 禁止	**切勿在有可能起火、爆炸的场所使用。** 在液化石油气站、汽油加油站等会产生易燃性气体、粉尘的场所使用产品，将会导致起火或爆炸。
⃠ 禁止	**切勿使用镜头或照相机直接观看太阳或强光。** 否则将会导致失明或视觉损伤。

⚠ **注意**

❗ 执行	**切勿在婴幼儿伸手可及之处保管本产品。** 否则将会导致受伤或故障。
❗ 执行	**进行背光拍摄时，务必使太阳充分偏离视角。** **不使用时，请盖上镜头盖，或者存放在没有阳光照射处。** 阳光会聚焦，并将导致起火。
⃠ 禁止	**切勿置于高温的地方（如夏天封闭的车内或直射阳光下）。** **切勿将产品用手帕或毛巾包裹着使用。** 否则将会导致故障或起火。

■ 镜头部件（图1）

① 镜头遮光罩安装标记
② 变焦环
③ 焦距刻度
④ 焦距标记
⑤ 对焦环
⑥ 对焦距离指示
⑦ 对焦距离标记
⑧ 镜头旋转标记
⑨ 镜头安装标记
⑩ 镜头卡口橡胶垫圈
⑪ CPU接点
⑫ 变焦锁定开关
⑬ 对焦模式切换器
⑭ 对焦限制切换器
⑮ 减震模式切换器
⑯ 减震开关
⑰ 镜头遮光罩
⑱ 镜头遮光罩对齐标记
⑲ 镜头遮光罩锁定标记
⑳ 定位标记（90°）
㉑ 三脚架固定环
㉒ 三脚架固定环锁定螺丝

■ 兼容性

本镜头适用于D4系列、D3系列、Df、D810系列、D800系列、D750、D700、D610、D600、D300系列、D7200、D7100、D7000、D5500、D5300、D5200、D5100、D5000、D3300、D3200以及D3100照相机。有关兼容照相机的最新信息，请参阅我们最新的产品目录或访问本地尼康网站。

■ 对焦

所支持的对焦模式如下表所示（有关照相机对焦模式的信息，请参阅照相机使用说明书）。

照相机对焦模式	镜头对焦模式	
	M/A	M
AF	手动优先的自动对焦	带有电子测距仪的手动对焦
MF	带有电子测距仪的手动对焦	

M/A（手动优先的自动对焦）

使用手动优先的自动对焦（M/A）进行对焦的步骤如下：

1. **将镜头对焦模式切换器推至M/A。**
2. **对焦。**
   若有需要，您可在半按快门释放按钮期间（或者，若照相机配备有一个**AF-ON**按钮，则在按下**AF-ON**按钮期间）旋转镜头对焦环来使手动对焦优先于自动对焦。若要使用自动对焦以重新对焦，请再次半按快门释放按钮或再次按下**AF-ON**按钮。

对焦限制切换器

该切换器决定自动对焦的对焦距离极限值。

FULL ∞–6m

- **FULL**（全部）：选择该选项可使用整个对焦范围。
- **∞ –6 m**：若拍摄对象总是位于至少6 m的距离处，选择该选项可获得更快的对焦。

■ 变焦和景深

对焦之前，请转转变焦环调整焦距并进行构图。若照相机支持景深预览（光圈缩小），则景深可在取景器中进行预览。

注意：*焦距随对焦距离的缩短而减小。*

对焦距离指示可作为指南，可能无法准确显示拍摄对象的距离，并且由于景深或其他因素的影响，照相机对焦于远距离物体时可能不会显示∞。

若要锁定变焦环，请将其旋转至200mm位置并将变焦锁定开关滑动至 **LOCK200**。*这样可防止照相机从一处移至另一处时镜头在其自身重量作用下向外延伸。*

■ 光圈

请使用照相机控制调整光圈。在某些光圈下，每秒帧数可能会降低。

■ 减震（VR）

减震（VR）可减少照相机震动所引起的模糊，从而使快门速度可比一般情况时最多降低4.5档，同时增加可用快门速度的范围。减震对快门速度的影响是在NORMAL（标准）模式下根据相机影像器材工业协会（CIPA）标准所测量：测量FX格式镜头时使用的是FX格式数码照相机，测量DX格式镜头时使用的是DX格式照相机。变焦镜头是在最大变焦设定下进行的测量。

使用减震开关

ON VR OFF

- **选择ON（开启）启用减震。**减震将在您半按快门释放按钮时激活，从而减少照相机震动的影响以改善构图和对焦。
- **选择OFF（关闭）**可关闭减震。

使用减震模式开关

NORMAL SPORT

- **选择NORMAL（标准）**可在拍摄静止拍摄对象时增强减震。
- **选择SPORT（运动）**可拍摄运动员和其他正在进行迅速且不可预测运动的拍摄对象。

使用减震：注意事项

- 使用减震时，请先半按快门释放按钮，然后待取景器中的图像稳定之后再完全按下快门释放按钮。
- 启用减震时，取景器中的图像在您释放快门后可能会变得模糊。这并非故障。
- 转动照相机进行拍摄时推荐使用**SPORT**（运动），但同时也支持**NORMAL**（标准）。
- 在**NORMAL**（标准）和**SPORT**（运动）模式下，减震仅应用于非转动部分的动作（例如，若照相机进行水平转动，减震将仅应用于垂直方向的震动）。
- 减震处于有效状态时，请勿关闭照相机，也不要取下镜头。若在减震处于有效状态时切断镜头电源，镜头在摇动时将可能发出嘎嘎声。这并非故障，重新安装镜头并开启照相机即可解决该问题。
- 若照相机配备有内置闪光灯，闪光灯充电时减震将无法使用。
- **NORMAL**（标准）和**SPORT**（运动）减震可在照相机固定于三脚架时减少模糊。但是根据三脚架类型和拍摄环境的不同，选择**OFF**（关闭）可能会产生更好的效果。
- 照相机固定于单脚架时推荐使用**NORMAL**（标准）和**SPORT**（运动）。

■ 镜头遮光罩

镜头遮光罩可保护镜头并阻挡可能导致杂光或鬼影的散射光线。

安装遮光罩

将镜头遮光罩安装标记（●）与镜头遮光罩对齐标记（⌐）对齐，然后旋转遮光罩（❶）直至●标记与镜头遮光罩锁定标记（—○）对齐。

安装或取下遮光罩时，请在其底部的⌐标记附近将其握住，并避免握得太紧。若未正确安装好遮光罩，则可能会产生渐晕。

不使用时，可将遮光罩反转并固定在镜头上。遮光罩被反转时，在锁定标记（—○）附近将其握住，然后通过旋转即可安装或取下遮光罩。

■ 使用三脚架

将设备安装在三脚架上

当本镜头安装于照相机上时，请将三脚架安装至镜头三脚架固定座而非照相机三脚架连接孔。

旋转照相机（图2）

您可朝“横向”（风景）方向或“竖直”（人像）方向旋转照相机并固定于所需方向。请注意，握住操作手柄旋转照相机时，您的手可能会触碰到三脚架。

1. 轻轻地拧松三脚架固定座锁定齿圈（❶）。
2. **将照相机旋转至所需位置（❷）。**间隔90°的3个定位标记可用作指南。
3. **拧紧三脚架固定座锁定齿圈（❸）。确保齿圈完全拧紧，否则镜头可能从固定座滑落。**

安装三脚架固定座（图3）

1. 轻轻地拧松三脚架固定座锁定齿圈（❶）。
2. **将位于镜头顶部的镜头旋转标记与固定座上的⟵标记对齐（❷）。同时将镜头插入固定座。**
3. **将镜头旋转至所需位置（❸）。**间隔90°的3个定位标记可用作指南。
4. **拧紧三脚架固定座锁定齿圈（❹）。确保齿圈完全拧紧，否则镜头可能从固定座滑落。**

取出三脚架固定座（图4）

1. 拧松

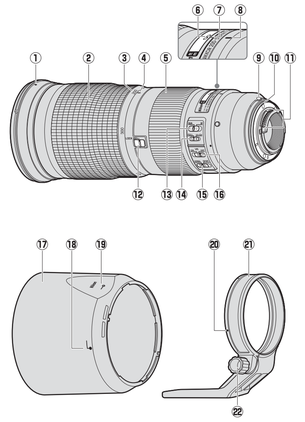

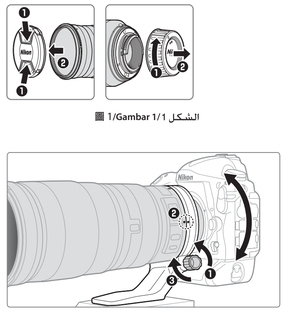

■ 1/Gambar 1/1 الشكل

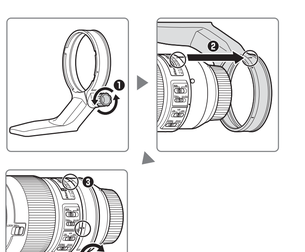

■ 2/Gambar 2/2 الشكل

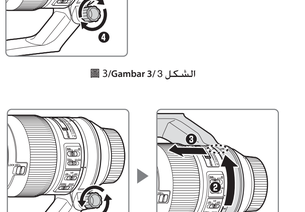

■ 3/Gambar 3/3 الشكل

■ 4/Gambar 4/4 الشكل

繁體中文

在使用本產品前，請仔細閱讀這些指南和相機說明書。

注意：當安裝在一台 DX 格式數碼單鏡反光相機（例如 D7200 或 D5500）上時，該鏡頭的畫角為 8° 00′ –3° 10′ 且焦距相當於 300–750mm（35mm 格式）。

安全須知

⚠ 警告

- **切自行拆解或改裝**。遇到故障時，本產品只能由有資格的維修技師進行修理。若本產品因為跌落或其他意外事故造成破損，請不要觸碰外露的零件，否則可能導致觸電或其他傷害事故。
- **發生故障時立刻關閉相機**。當您發現本裝置冒煙或發出異味時，請立刻拔下 AC 變壓器的插頭並取出相機電池，注意避免燒傷。若在此情形下繼續操作，將可能導致火災或受傷。請在取出電池後，將裝置送到尼康授權維修服務中心進行檢查維修。
- **保持乾爽**。切勿使本產品接觸到水，也不要用濕手接觸，否則可能導致火災或觸電。
- **切在易燃氣體環境中使用**。在加油站或者有汽從氣或其他易燃氣體或粉塵的環境中操作本裝置可能導致爆炸或火災。
- **切透過鏡頭或相機觀景器觀看太陽**。透過鏡頭或觀景器觀看太陽或其他明亮光源，可能會導致永久性的視覺損傷。

⚠ 注意事項

- **切在兒童伸手可及之處保管本產品**。若不遵守此注意事項，可能會導致受傷或產品故障。
- **切透過鏡頭聚焦陽光**。陽光透過鏡頭聚焦可能會引起火災。拍攝逆光主體時，請不要讓太陽進入構圖範圍；若將在較長時間內不使用鏡頭，請蓋好鏡頭蓋並將其存放在遠離直射陽光的地方。
- **切加熱**。請勿將本產品置於無其高溫的場所（如直射陽光下封閉的車內），也不要在使用期間用毛巾或手帕裹住本產品或者遮蓋本產品，否則可能導致火災或產品故障。

■ 鏡頭部件（圖 1）

① 遮光罩接環標記
② 變焦環
③ 焦距尺
④ 焦距標記
⑤ 對焦環
⑥ 對焦距離指示器
⑦ 對焦距離標記
⑧ 鏡頭旋轉標記
⑨ 鏡頭接環標記
⑩ 橡膠鏡接環密封墊
⑪ CPU 接點
⑫ 鏡頭蓋開關
⑬ 對焦模式切換器
⑭ 對焦限制切換器
⑮ 減震模式切換器
⑯ 減震開關
⑰ 遮光罩
⑱ 遮光罩對齊標記
⑲ 遮光罩鎖定標記
⑳ 定位標記（90°）
㉑ 三腳架固定環
㉒ 三腳架固定環鎖定螺絲

■ 兼容性

本鏡頭適用於 D4 系列、D3 系列、Df、D810 系列、D800 系列、D750、D700、D610、D600、D300 系列、D7200、D7100、D7000、D5500、D5300、D5200、D5100、D5000、D3300、D3200 以及 D3100 相機。有關兼容相機的最新資訊，請參見我們最新的產品目錄或瀏覽本地尼康網站。

■ 對焦

所沒擾的對焦模式如下表所示（有關相機對焦模式的資訊，請參見相機使用說明書）。

相機對焦模式	鏡頭對焦模式	
	M/A	M
AF	自動對焦（遠手動優先）	帶有電子測距器的手動對焦
MF	帶有電子測距器的手動對焦	

M/A（自動對焦（遠手動優先））
使用自動對焦（遠手動優先）（M/A）進行對焦的步驟如下：

1 **將鏡頭對焦模式切換器推至** M/A。

2 **對焦**。
若有需要，您可在半按快門釋放按鍵期間（或者，若相機配備有一個 **AF-ON** 按鍵，則在按下 **AF-ON** 按鍵期間）旋轉鏡頭對焦環來使手動對焦優先於自動對焦。若要使用自動對焦以重新對焦，請再次半按快門釋放按鍵或再次按下 **AF-ON** 按鍵。

對焦限制切換器
該切換器決定自動對焦的對焦距離限值。

- **FULL**（全部）：選擇該選項可使用整個對焦範圍。
- **∞ – 6m**：若主體距是位於至少 6 m 的距離處，選擇該選項可獲得更快的對焦。

■ 變焦和景深

對焦之前，請旋轉變焦環調整焦距並進行構圖。若相機支援景深預覽（光圈縮小），則景深可在觀景器中進行預覽。

注意：焦距隨對焦距離的縮短而減小。

對焦距離指示器僅可作為指南，可能無法準確顯示離主體的距離，並且由於景深或其他因素的影響，相機對焦於遠距離物體時可能不會顯示 ∞。

若要鎖定變焦環，請將其旋轉至 200 mm 位置並將變焦鎖定開關滑動至 **LOCK200**。*這樣可防止相機從一端移至另一端時鏡頭在其自身重量作用下向外延伸。*

■ 光圈

請使用相機控制調整光圈。在某些光圈下，部份拍攝構數可能會降低。

■ 減震（VR）

減震（VR）可減少相機震動所引起的模糊，從而使快門速度可比一般情況時最多降低 4.5 檔，同時增加可用快門速度的範圍。減震對快門速度的影響是在 NORMAL（標準）模式下根據相機與影像產品協會（CIPA）標準所測量：測量 FX 格式鏡頭時使用的是 FX 格式數碼相機，測量 DX 格式鏡頭時使用的是 DX 格式相機。變焦鏡頭是在最大變焦設定下進行的測量。

使用減震開關

- **選擇 ON（開啓）啓用減震**。減震將在您半按快門釋放按鍵時啓動。從而減少相機震動的影響以改善構圖和對焦。
- **選擇 OFF**（關閉）可關閉減震。

使用減震模式切換器

- **選擇 NORMAL**（標準）可在拍攝靜止主體時增強減震。
- **選擇 SPORT**（運動）可拍攝運動員和其他正在進行迅速且不可預測運動的主體。

使用減震：注意事項

- 使用減震時，請先半按快門釋放按鍵，然後待觀景器中的影像穩定之後再完全按下快門釋放按鍵。
- 倘用減震時，觀景器中的影像在您釋放快門後可能會變得模糊。這並非故障。
- 搖攝時建議使用 **SPORT**（運動），但同時也支援 **NORMAL**（標準）。
- 在 **NORMAL**（標準）和 **SPORT**（運動）模式下，減震僅會用於非搖攝部分的動作（例如，若相機進行水平搖攝，減震將僅會用於垂直方向的震動）。
- 減震盒於有效於慣時，請勿觸開相機，也不要取下鏡頭。若在減震盒於有效於慣時切斷鏡頭電源，震動時鏡頭將可能發出嗡嗡聲。這並非故障。重新安裝鏡頭並開啓相機即可解決該問題。
- 若相機配備有內置閃光燈，閃光燈充電時減震將無法使用。
- **NORMAL**（標準）和 **SPORT**（運動）減震可在相機固定於三腳架時減少模糊。但是根據三腳架類型和拍攝條件的不同，選擇 **OFF**（關閉）可能會產生更好的效果。
- 相機固定於單腳架時建議使用 **NORMAL**（標準）和 **SPORT**（運動）。

■ 遮光罩

遮光罩可保護鏡頭並阻擋可能導致眩光或鬼影的散射光線。

安裝遮光罩

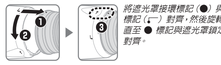

將遮光罩按標標記（●）與遮光罩對齊標記（▽）對齊，然後旋轉遮光罩（●）直至 ● 標記與遮光罩鎖定標記（—○）對齊。

安裝或取下遮光罩時，請在其底部的 ▽ 標記附近將其握住，並避免握得太緊。若未正確安裝好遮光罩，則可能會產生邊暈。

不使用時，可將遮光罩反轉並固定在鏡頭上。當遮光罩被反轉時，在鎖定標記（—○）附近將其握住，然後透過旋轉即可安裝或取下遮光罩。

■ 使用三腳架

將裝置安裝在三腳架上

當本鏡頭安裝於相機上時，請將三腳架安裝至鏡頭三腳架固定環而非相機三腳架插孔。

旋轉相機（圖 2）

您可朝 "橫向"（風景）方向或 "豎直"（人像）方向旋轉相機並固定於所需方向。請注意，握住手柄旋轉相機時，您的手可能會觸碰到三腳架。

1 **輕輕地擰鬆三腳架固定環鎖定螺絲（●）。**

2 **將相機旋轉至所需位置（●）。間隔 90° 的 3 個定位標記可用作指南。**

3 **擰緊三腳架固定環鎖定螺絲（●）。確保螺絲完全擰緊，否則鏡頭可能從固定環滑落。**

安裝三腳架固定環（圖 3）

1 **輕輕地擰鬆三腳架固定環鎖定螺絲（●）。**

2 **將位於鏡頭頂部的鏡頭旋轉標記與固定環上的 ⟵ 標記對齊（●），同時將鏡頭插入固定環。**

3 **將鏡頭旋轉至所需位置（●）。間隔 90° 的 3 個定位標記可用作指南。**

4 **擰緊三腳架固定環鎖定螺絲（●）。確保螺絲完全擰緊，否則鏡頭可能從固定環滑落。**

取出三腳架固定環（圖 4）

1 **擰鬆三腳架固定環鎖定螺絲直至固定環可轉動自如（●），同時注意不要使螺絲從插口中脫離。**

2 **將位於鏡頭頂部的鏡頭旋轉標記與固定環上的 ⟵ 標記對齊（●），同時將鏡頭從固定環取出（●）。**

■ 鏡頭保養

- 鏡頭從相機取下後會恢復至最大光圈。為保護鏡頭內部，請將其存放在沒有陽光照射處，或者重新蓋上鏡頭蓋。
- 持拿相機的任何時候都需要支撐鏡頭，否則可能會損壞鏡頭接環。
- 牽起或持握鏡頭或相機時，切勿僅持拿遮光罩。
- 保持 CPU 接點清潔。
- 若橡膠鏡頭接環密封墊損壞，請立即停止使用並將鏡頭送至尼康授權維修服務中心進行維修。
- 用欣氣球去除鏡頭表面的灰塵和浮屑。若要去除污點和指紋，可使用一塊滴有少許乙醇或鏡頭清潔劑的乾淨軟棉布或鏡頭清潔紙，以圓周運動方式從裡向外進行清潔。注意不要留下污漬，也不要用手指碰觸玻璃。
- 切勿使用塗料稀釋劑或苯等有機溶劑清潔鏡頭。
- 遮光罩或 NC 濾鏡可用於保護前部鏡片元件。
- 將鏡頭放入軟鏡袋之前，請蓋好鏡頭前後蓋。
- 若在較長時期內不使用鏡頭，請將其存放在陰涼乾爽的地方以防止發霉和生銹。切不可存放在直射陽光下，也不可與石腦油或樟腦丸一起存放。
- 保持鏡頭乾爽。內部構造生銹將導致無法挽回的損壞。
- 將鏡頭放置在過於炎熱的地方將會使塑化塑膠部件受損或變形。

■ 隨附配件

- 95 mm 扣入式鏡頭前蓋 LC-95
- 鏡頭後蓋 LF-4
- 剎刀式遮光罩 HB-71
- 鏡頭套 CL-1434

■ 兼容的配件

- 95 mm 旋入式濾鏡
- AF-I/AF-S 增距鏡 TC-14E I/TC-14E II I/TC-14E III I/TC-17E II 2/TC-20E 2/TC-20E II 2/TC-20E III 2
1 自動對焦僅適用於支援 f/8 的相機。
2 不支援自動對焦。

■ 技術規格

類型	帶內置 CPU 和 F 接環的 E 型 AF-S 鏡頭
焦距	200 – 500 mm
最大光圈	f/5.6
鏡頭結構	12 組 19 片（包括 3 個 ED 鏡片）
畫角	• 尼康 FX 格式 D-SLR 相機：12° 20′ –5° 00′ • 尼康 DX 格式 D-SLR 相機：8° 00′ –3° 10′
焦距尺	以毫米爲單位（200、300、400、500）
距離資訊	輸出主體與相機之間的距離資訊
變焦	使用第之變焦環的手動變焦
對焦	尼康內置對焦（IF）系統（可進行由事靜音波動馬達控制的自動對焦，也具備用於手動對焦的獨立對焦環）
減震	使用音圈馬達（VCM）的鏡片移動
對焦距離指示器	2.2 m – ∞
最短對焦距離	2.2 m（至焦平面）
光圈葉片	9 片（圓形光圈孔）
光圈	自動電子光圈控制
光圈範圍	f/5.6 – 32
測光	全開光圈測光
濾鏡接口大小	95 mm（P = 1.0 mm）
尺寸	約 108 mm（最大直徑）× 267.5 mm（從相機鏡頭接環邊緣開始的距離）
重量	約 2300 g（包括三腳架固定環） 約 2090 g（不包括三腳架固定環）

尼康公司保留可隨時更改說明書內載之硬件技術規格的權利，而無須事先通知。

INDONESIAN

Sebelum menggunakan produk ini, mohon membaca dengan seksama baik petunjuk ini maupun buku petunjuk kamera.

Catatan: Saat dipasangkan pada kamera digital refleks lensa tunggal format-DX seperti D7200 atau D5500, lensa ini memiliki sudut gambar 8° 00′ – 3° 10′ dan panjang fokal setara dengan 300 – 750 mm (format 35 mm).

Demi Keamanan Anda

⚠ PERINGATAN

- *Jangan membongkar atau memodifikasi*. Apabila terjadi kegagalan fungsi, produk sebaiknya diperbaiki hanya oleh teknisi berpengalaman. Apabila produk pecah terbelah akibat dari terjatuh atau kecelakaan lainnya, hindari menyentuh bagian yang terbuka. Gagal mematuhi pencegahan ini dapat menimbulkan sengatan listrik atau cedera lainnya.
- *Segera matikan kamera apabila terjadi kegagalan fungsi*. Apabila Anda melihat ada asap atau bau tidak biasa muncul dari unit produk, segera cabut adaptor AC dan keluarkan baterai kamera, sambil berhati-hati agar tidak terbakar. Melanjutkan pengoperasian dapat menyebabkan kebakaran atau cedera. Setelah melepas baterai, bawalah unit produk ke pusat servis resmi Nikon untuk pemeriksaan.
- *Jaga agar tetap kering*. Jangan celupkan produk ke air atau menangani dengan tangan basah. Gagal mematuhi pencegahan ini dapat menyebabkan kebakaran atau sengatan listrik.
- *Jangan gunakan di daerah yang mengandung gas mudah terbakar*. Menggunakan unit produk di pom bensin atau saat ada gas propana atau gas mudah terbakar lain atau debu dapat memicu ledakan atau kebakaran.
- *Jangan melihat langsung ke matahari melalui lensa atau jendela bidik kamera*. Memandang ke matahari atau sumber cahaya kuat lainnya melalui lensa atau jendela bidik dapat menyebabkan gangguan penglihatan menetap.

⚠ PERINGATAN

- *Jauhkan dari jangkauan anak-anak*. Gagal mematuhi pencegahan ini dapat menyebabkan cedera atau kegagalan fungsi produk.
- *Jangan memfokus cahaya matahari melalui lensa*. Cahaya matahari yang terfokus melalui lensa dapat menimbulkan kebakaran. Saat memotret subjek diterangi dari belakang, sebisanya jauhkan cahaya matahari dari bingkai; jika lensa tidak akan digunakan untuk jangka panjang, pasang kembali penutup lensa dan simpan di tempat yang tidak kena cahaya matahari langsung.
- *Jangan biarkan kepanasan*. Jangan tinggalkan produk di lokasi yang terpapar pada suhu teramat tinggi, seperti dalam kendaraan tertutup dengan cahaya matahari langsung, atau membungkus produk dengan handuk atau saputangan ataupun menutupi produk selama penggunaan. Gagal mematuhi pencegahan ini dapat menyebabkan kebakaran atau kegagalan fungsi produk.

■ Bagian-bagian Lensa (Gambar 1)

① Tanda pemasangan tudung lensa
② Cincin zoom
③ Skala panjang fokal
④ Tanda panjang fokal
⑤ Cincin fokus
⑥ Indikator jarak fokus
⑦ Tanda jarak fokus
⑧ Indeks rotasi lensa
⑨ Tanda pemasangan lensa
⑩ Gasket karet pemasangan lensa
⑪ Kontak CPU
⑫ Switch kunci zoom
⑬ Switch mode fokus
⑭ Switch batas fokus
⑮ Switch mode pengurang guncangan
⑯ Switch pengurang guncangan
⑰ Tudung lensa
⑱ Tanda pemasangan tudung lensa
⑲ Tanda kunci tudung lensa
⑳ Indeks posisi (90°)
㉑ Kerah tripod
㉒ Sekrup kunci leher tripod

■ Kompatibilitas

Lensa ini dapat digunakan bersama kamera seri-D4, seri-D3, Df, seri-D810, seri-D800, D750, D700, D610, D600, seri-D300, D7200, D7100, D7000, D5500, D5300, D5200, D5100, D5000, D3300, D3200, dan D3100. Untuk informasi terkini mengenai kamera kompatibel, simak katalog terbaru kami atau kunjungi situs web Nikon bagi wilayah Anda.

■ Fokus

Mode fokus yang didukung ditunjukkan dalam tabel berikut (untuk informasi tentang mode fokus kamera, bacalah buku petunjuk kamera).

Mode fokus kamera	Mode fokus lensa	
	M/A	M
AF	Fokus otomatis dengan pengaturan manual	Fokus manual dengan jendela jangkauan elektronik
MF	Fokus manual dengan jendela jangkauan elektronik	

M/A (Fokus otomatis dengan Pengaturan Manual)
Untuk memfokus menggunakan fokus otomatis dengan pengaturan manual (M/A):

1 Geser switch mode-fokus lensa ke M/A.

2 Fokus.
Jika diinginkan, fokus otomatis dapat dibatalkan dengan memutar cincin fokus lensa sambil menekan setengah tombol pelepas rana (atau, jika kamera dilengkapi dengan tombol **AF-ON**, sementara tombol **AF-ON** ditekan). Untuk memfokus ulang menggunakan fokus otomatis, tekan setengah tombol pelepas rana atau tekan tombol **AF-ON** kembali.

Switch batas Fokus
Switch ini menentukan batas jarak fokus bagi fokus otomatis.

- **FULL** (PENUH): Pilih opsi ini untuk menggunakan jangkauan fokus sepenuhnya.
- **∞–6m**: Jika subjek Anda akan selalu berada pada jarak paling sedikit 6 m, pilih opsi ini demi pemfokusan lebih cepat.

■ Zoom dan Kedalaman Bidang

Sebelum memfokus, putar cincin zoom untuk menyetel panjang fokal dan bingkailah foto. Apabila kamera menawarkan pratinjau jarak fokus (stop down), kedalaman bidang dapat dipratinjau di jendela bidik.

Catatan: *Panjang fokal menurun seiring pemendekan jarak fokus.*

Catat bahwa indikator jarak fokus dimaksudkan hanya sebagai panduan dan mungkin tidak dapat secara tepat menunjukkan jarak ke subjek serta kemungkinan, oleh karena kedalaman bidang atau faktor lainnya, tidak menampilkan ∞ saat kamera difokus pada objek jauh.

Untuk mengunci cincin zoom, putarlah ke posisi 200 mm dan geser switch kunci zoom ke **LOCK200**. *Fiti ini mencegah perpanjangan lensa yang menanggung beratnya sendiri selama kamera dibawa kesana kemari.*

■ Bukaan Diafragma

Bukaan disesuaikan menggunakan kontrol kamera. Kecepatan bingkai dapat menurun pada beberapa bukaan.

■ Pengurang Guncangan (VR)

Pengurang guncangan (VR) mengurangi pengaburan disebabkan oleh kamera goyang, yang memungkinkan kecepatan rana hingga 4,5 berhenti lebih lambat daripada yang seharusnya terjadi, yang meningkatkan rentang kecepatan rana yang tersedia. Efek dari VR pada kecepatan rana diukur di mode NORMAL menurut standar Asosiasi Produk Pencitraan dan Kamera (CIPA); lensa format-FX diukur menggunakan kamera digital format-FX, lensa format-DX menggunakan kamera format-DX. Lensa zoom diukur pada zoom maksimal.

Menggunakan Switch Pengurang Guncangan

- **Pilih ON untuk mengaktifkan pengurang guncangan.** Pengurang guncangan diaktifkan ketika tombol pelepas rana ditekan setengah, mengurangi efek dari guncangan kamera untuk meningkatkan pembingkaian dan fokus.
- **Pilih OFF** untuk mematikan pengurang guncangan.

Menggunakan Switch Mode Pengurang Guncangan

- **Pilih NORMAL** demi menambah efek pengurang guncangan saat memfoto subjek tidak bergerak.
- **Pilih SPORT** memfoto atlet dan subjek lain yang bergerak secara cepat dan tak terduga.

Menggunakan Pengurang Guncangan: Catatan

- Ketika menggunakan pengurang guncangan, tekan tombol pelepas rana setengah dan tunggu hingga gambar di jendela bidik stabil sebelum menekan tombol pelepas rana sepenuhnya.
- Ketika pengurang guncangan sedang aktif, gambar pada jendela bidik mungkin mengabur setelah rana dilepaskan. Ini tidak mengindikasikan kegagalan fungsi.
- **SPORT** disarankan bagi rekaman liputan, meskipun begitu **NORMAL** juga mendukungnya.
- Di mode **NORMAL** dan **SPORT**, pengurang guncangan berlaku hanya ke gerakan yang bukan merupakan bagian dari liputan (saat kamera diliput secara horisontal, sebagai contoh, pengurang guncangan hanya akan diberlakukan pada goyangan vertikal).
- Jangan mematikan kamera atau melepaskan lensa ketika pengurang guncangan sedang aktif. Apabila daya ke lensa diputus selama pengurang guncangan aktif, lensa mungkin akan berdesis saat digunca. Ini bukanlah kegagalan fungsi, dan dapat diperbaiki dengan memasang ulang lensa dan menghidupkan kamera.
- Apabila kamera dilengkapi dengan lampu kilat tepasang, pengurang guncangan akan dinonaktifkan ketika lampu kilat diisi dayanya.
- Pengurang guncangan **NORMAL** dan **SPORT** dapat mengurangi pengaburan saat kamera didudukkan pada tripod. **OFF** mungkin saja memberi hasil yang lebih baik dalam beberapa kasus tergantung pada jenis tripod dan kondisi pemotretan.
- **NORMAL** dan **SPORT** disarankan jika kamera didudukkan pada monopod.

■ Tudung Lensa

Tudung lensa melindungi lensa dan mencegah masuknya berkas cahaya yang dapat menyebabkan silau atau gambar ganda.

Memasang Tudung

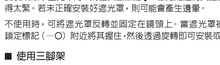

Sejajarkan tanda pemasangan tudung lensa (●) dengan tanda garis arah tudung lensa (▽) dan lalu putar tudungnya (●) hingga tanda ● sejajar dengan tanda pengunci tudung lensa (—○).

Saat memasang atau melepaskan tudung, peganglah di dekat simbol ▽ pada dasarnya dan hindari mengenggam terlalu kencang. Vinyet dapat terbentuk jika tudung tidak terpasang dengan benar.

Tudung dapat dibalik dan dipasang pada lensa saat tidak digunakan. Saat tudung dibalik, ia dapat dipasang dan dilepaskan dengan memutarnya sambil memegang di dekat tanda kuncinya (—○).

■ Menggunakan Tripod

Mendudukkan Peralatan pada Tripod

Saat lensa ini didudukkan pada kamera, pasang tripod ke leher tripod lensa, bukan ke soket tripod kamera.

Memutar Kamera (Gambar 2)

Kamera dapat diputar antara orientasi "lebar" (lansekap) dan "tegak" (potret) dan dikunci pada orientasi yang diinginkan. Catat bahwa tangan Anda dapat bersentuhan dengan tripod jika Anda memutar kamera sambil menggenggam pada pegangannya.

1 **Longgarkan sedikit sekrup pengunci leher tripod (●).**

2 **Putar kamera ke posisi yang diinginkan (●). Ketiga posisi terpisah pada indeks 90° dapat digunakan sebagai panduan.**

3 **Kencangkan sekrup pengunci leher tripod (●). Pastikan sekrup dikencangkan sepenuhnya, jika tidak lensa dapat tergelincir dari lehernya.**

Memasang Leher Tripod (Gambar 3)

1 **Longgarkan sedikit sekrup pengunci leher tripod (●).**

2 **Sejajarkan indeks putaran lensa pada puncak lensa dengan tanda ⟵ pada leher (●) dan masukkan lensa ke dalam lehernya.**

3 **Putar lensa ke posisi yang diinginkan (●). Ketiga posisi terpisah pada indeks 90° dapat digunakan sebagai panduan.**

4 **Kencangkan sekrup pengunci leher tripod (●). Pastikan sekrup dikencangkan sepenuhnya, jika tidak lensa dapat tergelincir dari lehernya.**

Melepaskan Kerah Tripod (Gambar 4)

1 **Berhati-hatilah agar tidak melepas sekrup dari soketnya, longgarkan sekrup pengunci leher tripod hingga lehernya bebas berputar (●).**

2 **Sejajarkan indeks putaran lensa pada puncak lensa dengan tanda ⟵ pada leher (●) dan lepaskan lensa dari lehernya (●).**

■ Perawatan Lensa

- Lensa kembali ke bukaan diafragma maksimal saat dilepas dari kamera. Untuk melindungi bagian dalam lensa, simpanlah jauh dari cahaya matahari langsung atau pasang kembali penutup lensa.
- Dukungilah selalu lensa saat menggenggam kamera. Gagal mematuhi pencegahan ini dapat merusak dudukan lensanya.
- Jangan memungut atau memegang lensa atau kamera hanya pada tudung lensanya.
- Jaga agar kontak CPU tetap bersih.
- Apabila gasket karet pemasangan lensa rusak, hentikan segera penggunaan dan bawalah lensa ke pusat servis resmi Nikon untuk diperbaiki.
- Gunakan blower untuk menghilangkan debu dan kotoran dari permukaan lensa. Untuk menghilangkan noda dan sidik jari, teteskan sedikit ethanol atau cairan pembersih lensa ke kain katun lembut dan bersih atau ke tisu pembersih lensa dan bersihkan dari tengah bergerak melingkar ke luar, usahakan agar tidak meninggalkan noda atau menyentuh kaca dengan jari Anda.
- Jangan gunakan pelarut organik seperti tiner cat atau bensin untuk membersihkan lensa.
- Tudung lensa atau filter NC dapat digunakan untuk melindungi elemen lensa depan.
- Pasang tutup depan dan belakang sebelum meletakkan lensa dalam kantung fleksibelnya.
- Apabila lensa tidak akan digunakan dalam waktu lama, simpanlah di tempat yang sejuk dan kering untuk mencegah jamur dan karat. Jangan menyimpan di tempat yang terkena cahaya matahari langsung atau bersama nafta atau kapur barus.
- Jaga lensa agar tetap kering. Karat pada mekanisme internal dapat menyebabkan kerusakan yang tidak dapat diperbaiki.
- Meninggalkan lensa di tempat yang sangat panas dapat merusak atau melengkungkan bagian yang terbuat dari plastik penguatan.

■ Aksesori yang Disertakan

- Tutup Lensa Depan 95 mm snap-on LC-95
- Tutup Lensa Belakang LF-4
- Tudung Bayonet HB-71
- Kotak Lensa CL-1434

■ Aksesori Kompatibel

- Filter ulir 95 mm
- Konverter tele AF-I/AF-S TC-14E 1/TC-14E II 1/TC-14E III 1/TC-17E II 1/TC-20E 1/TC-20E II 1/TC-20E III 1
1 Fokus otomatis tersedia hanya pada kamera yang menawarkan dukungan f/8.
2 Fokus otomatis tidak didukung.

■ Spesifikasi

Tipe	Lensa tipe E AF-S dengan CPU terpasang dan dudukan F
Panjang fokal	200 – 500 mm
Bukaan diafragma maksimal	f/5.6
Konstruksi lensa	19 elemen dalam 12 grup (termasuk 3 elemen ED)
Sudut gambar	• Kamera D-SLR Nikon format-FX: 12° 20′ – 5° 00′ • Kamera D-SLR Nikon format-DX: 8° 00′ – 3° 10′
Skala panjang fokal	Gradasi dalam milimeter (200, 300, 400, 500)
Informasi jarak	Output ke kamera
Zoom	Zoom manual menggunakan cincin zoom mandiri
Memfokus	Sistem Pemfokusan Internal (IF) Nikon dengan fokus otomatis yang dikendalikan oleh Silent Wave Motor dan cincin fokus terpisah untuk fokus manual
Pengurang guncangan	Pergeseran lensa menggunakan voice coil motor (VCM)
Indikator jarak fokus	2,2 m – ∞
Jarak fokus minimum	2,2 m dari bidang fokal
Bilah diafragma	9 (bukaan diafragma lingkaran)
Diafragma	Kontrol bukaan elektronik otomatis
Kisaran bukaan	f/5.6 – 32
Pengukuran	Bukaan penuh
Ukuran tambahan filter	95 mm (P = 1,0 mm)
Dimensi	Garis tengah maksimum sekitar 108 mm × 267,5 mm (jarak dari kelipak pemasangan lensa kamera)
Berat	Sekitar 2300 g, termasuk kerah tripod Sekitar 2090 g tanpa kerah tripod

Nikon memiliki hak untuk mengubah spesifikasi dari perangkat keras sebagaimana dijelaskan dalam buku petunjuk ini kapan saja dan tanpa pemberitahuan terlebih dahulu.

العربية

يرجى قراءة هذه التعليمات ودليل الكاميرا بعناية قبل استخدام هذا المنتج.

ملاحظة: عند تركيب العدسة على كاميرا رقمية عاكسة ذات صيغة DX مثل الكاميرا D7200 أو D5500، تكون زاوية الصورة لهذه العدسة 8° 00′ –3° 10′ وطول بؤري يساوي 300–750 مم (صيغة 35 مم).

من أجل سلامتك

⚠ تحذيرات

- **لا تفكك البطارية أو تعدّلها** في حالة حدوث خطأ، يجب صيانة المنتج على يد فني مؤهل فقط. في حالة كسر المنتج وانفتاحه نتيجة لسقوط أو لحادث آخر لا تلمس الأجزاء المكشوفة. عدم اتباع هذه الاحتياطات قد يتسبب في حدوث صدمة كهربية أو إصابة أخرى.
- **اخلع الكاميرا مباشرة في حالة حدوث عطل في المنتج** في حالة ملاحظة انبعاث دخان أو رائحة غير عادية من الجهاز، افصل محول التيار المتردد والنزع بطارية الكاميرا على الفور. يجب توخي الحذر لتجنب الإصابة بحروق قد يؤدي الاستمرار في الاستخدام إلى التعرض للإصابة أو نشوب حريق. بعد إزالة البطارية، توجه بالكاميرا إلى مركز خدمة نيكون معتمد للفحص.
- **حافظ عليه جافًا** لا تعرّض المنتج للماء أو تتعامله بيدك مبتلتين. عدم اتباع هذا التنبيه قد يؤدي إلى حريق أو صدمة كهربائية.
- **لا تستخدم المنتج وسط غازات قابلة للاشتعال** قد يؤدي تشغيل الجهاز في محطات التعبئة أو في وجود البروبان أو غازات أخرى قابلة للاشتعال أو الغبار إلى انفجار أو حريق.
- **لا تنظر إلى الشمس من خلال العدسة أو معين المنظر الخاص بالكاميرا** النظر إلى الشمس أو مصادر الضوء الساطعة الأخرى من خلال العدسة أو معين المنظر قد يؤدي إلى إصابة دائمة في الشبكية على الإبصار.

⚠ تنبيهات

- **يحفظ بعيدًا عن متناول الأطفال**. عدم اتباع هذه التعليمات قد يتسبب في إصابة أو في عطل المنتج.
- **لا تركّز ضوء الشمس عبر العدسة** قد يتسبب ضوء الشمس الذي يتم تركيزه بواسطة العدسة في نشوب حريق. عند تصوير الأهداف ذات الإضاءة الخلفية اجعل الشمس خارج الإطار؛ إذا لم تكن الكاميرا مستخدمة لفترة طويلة، استبدل أغطية العدسة وضعها بعيدًا عن ضوء الشمس المباشر.
- **تجنب الحرارة الزائدة** لا تترك المنتج في أماكن معرضة لدرجات حرارة عالية جدًا، مثل سيارة مغلقة في ضوء الشمس المباشر أو تغطي المنتج بمنشفة أو منديل أو تغطي المنتج أثناء استخدامه. عدم اتباع هذه التنبيهات قد يؤدي إلى حريق أو عطل بالمنتج.

■ أجزاء العدسة (الشكل 1)

① علامة تركيب واقية العدسة
② حلقة الزوم
③ مستوى الطول البؤري
④ علامة الطول البؤري
⑤ حلقة التركيز البؤري
⑥ مؤشر مسافة التركيز البؤري
⑦ علامة مسافة التركيز البؤري
⑧ علامة تدوير العدسة
⑨ علامة تركيب العدسة
⑩ الحشية المطاطية لتركيب العدسة
⑪ أطراف توصيل وحدة CPU
⑫ مفتاح قفل الزوم
⑬ مفتاح وضع التركيز البؤري
⑭ مفتاح حد التركيز البؤري
⑮ مفتاح وضع تقليل الاهتزاز
⑯ مفتاح تقليل الاهتزاز
⑰ واقية العدسة
⑱ علامة محاذاة واقية العدسة
⑲ علامة قفل واقية العدسة
⑳ مؤشرات الموضع (90 درجة)
㉑ حلقة طوق حامل ثلاثي الأرجل
㉒ برغي قفل طوق حامل ثلاثي الأرجل

■ التوافقية

يمكن استخدام هذه العدسة مع سلاسل الكاميرات وسلسلة D4 وسلسلة D3 وf و سلسلة D810 وسلسلة D800 وD750 وD700 وD610 وD600 وسلسلة D300 وD7200 وD7100 وD7000 وD5500 وD5300 وD5200 وD5100 وD5000 وD3300 وD3200 وD3100. للحصول على معلومات حديثة حول الكاميرات المتوافقة، انظر أحدث الكتالوجات الخاصة بنا أو تفضل بزيارة موقع نيكون الإلكتروني الخاص بمنطقتك.

■ التركيز البؤري

يعرض الجدول التالي أوضاع التركيز البؤري المدعومة (المعلومات عن أوضاع التركيز البؤري الخاصة بالكاميرا انظر دليل الكاميرا).

وضع التركيز البؤري للكاميرا	وضع التركيز البؤري للعدسة	
	M/A	M
AF	تركيز بؤري تلقائي مع إلغاء تلقائي (الأولوية AF)	تركيز بؤري يدوي مع معين مدى إلكتروني
MF	تركيز بؤري يدوي مع معين مدى إلكتروني	

M/A تركيز بؤري تلقائي مع تعديل يدوي)
لضبط التركيز باستخدام التركيز البؤري التلقائي مع التعديل اليدوي (M/A):

1 **اضبط مفتاح وضع التركيز البؤري للعدسة على الوضع M/A.**

2 **اضبط التركيز البؤري.**
يمكن عند الرغبة، تعديل التركيز البؤري التلقائي من خلال إدارة حلقة التركيز البؤري للعدسة أثناء الضغط على زر تحرير الغالق حتى المنتصف (أو إذا كانت الكاميرا مجهزة بزر **AF-ON**، أثناء الضغط على الزر **AF-ON**). لإعادة ضبط التركيز البؤري باستخدام التركيز البؤري التلقائي، اضغط زر تحرير الغالق حتى المنتصف أو اضغط الزر **AF-ON** مرة أخرى.

مفتاح حد التركيز البؤري
يحدد هذا المفتاح حد لمسافة التركيز البؤري بالنسبة للتركيز البؤري التلقائي.

- **FULL (كامل)**: حدد هذا الخيار لاستخدام نطاق التركيز البؤري بالكامل.
- **∞–6 m**: في حالة سيكون الهدف دائمًا على مسافة 6 متر على الأقل، اختر هذا الخيار لتركيز بؤري أسرع.

■ الزوم وعمق النطاق

قبل ضبط التركيز البؤري، أثر حلقة الزوم لتعديل الطول البؤري وضبط الصورة داخل الإطار. إذا كانت الكاميرا توفر معاينة لعمق النطاق

ملاحظة: يقل الطول البؤري مع انخفاض طول مسافة التركيز البؤري.
لاحظ أن مؤشر مسافة التركيز البؤري يعد للاستخدام فقط كدليل وقد لا يعرض مسافة بعد الأهداف بدقة وفي بعض الأحيان نتيجة لعمق النطاق وعوامل أخرى لا يعرض الزوم ∞ عندما تضبط الكاميرا التركيز البؤري