Nikon ME-W1

with **WARRANTY**

En	**Wireless Microphone**	User's Manual (with Warranty)
De	**Funkmikrofon**	Benutzerhandbuch (inkl. Garantiebeleg)
Fr	**Microphone sans fil**	Manuel d'utilisation (avec garantie)
No	**Trådløs mikrofon**	Bruksanvisning (med garanti)
Sv	**Trådlös mikrofon**	Användarhandbok (med garantidokument)
Fi	**Langaton mikrofoni**	Käyttöohje (jossa takuu)
Dk	**Trådløs mikrofon**	Brugervejledning (med garantibevis)
Nl	**Draadloze microfoon**	Gebruikshandleiding (met garantie)
Cz	**Bezdrátový mikrofon**	Návod k obsluze (včetně záručního listu)
Sk	**Bezdrôtový mikrofón**	Užívateľská príručka (so záručným listom)
Et	**Juhtmevaba mikrofon**	Kasutusjuhend (koos garantiiga)
Lv	**Bezvadu mikrofons**	Lietošanas rokasgrāmata (ar garantiju)
Lt	**Belaidis mikrofonas**	Naudojimo instrukcija (su garantija)

Printed in Japan
SB5E02(D6)
6MWA42D6-02

NIKON CORPORATION

Bluetooth®

Nikon Europe Service Warranty Card

**Europäische Kundendienst-Garantie von Nikon / Carte de garantie européenne de réparation Nikon
Garantikort, Nikon Europa-service / Garantikort för Nikons europeiska service / Nikonin Euroopan laajuinen huoltotakuukortti
Nikons garantikort med service inden for Europa / Nikon Europese servicegarantiekaart
Evropský záruční list Nikon / Záručný list na servis spoločnosti Nikon v Európe / Nikoni Euroopa teeninduse garantiikaart
Nikon Eiropas servisa garantijas karte / Nikon techninės priežiūros garantijos Europoje kortelė**

Model name/Produkt/Nom du modèle/Modellnavn/Modellnamn/Mallin nimi/Modelnavn/Modelnaam/Název modelu/Názov modelu/Mudeli nimetus/Modeļa nosaukums/Modelio pavadinimas

ME-W1

Serial No./Seriennummer/Numéro de série/Serienr./Serienummer/Sarjanumero/Serienr./Serienr./Výrobní číslo/Výrobné číslo/Seerianumber/Sērijas Nr./Serijos Nr.

Purchase date/Kaufdatum/Date d'achat/Kjøpsdato/Inköpsdatum/Ostopäivä/Købsdato/Aankoopdatum/Datum zakoupení/Dátum zakúpenia/Ostukuupäev/Iegādes datums/Įsigijimo data

Name and address of customer/Name und Adresse des Käufers/Nom et adresse du client/Kundens navn og adresse/Kundens namn och adress/Asiakkaan nimi ja osoite/Kundens navn og adresse/Naam en adres van klant/Jméno a adresa zákazníka/Meno a adresa zákazníka/Kliendi nimi ja aadress/Pircēja vārds, uzvārds un adrese/Kliento vardas, pavardė ir adresas

Dealer/Händler/Revendeur/Forhandler/Återförsäljare/Jälleenmyyjä/Forhandler/Dealer/Prodejce/Predajca/Müügiesindaja/Tirgotājs/Atstovas

SAMPLE

Distributor/Distributor/Distributeur/Distributør/Distributör/Maahantuoja/Leverandør/Distributeur/Distributor/Distribútor/Turustaja/Izplatītājs/Platintojas/

Nikon Europe B.V.
Tripolis 100, Burgerweeshuispad 101, 1076 ER Amsterdam, The Netherlands

Manufacturer/Hersteller/Fabricant/Produsent/Tillverkare/Valmistaja/Producent/Fabrikant/Výrobce/Výrobca/Tootja/Ražotājs/Gamintojas

NIKON CORPORATION
Shinagawa Intercity Tower C, 2-15-3, Konan, Minato-ku,
Tokyo 108-6290 Japan

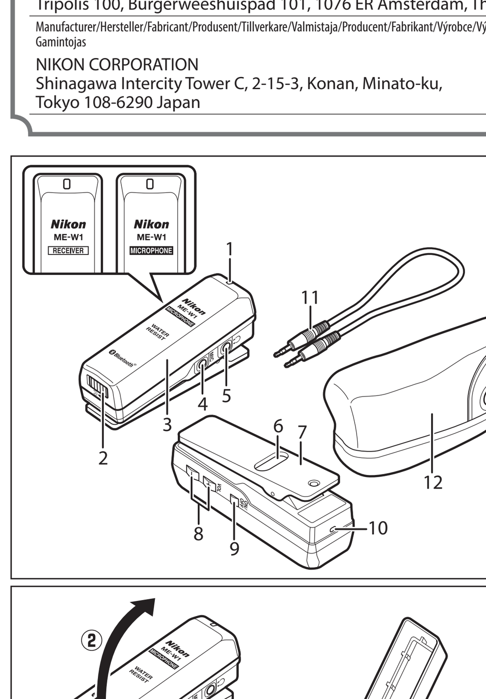

**Figure 1
Abbildung 1
Figure 1
Figur 1
Bild 1
Kuva 1
Figur 1
Figuur 1
Obrázek 1
Obrázok 1
Joonis 1
1. attēls
1 paveikslas**

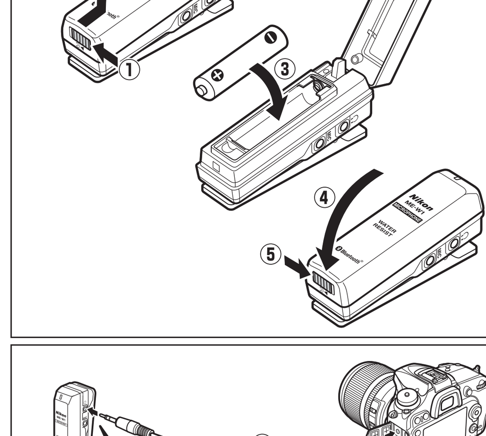

**Figure 2
Abbildung 2
Figure 2
Figur 2
Bild 2
Kuva 2
Figur 2
Figuur 2
Obrázek 2
Obrázok 2
Joonis 2
2. attēls
2 paveikslas**

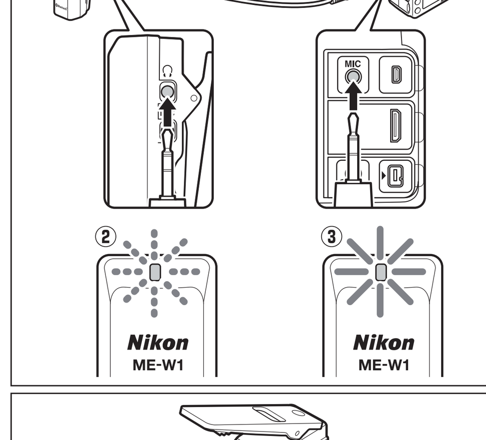

**Figure 3
Abbildung 3
Figure 3
Figur 3
Bild 3
Kuva 3
Figur 3
Figuur 3
Obrázek 3
Obrázok 3
Joonis 3
3. attēls
3 paveikslas**

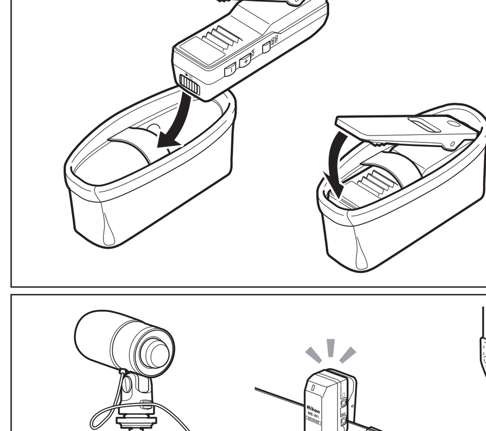

**Figure 4
Abbildung 4
Figure 4
Figur 4
Bild 4
Kuva 4
Figur 4
Figuur 4
Obrázek 4
Obrázok 4
Joonis 4
4. attēls
4 paveikslas**

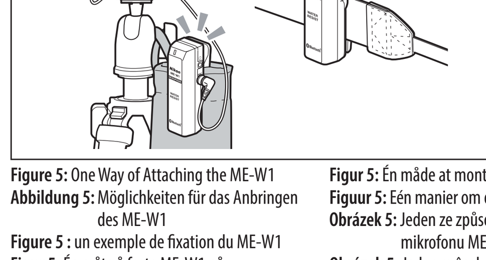

Figure 5: One Way of Attaching the ME-W1
Abbildung 5: Möglichkeiten für das Anbringen des ME-W1
Figure 5 : un exemple de fixation du ME-W1
Figur 5: En måte å feste ME-W1 på
Bild 5: ett sätt att ansluta ME-W1
Kuva 5: Yksi ME-W1:n kiinnitystapa
Figur 5: Én måde at montere ME-W1 på
Figuur 5: Eén manier om de ME-W1 te bevestigen
Obrázek 5: Jeden ze způsobů připevnění mikrofonu ME-W1
Obrázok 5: Jeden spôsob pripojenia ME-W1
Joonis 5: Üks viis ME-W1 kinnitamiseks
5. attēls: Viens no ME-W1 piestiprināšanas veidiem
5 paveikslas: vienas ME-W1 tvirtinimo būdas

English

The ME-W1 wireless microphone features Bluetooth wireless technology for off-camera recording of movie audio. Please read all instructions thoroughly to ensure that you get the most from your Nikon product.

The ME-W1 has two components: a microphone (labelled "MICROPHONE") that converts sounds in its vicinity to a wireless signal, and a receiver (labelled "RECEIVER") that receives the signal from the microphone. To record monaural sound, connect the receiver to the camera's external microphone connector or to an IC recorder or other third-party recording device (to record in stereo, connect an optional ME-1 stereo microphone to the microphone component). If both the microphone and receiver are connected to third-party headphones or earphones, the components can be used as transceivers for two-way communication.

The ME-W1 is compliant with the JIS/IEC Class 5 (IPX 5) water resistance standard, although this does not apply while the components are connected to headphones, cables, or the like. *Note that this does not constitute a blanket guarantee that the product will be water resistant in all circumstances.*

Notice for Customers in Europe

This symbol indicates that electrical and electronic equipment is to be collected separately.

The following apply only to users in European countries:

- This product is designated for separate collection at an appropriate collection point. Do not dispose of as household waste.
- Separate collection and recycling helps conserve natural resources and prevent negative consequences for human health and the environment that might result from incorrect disposal.
- For more information, contact the retailer or the local authorities in charge of waste management.

For Your Safety

To prevent damage to your Nikon product or injury to yourself or to others, read the following safety precautions in their entirety before using this equipment. Keep these safety instructions where all those who use the product will read them.

⚠ DANGER

- ***Observe caution when handling batteries***. Do not expose batteries to flame or excessive heat, disassemble batteries or attempt to remove or otherwise damage the battery insulation or casing, or transport or store batteries with metal objects such as necklaces or hairpins. The batteries could leak, overheat, or rupture. Insulate the terminals for transport by, for example, placing batteries in separate plastic bags.
- ***If battery liquid comes into contact with the eyes, rinse with clean water and seek immediate medical attention***. Failure to observe this precaution could result in visual impairment.

⚠ WARNINGS

- ***Do not disassemble or modify***. Should the product break open as the result of a fall or other accident, avoid touching the exposed parts. Failure to observe these precautions could result in electric shock or other injury.
- ***Remove the batteries immediately in the event of malfunction***. Should the product overheat, smoke, or produce an unusual smell, remove the batteries immediately, taking care to avoid burns, and take it to a Nikon-authorized service center for inspection. Continued operation could result in fire or injury.
- ***Do not handle with wet hands***. Failure to observe this precaution could result in electric shock.
- ***Do not use in the presence of flammable gas or dust***. Use of electronic equipment in the presence of flammable gas or dust could result in explosion or fire.
- ***Do not use near pacemakers***. This device may interfere with pacemakers. Observe all due precaution when wearing components on your chest.
- ***Use only the batteries specified in this manual and follow all instructions and warnings in the documentation provided with the batteries and charger***. Do not attempt to recharge non-rechargeable batteries. Failure to observe these precautions could result in the batteries leaking, overheating, or rupturing.
- ***Prior to disposal, insulate battery terminals with tape***. Fire, overheating, or rupture may result should metal objects come into contact with the terminals. Observe local regulations when recycling or disposing of batteries.

⚠ CAUTIONS

- ***Keep out of reach of children***. Failure to observe this precaution could result in injury.
- ***Follow the instructions of airline and hospital personnel***.
- ***Do not expose to high temperatures or strong physical shocks***. Do not leave the product in locations exposed to extremely high temperatures, such as in an enclosed vehicle in direct sunlight, or subject it to strong physical shocks. Failure to observe these precautions could result in product malfunction.
- ***Do not clean with organic solvents such as paint thinner or benzene or store with naphtha or camphor moth balls***. Failure to observe this precaution could discolor or damage the product's plastic parts, resulting in fire or electric shock.
- ***Remove the batteries when the product is not in use***. Remove the batteries before placing the product in storage. Leakage from the battery could cause fire, injury, or staining.

Parts of the ME-W1 (Figure 1)*

1 LED lamp	**5** Headphone jack	**9** Power switch
2 Latch	**6** Eyelet for camera strap	**10** Built-in microphone
3 Battery-chamber cover	**7** Clip	**11** Audio cable (with resistor)
4 Connector for external microphone	**8** Volume buttons	**12** Wind screen

* Part numbers are the same for both the microphone and receiver.

Installing Batteries (Figure 2)

The microphone and receiver each take one rechargeable Ni-MH (HR03) AAA battery or one alkaline (LR03) AAA battery.

1 Unlatch (①) and open (②) the battery-chamber covers.
2 Insert the batteries in the orientations shown (③).
3 Close (④) and latch (⑤) the battery-chamber covers.

Use

You can record audio using just the microphone or both the microphone and receiver, or connect headphones to both the microphone and receiver and use them for two-way communication.

■ Recording Audio with the Microphone (Figure 3)

Follow the steps below to record sound with the microphone.

1 Connect the receiver to the camera.
Using the supplied cable, connect the receiver headphone jack to the camera's external microphone connector (①). Do not use other cables for this purpose.
2 Turn the camera on.
3 Turn the microphone and receiver on.
Press and hold the power switches on the microphone and receiver until the LED lamps start to flash blue (②) to indicate that the components are negotiating a wireless connection. The lamps will stop flashing and light blue (③) when a connection is established.
4 Position the microphone.
5 Begin movie recording.
Start movie recording as described in the camera manual. The sounds picked up by the microphone will be recorded with the movie. The recording level can be adjusted using the camera's microphone sensitivity controls. If the camera is equipped with a headphone jack, third-party headphones or earphones can be connected to check the recording level. To restore the default receiver volume, press both volume buttons simultaneously until the LED starts to flash.

Before making important recordings, test the equipment to ensure that it is working correctly.

To turn the components off when recording is complete, press and hold the power switches.

■ Simultaneous Recording

To record sound simultaneously with both microphone and receiver, quickly press the power switch twice when turning the receiver on. The receiver LED lamp will light green. If the camera is equipped with a stereo microphone connector, the signal from the microphone component will be recorded to the left (L) stereo channel and that from the receiver to the right (R) channel. To end simultaneous recording and record using only the microphone component, quickly press the receiver power switch twice again.

■ Two-Way Communication

If both the microphone and receiver are connected to third-party headphones or earphones, the components can be used as transceivers for two-way communication. Sound is picked up by the components' built-in microphones.The volume buttons control headphone volume: press and release "+" or "–" to raise or lower volume, or press and hold for continuous adjustment. To mute sound, press and hold the "–" button.

Headphone Volume

Press and release the "+" or "–" volume buttons to raise or lower volume, or press and hold for continuous adjustment. To restore the default volume, press the buttons together until the LEDs start to flash, or press and hold the "–" button to mute sound.

■ The LED Lamps

Display	Component status
Slowly flashes blue	Components ready to connect. Confirm that both components are on.
Lights blue *	Connection established; microphone component recording.
Quickly flashes blue *	Poor signal quality; recording subject to interruption. Move components closer together.
Flashes red	Low battery. Replace with fresh or fully-charged battery.
Off	Component off.

* Color of receiver LED lamp is green if microphones on both components are on.

■ The Wind Screen (Figure 4)

Attach the wind screen to reduce the wind noise picked up by the built-in microphone.

Precautions for Use

- The microphone and receiver are paired at shipment and can not be used with other Bluetooth devices (such as computers or smartphones) or components from other ME-W1 wireless microphones. Use only components with matching serial numbers.
- Do not use in locations with temperatures outside the range of 0–40 °C (32–104 °F). Failure to observe this precaution could result in product malfunction.
- Do not tug the receiver or cable when the component is connected to the camera. Failure to observe this precaution could damage the cable or connectors.
- Water droplets and other liquids obstructing the holes for the built-in microphones may reduce volume or distort sound. Liquids can be removed with a soft, dry cloth.
- Use a blower or similar to remove dust, dirt, or other foreign matter from the connector sockets and the holes for the built-in microphones. Contact a Nikon-authorized service representative for assistance if the obstruction can not be removed.
- Do not insert pointed objects into the connector sockets or the holes for the built-in microphones. Failure to observe this precaution could result in internal damage to the product or loss of water resistance.
- The product may malfunction if used in the vicinity of transmission towers or other equipment that produces strong electromagnetic fields.
- Touching the components during recording can cause noise.
- If the wind screen gets wet, allow it to dry before putting it away. When wet, the screen may stain clothing or other objects with which it comes into contact.
- You may notice feedback when the microphone on either component is close to headphones or earphones. Increase the distance between the devices or lower microphone sensitivity.
- Audio and video may be slightly out of sync due to the signals from the components lagging the actual sound.
- If you notice echo when both microphones are on, move the components as far apart as possible.

Batteries

- When replacing batteries, turn the product off and insert the replacement batteries in the correct orientation.
- Dirt on the battery terminals can interrupt the flow of current. Clean dirt from the terminals before inserting the batteries.
- The wireless connection may be interrupted if the batteries overheat. Normal operation will resume once the batteries have cooled.
- Batteries tend to lose capacity at low temperatures, recover lost voltage when allowed to rest, and slowly discharge when not in use. Be sure to check the battery level before use and replace the batteries before they are fully discharged.
- Do not store batteries in locations subject to high temperatures or high humidity.
- For information on handling and recharging rechargeable batteries, see the documentation provided by the manufacturers of the batteries and the battery charger.
- Do not attempt to recharge non-rechargeable batteries. Failure to observe this precaution could cause the batteries to rupture.

Recycling rechargeable batteries (Ni-MH)	*Used batteries are a valuable resource; to protect the environment, recycle used batteries in accord with local regulations.*

Bluetooth®

■ Export

This product is controlled by the United States Export Administration Regulations, and the permission of the United States government is required if this product is to be exported or re-exported to any country to which the United States embargoes goods. The countries currently subject to embargo are Cuba, Iran, North Korea, Sudan, and Syria. This list is subject to change; contact the United States Department of Commerce for more recent information.

■ Notices for Customers in Europe

Restrictions on Bluetooth Devices

The Bluetooth transceiver included in this product conforms to wireless regulations in the country of sale and is not for use elsewhere (products purchased in the EU or EFTA can be used anywhere within the EU and EFTA). Nikon does not accept liability for use in other countries. Users who are unsure as to the original country of sale should consult with their local Nikon service center or Nikon-authorized service representative. This restriction applies to wireless operation only and not to other uses.

EC Declaration of Conformity

Nikon ME-W1
Manufacture: Nikon Corporation

A copy of the original DoC for this product as it relates to R&TTE can be found at the following website:
http://imaging.nikon.com/support/pdf/DoC_ME-W1.pdf.

R&TTE Directive

This product conforms to the regulations governing radio-frequency devices in the following countries and can not be used in other jurisdictions. Nikon accepts no responsibility for the use of this device in countries other than those listed below.

AT	BE	BG	CY	CZ	DK	EE	FI	FR	DE	GR	HU	IE	IT	LV	LT
LU	MT	NL	PL	PT	RO	SK	SI	ES	SE	GB	IS	LI	NO	CH	TR

Compatible Accessories

Stereo Microphone ME-1

Specifications

Number of channels	1 (monaural); 2 (stereo) if stereo microphone is connected
Communication protocols	Bluetooth® Specification Version 3.0
Output	Bluetooth® Specification Power Class 1
Bluetooth® profile	A2DP
Range (line of sight) [1]	50 m (164 ft)
Directionality	Non-directional
Frequency response	300–9,000 Hz
Power on/off	Controlled by power switch
Power source	One rechargeable Ni-MH (HR03) AAA battery or one alkaline (LR03) AAA battery
Power consumption	Approximately 0.3 W
Battery endurance [2]	Approximately 3 (Ni-MH) or 3 (alkaline) hours [3]
Audio input	Stereo mini-pin jack (3.5 mm diameter; plug-in power supported)
Audio output	Stereo mini-pin jack (3.5 mm diameter)
Water resistance	Compliant with JIS/IEC Class 5 (IPX 5; does not apply if cables are connected)
Operating temperature	0 °C–40 °C (32 °F–104 °F) with Ni-MH battery; 5 °C–40 °C (41 °F–104 °F) with alkaline battery
Dimensions (W × H × D)	Approx. 23.5 × 75.0 × 24.0 mm (1.0 × 3.0 × 1.0 in.), excluding clip
Weight	Approx. 32 g (1.2 oz), body only
Supplied accessories	Audio cable, wind screen, case

1. Assumes a clear line of sight between components; varies with signal strength and the presence or absence of obstacles (including people and metal objects) and reflective surfaces.
2. Measured at 20 ±5 °C (68 ±9 °F) with no external microphone attached. Varies with battery condition and operating environment; depending on the brand and storage condition, some batteries may be unusable or exhibit reduced endurance.
3. The capacity of alkaline batteries drops at low temperatures. Ni-MH batteries are recommended.

Specifications subject to change without notice. Nikon will not be held liable for lost audio due to product malfunction or damages that may result from any mistakes that this manual may contain. All figures are for units with fresh batteries.

■ Trademark Information

The Bluetooth wordmark and logos are registered trademarks of Bluetooth SIG, Inc., and any use by Nikon Corporation is under license. All other trade names mentioned in this manual or the other documentation provided with your Nikon product are the trademarks or registered trademarks of their respective holders.

Warranty Terms

Your Nikon equipment is guaranteed against any manufacturing defects for one full year from the date of original purchase. If during this period of guarantee the product proves defective due to improper material or workmanship, our authorized service network within the sales territory of Nikon Europe B.V. will, without charge for labor and parts, repair the product in the terms and conditions set as below. Nikon reserves the right (at its sole discretion) to replace or repair the product.

1. This warranty is only provided upon presentation of the completed warranty card and original invoice or purchase receipt indicating the date of purchase, product type and dealer's name, together with the product.
Nikon reserves the right to refuse free-of-charge warranty service if the above documents cannot be presented or if the information contained in it is incomplete or illegible.
2. This warranty will not cover:
• necessary maintenance and repair or replacement of parts due to normal wear and tear.
• modifications to upgrade the product from its normal purpose as described in user manuals, without the prior written consent of Nikon.
• transport costs and all risks of transport relating directly or indirectly to the warranty of the products.
• any damage resulting from modifications or adjustments which may be made to the product, without the prior written consent of Nikon, in order to comply with local or national technical standards in force in any other country than the ones for which the product was originally designed and/or manufactured.
3. The warranty will not be applicable in the case of:
• damage caused by misuse including but not limited to failure to use the product for its normal purpose or according to the user instructions on the proper use and maintenance, and to installation or use of the product inconsistent with the safety standards in force in the country where it is used.
• damage caused by accidents including but not limited to lightning, water, fire, misuse or neglect.
• alteration, defacing, illegibility or removal of the model or serial number on the product.
• damage resulting from repairs or adjustments which have been conducted by unauthorized service organizations or persons.
• defects in any system into which the product is incorporated or with which it is used.
4. This service warranty does not affect the consumer's statutory rights under applicable national laws in force, nor the consumer's right against the dealer arising from their sales/purchase contract.

Notice: An overview of all authorized Nikon Service Stations can be found online by following this Link
http://www.europe-nikon.com/service/

Deutsch

Das Funkmikrofon ME-W1 dient zur Aufnahme des Filmtons abseits der Kamera und arbeitet mit der Bluetooth-Funktechnologie. Lesen Sie bitte alle Anweisungen gründlich durch, damit Sie dieses Nikon-Produkt optimal einsetzen können.

Das ME-W1 umfasst zwei Komponenten: ein Mikrofon (beschriftet mit "MICROPHONE"), das den Ton in seinem Umfeld aufnimmt und in ein Sendesignal umwandelt, sowie ein Empfänger (beschriftet mit "RECEIVER"), der das drahtlose Signal vom Mikrofon empfängt. Für die Mono-Aufnahme verbinden Sie den Empfänger mit dem Kamera-Anschluss für externe Mikrofone oder mit einem Audio-Aufnahmegerät eines Drittherstellers (für Stereo-Aufnahmen können Sie ein optionales Stereomikrofon ME-1 an das Mikrofon-Modul anschließen). Wenn sowohl das Mikrofon als auch der Empfänger mit Kopfhörern oder Ohrhörern (von Drittherstellern) versehen sind, können die Module wie Sprechfunkgeräte für den Gegensprechverkehr eingesetzt werden.

Das ME-W1 erfüllt den JIS/IEC-Schutzgrad 5 (IPX5) für die Wasserfestigkeit; allerdings gilt dies nicht, wenn Ohrhörer, Kabel etc. angeschlossen sind. *Dies stellt keine allumfassende Garantie dafür dar, dass die genannte Wasserfestigkeit unter allen Umständen gegeben ist.*

Hinweis für Kunden in Europa

Durch dieses Symbol wird angezeigt, dass elektrische und elektronische Geräte getrennt entsorgt werden müssen.

Folgendes gilt für Verbraucher in europäischen Ländern:

- Dieses Produkt muss an einer geeigneten Sammelstelle separat entsorgt werden. Eine Entsorgung über den Hausmüll ist unzulässig.
- Durch getrennte Entsorgung und Recycling können natürliche Rohstoffe bewahrt und durch falsche Entsorgung verursachte, schädliche Folgen für die menschliche Gesundheit und Umwelt verhindert werden.
- Weitere Informationen erhalten Sie bei Ihrem Fachhändler oder bei den für die Abfallentsorgung zuständigen Behörden bzw. Unternehmen.

Sicherheitshinweise

Lesen Sie vor dem Benutzen die folgenden Sicherheitshinweise vollständig durch, um zu vermeiden, dass Ihr Nikon-Produkt beschädigt wird oder Sie selbst und andere sich verletzen. Bewahren Sie diese Hinweise dort auf, wo sie von allen Benutzern gelesen werden können.

⚠ GEFAHR

- ***Vorsicht beim Umgang mit Akkus und Batterien.*** Akkus/Batterien keiner großen Hitze oder offenem Feuer aussetzen, nicht auseinandernehmen und keinesfalls die Isolierung bzw. das Gehäuse entfernen oder beschädigen. Ferner nicht zusammen mit Metallgegenständen wie Halsketten oder Haarnadeln transportieren oder lagern. Die Akkus/Batterien können bei unsachgemäßer Handhabung auslaufen, überhitzen oder aufplatzen. Isolieren Sie die Kontakte voneinander, indem Sie die Akkus/Batterien zum Beispiel in separaten Plastikbeuteln transportieren.
- ***Sollte aus Akkus/Batterien ausgetretene Substanz mit den Augen in Kontakt kommen, spülen Sie diese sofort mit reichlich sauberem Wasser aus und konsultieren Sie umgehend einen Arzt.*** Andernfalls kann es zu Beeinträchtigungen des Sehvermögens kommen.

⚠ WARNHINWEISE

- ***Nicht auseinandernehmen oder modifizieren***. Vermeiden Sie das Berühren freiliegender Teile, falls das Produkt beispielsweise durch einen Sturz aufgebrochen ist. Das Missachten dieses Warnhinweises kann einen Stromschlag oder andere Verletzungen verursachen.
- ***Bei einer Fehlfunktion sofort die Akkus/Batterien herausnehmen***. Sollte das Produkt überhitzen, qualmen oder einen ungewöhnlichen Geruch absondern, nehmen Sie sofort die Akkus/Batterien heraus. Geben Sie Acht, sich dabei nicht an heißen Teilen zu verbrennen, und wenden Sie sich zur Überprüfung an einen Nikon-Kundendienst. Der fortgesetzte Betrieb kann einen Brand oder Verletzungen zur Folge haben.
- ***Nicht mit nassen Händen anfassen***. Bei Missachtung dieses Warnhinweises besteht die Gefahr eines Stromschlags.
- ***Nicht in der Nähe von entflammbarem Gas oder Staub benutzen***. Beim Betreiben eines elektrischen Geräts in der Nähe von entflammbarem Gas oder Staub besteht Explosions- und Brandgefahr.
- ***Nicht in der Nähe von Herzschrittmachern benutzen***. Dieses Gerät kann unter Umständen Herzschrittmacher stören. Beachten Sie alle gebotenen Vorsichtsmaßnahmen, wenn Sie die Geräte an Ihrer Brust tragen.
- ***Benutzen Sie ausschließlich die in dieser Anleitung aufgeführten Akku-/Batterietypen und befolgen Sie alle Anweisungen und Vorsichtsmaßnahmen in den Unterlagen zu den Akkus/Batterien und Ladegeräten.*** Versuchen Sie keinesfalls, nicht wiederaufladbare Batterien zu laden. Andernfalls könnten die Batterien auslaufen, überhitzen oder aufplatzen.
- ***Isolieren Sie vor dem Entsorgen von Akkus oder Batterien deren Kontakte mit Klebeband***. Wenn die Kontakte mit Metallgegenständen in Berührung kommen, besteht die Gefahr eines Brandes, der Überhitzung oder des Aufplatzens. Beachten Sie die örtlichen Vorschriften für das Entsorgen bzw. Recycling von Akkus/Batterien.

⚠ VORSICHTSMASSNAHMEN

- ***Von Kindern fernhalten***. Das Missachten dieser Vorsichtsmaßnahme kann Verletzungen zur Folge haben.
- ***Befolgen Sie die Anweisungen der Flugzeug-Crew oder des Krankenhaus-Personals***.
- ***Das Produkt weder sehr hohen Temperaturen noch starken Stößen aussetzen***. Bewahren Sie die Geräte nicht an Orten mit sehr hohen Temperaturen auf, z.B. einem geschlossenen Fahrzeug in der prallen Sonne. Schützen Sie die Geräte vor kräftigen Stößen. Das Missachten dieser Vorsichtsmaßnahmen kann Fehlfunktionen zur Folge haben.
- ***Nicht mit organischen Lösungsmitteln wie Farbverdünner oder Waschbenzin reinigen, und nicht zusammen mit Naphthalin- oder Kampfer-Mottenkugeln lagern***. Andernfalls kann es zur Verfärbung oder Beschädigung der Kunststoffteile des Produkts kommen, was wiederum einen Brand oder Stromschlag zur Folge haben kann.
- ***Nehmen Sie bei Nichtgebrauch der Geräte die Akkus/Batterien heraus***. Nehmen Sie für das Aufbewahren die Akkus/Batterien heraus. Das Auslaufen von Akkus/Batterien kann zu Verschmutzungen, Verletzungen oder einem Brand führen.

Teilebezeichnungen für das ME-W1 (Abbildung 1) *

1 LED-Lampe	**5** Kopfhörerbuchse	**9** Ein-/Ausschalter
2 Verriegelung	**6** Öse für Kamera-Trageriemen	**10** Integriertes Mikrofon
3 Batteriefach-Abdeckung	**7** Ansteck-Klammer	**11** Audiokabel (mit Widerstand)
4 Anschluss für externes Mikrofon	**8** Lautstärketasten	**12** Windschutz

* Die Teilenummern gelten gleichermaßen für das Mikrofon und den Empfänger.

Akkus/Batterien einsetzen (Abbildung 2)

Das Mikrofon und der Empfänger werden mit je einer Micro-Zelle (Größe AAA) bestückt; verwendbar sind wiederaufladbare NiMH-Akkus (HR03) oder Alkali-Mangan-Batterien (LR03).

1 Entriegeln (①) und öffnen (②) Sie die Batteriefach-Abdeckungen.
2 Setzen Sie jeweils einen Akku bzw. eine Batterie in der dargestellten Ausrichtung ein (③).
3 Schließen (④) und verriegeln (⑤) Sie die Batteriefach-Abdeckungen.

Verwenden des Funkmikrofons

Sie können den Ton mit dem Mikrofon-Modul allein aufnehmen oder mit dem Mikrofon- und Empfänger-Modul gemeinsam. Wenn Sie an das Mikrofon und den Empfänger Kopfhörer anschließen, lassen sich die Module für den Gegensprechverkehr nutzen.

■ Tonaufnahme mit dem Mikrofon-Modul (Abbildung 3)

Befolgen Sie die nachstehenden Schritte, um Ton mit dem Mikrofon-Modul aufzunehmen.

1 Schließen Sie den Empfänger an die Kamera an.
Verbinden Sie die Kopfhörerbuchse des Empfängers und den Kamera-Anschluss für externe Mikrofone mittels des mitgelieferten Kabels (①). Verwenden Sie für diesen Zweck kein anderes Kabel.
2 Schalten Sie die Kamera ein.
3 Schalten Sie Mikrofon und Empfänger ein.
Halten Sie den Ein-/Ausschalter am Mikrofon- bzw. Empfänger-Modul gedrückt, bis die jeweilige LED-Lampe blau zu blinken beginnt (②). Damit wird angezeigt, dass die Module die drahtlose Verbindung aufbauen. Die Lampen hören auf zu blinken und leuchten dauerhaft blau (③), wenn die Verbindung hergestellt ist.
4 Positionieren Sie das Mikrofon-Modul.
5 Starten Sie die Filmaufnahme.
Beginnen Sie mit der Filmaufnahme, wie im Kamera-Handbuch beschrieben. Der vom Mikrofon-Modul aufgenommene Ton wird mit dem Videofilm aufgezeichnet. Der Aufnahmepegel lässt sich mit der Kamera-Einstellung für die Mikrofonempfindlichkeit regeln. Falls die Kamera mit einem Kopfhöreranschluss ausgestattet ist, können Sie mit einem Kopfhörer oder Ohrhörer (von Drittherstellern) den Aufnahmepegel kontrollieren. Um die Lautstärke am Empfänger auf Standard zurückzusetzen, drücken Sie gleichzeitig beide Lautstärketasten, bis die LED zu blinken beginnt.

Testen Sie Ihre Ausrüstung vor wichtigen Aufnahmen, um sicherzugehen, dass alles richtig funktioniert.

Um die Module nach der Aufnahme auszuschalten, halten Sie den jeweiligen Ein-/Ausschalter gedrückt.

■ Simultane Tonaufnahme

Um den Ton sowohl mit dem Mikrofon- als auch dem Empfänger-Modul aufzunehmen, müssen Sie den Ein-/Ausschalter beim Einschalten des Empfängers zweimal kurz hintereinander drücken. Die LED-Lampe am Empfänger leuchtet grün. Wenn die Kamera einen Anschluss für Stereomikrofone besitzt, wird das Tonsignal vom Mikrofon-Modul auf dem linken Stereokanal (L) aufgezeichnet und das Tonsignal vom Empfänger auf dem rechten Kanal (R). Um die simultane Aufnahme zu beenden und nur mit dem Mikrofon-Modul aufzunehmen, müssen Sie den Ein-/Ausschalter am Empfänger erneut zweimal kurz hintereinander drücken.

■ Gegensprechverkehr

Wenn sowohl das Mikrofon- als auch das Empfänger-Modul mit Kopfhörern oder Ohrhörern (von Drittherstellern) versehen werden, lassen sich die Module wie Sprechfunkgeräte für den Gegensprechverkehr benutzen. Die Sprache wird von den integrierten Mikrofonen der beiden Module aufgenommen. Die Lautstärketasten regeln die Kopfhörerlautstärke: das Drücken und Loslassen von "+" oder "–" erhöht bzw. verringert die Lautstärke; das Gedrückthalten bewirkt eine kontinuierliche Verstellung. Zum Stummschalten müssen Sie die Taste "–" drücken und festhalten.

Kopfhörerlautstärke

Das Drücken und Loslassen der Lautstärketaste "+" oder "–" erhöht bzw. verringert die Lautstärke; für die kontinuierliche Verstellung halten Sie die jeweilige Taste gedrückt. Um die Standardlautstärke wiederherzustellen, müssen beide Tasten gleichzeitig gedrückt werden, bis die LED zu blinken beginnt. Zum Stummschalten die Taste "–" drücken und festhalten.

■ Die LED-Lampen

Anzeige	Modul-Status
Blinkt langsam blau	Die Module sind bereit, die Verbindung aufzubauen. Stellen Sie sicher, dass beide Module eingeschaltet sind.
Leuchtet blau *	Die Verbindung ist hergestellt; das Mikrofon-Modul nimmt auf.
Blinkt schnell blau *	Schwache Signalqualität; die Aufnahme könnte unterbrochen werden. Verkleinern Sie den Abstand zwischen den Modulen.
Blinkt rot	Akku/Batterie ist schwach. Setzen Sie eine frische Batterie bzw. einen voll geladenen Akku ein.
Aus	Modul ist ausgeschaltet.

* Die LED-Lampe am Empfänger leuchtet grün, wenn die Mikrofone an beiden Modulen eingeschaltet sind.

■ Der Windschutz (Abbildung 4)

Bringen Sie den Windschutz an, um die vom eingebauten Mikrofon aufgenommenen Windgeräusche zu verringern.

Vorsichtsmaßnahmen beim Gebrauch und weitere Hinweise

- Die zusammen gelieferten Mikrofon- und Empfänger-Module sind einander zugeordnet und können weder mit anderen Bluetooth-Geräten (wie Computer oder Smartphones) noch mit Modulen aus anderen ME-W1-Sets verwendet werden. Benutzen Sie nur Module mit übereinstimmenden Seriennummern.
- Nicht an Orten mit Umgebungstemperaturen außerhalb des Bereichs von 0 bis 40 °C benutzen. Andernfalls kann es zu Fehlfunktionen kommen.
- Ziehen Sie nicht am Empfänger oder am Kabel, wenn das Modul an der Kamera angeschlossen ist. Andernfalls besteht die Gefahr der Beschädigung des Kabels oder der Anschlüsse.
- Wassertropfen oder andere Flüssigkeiten, die die Öffnungen der eingebauten Mikrofone blockieren, können die Lautstärke oder die Klangqualität vermindern. Die Flüssigkeiten lassen sich mit einem weichen, trockenen Tuch entfernen.
- Verwenden Sie einen Blasebalg oder ähnliches, um Staub, Schmutz und andere Fremdkörper aus den Anschlussbuchsen und den Öffnungen der eingebauten Mikrofone zu entfernen. Wenden Sie sich zwecks Unterstützung an einen Nikon-Kundendienst, falls sich die Fremdkörper nicht beseitigen lassen.
- Führen Sie keine spitzen Gegenstände in die Anschlussbuchsen und Öffnungen der eingebauten Mikrofone ein. Das Missachten dieses Warnhinweises kann zu Beschädigungen im Innern des Produkts oder zum Verlust der Wasserfestigkeit führen.
- Das Produkt funktioniert unter Umständen nicht, falls es in der Nähe von Sendetürmen und anderen Anlagen, die starke elektromagnetische Felder ausstrahlen, benutzt wird.
- Beim Berühren der Module während der Aufnahme können störende Geräusche auftreten.
- Wird der Windschutz nass, lassen Sie ihn vor dem Weglegen trocknen. Im nassen Zustand kann der Windschutz eventuell Kleidung und andere Dinge, mit denen er in Berührung kommt, beschmutzen.
- Möglicherweise tritt eine Rückkopplung auf, wenn das Mikrofon eines Moduls den Kopf- oder Ohrhörern zu nahe kommt. Vergrößern Sie den Abstand zwischen den Geräten oder verringern Sie die Mikrofonempfindlichkeit.
- Ton und Bild einer Videoaufnahme sind möglicherweise nicht ganz synchron, weil die Signale der Module gegenüber dem Echtton eine leichte Zeitverzögerung haben.
- Falls Sie ein Echo feststellen, wenn beide Mikrofone eingeschaltet sind, entfernen Sie die Module so weit wie möglich voneinander.

Akkus/Batterien

- Schalten Sie zum Austauschen von Akkus bzw. Batterien die Geräte aus und setzen Sie die Ersatzzellen in der korrekten Ausrichtung ein.
- Eine Verschmutzung der Kontakte kann den Stromfluss behindern. Säubern Sie bei Bedarf die Kontakte, bevor Sie Akkus bzw. Batterien einsetzen.
- Die Funkverbindung bricht unter Umständen ab, falls die Akkus/Batterien zu heiß werden. Der normale Betrieb kann fortgesetzt werden, sobald sie ausreichend abgekühlt sind.
- Die Akku- bzw. Batterieleistung nimmt bei niedrigen Temperaturen ab, erholt sich jedoch bei normaler Temperatur wieder. Bei Nichtgebrauch findet eine langsame Entladung statt. Überprüfen Sie vor dem Gebrauch den Ladezustand und ersetzen Sie Akkus bzw. Batterien, bevor sie vollständig leer sind.
- Bewahren Sie Akkus/Batterien nicht an Orten mit hohen Temperaturen oder hoher Luftfeuchte auf.
- In der Anleitung zu Ihren Akkus und zum Akkuladegerät finden Sie weiterführende Informationen zur Verwendung und zum Aufladen der Akkus.
- Laden Sie keine nicht wiederaufladbaren Batterien auf. Andernfalls können die Batterien aufplatzen.

Entsorgen von Akkus (Ni-MH)	*Nicht mehr gebrauchsfähige Akkus enthalten wertvolle Rohstoffe. Entsorgen Sie Akkus zwecks Recycling bei einer entsprechenden Sammelstelle.*

Bluetooth®

■ Exportbestimmungen

Dieses Produkt unterliegt den US-Ausfuhrbestimmungen und benötigt eine Genehmigung der US-Regierungsbehörden für den direkten oder indirekten Export in Länder, gegen die die USA ein Handelsembargo verhängt haben. Derzeit betrifft das Handelsembargo die folgenden Länder: Kuba, Iran, Nordkorea, Sudan und Syrien. Diese Liste ist vorbehalten; wenden Sie sich für aktuelle Informationen an das US-Wirtschaftsministerium.

■ Hinweise für Kunden in Europa

Einschränkungen für Bluetooth-Geräte

Der Bluetooth-Sender/Empfänger in diesem Gerät entspricht den Bestimmungen für Funkübertragungen im jeweiligen Land des Verkaufs und ist nicht für das Benutzen anderswo vorgesehen. In der EU oder EFTA (Europäische Freihandelsassoziation) gekaufte Produkte können an jedem beliebigen Ort in der EU und EFTA eingesetzt werden. Nikon übernimmt keine Verantwortung für das Benutzen in anderen Ländern. Anwender, die sich bezüglich des ursprünglichen Verkaufslands unsicher sind, sollten sich mit einem Nikon-Kundendienst in Verbindung setzen. Diese Einschränkungen beziehen sich ausschließlich auf den drahtlosen Betrieb der Geräte.

EG-Konformitätserklärung

Nikon ME-W1
Hersteller: Nikon Corporation

Eine Ausfertigung der Original-Konformitätserklärung für dieses Produkt im Zusammenhang mit der R&TTE-Richtlinie ist auf der folgenden Internetseite zu finden:
http://imaging.nikon.com/support/pdf/DoC_ME-W1.pdf

R&TTE-Richtlinie

Dieses Produkt entspricht in den nachfolgend aufgeführten Ländern den Vorschriften für Geräte, die mit Funk arbeiten; es kann nicht in einem anderen hoheitlichen Zuständigkeitsbereich verwendet werden. Nikon übernimmt keine Verantwortung für den Gebrauch dieses Produkts in Ländern, die nicht in der folgenden Aufzählung enthalten sind.

AT	BE	BG	CY	CZ	DK	EE	FI	FR	DE	GR	HU	IE	IT	LV	LT
LU	MT	NL	PL	PT	RO	SK	SI	ES	SE	GB	IS	LI	NO	CH	TR

Kompatibles Zubehör

Stereomikrofon ME-1

Technische Daten

Anzahl der Kanäle	1 (Mono); 2 (Stereo), wenn Stereomikrofon angeschlossen ist
Kommunikationsprotokoll	Bluetooth® Spezifikation Version 3.0
Leistung	Bluetooth® Spezifikation Klasse 1
Bluetooth®-Profil	A2DP
Reichweite (Sichtlinie) [1]	50 m
Richtcharakteristik	keine Richtwirkung
Frequenzgang	300 – 9.000 Hz
Ein- und Ausschalten	Bedienung durch Ein-/Ausschalter
Stromversorgung	je eine Micro-Zelle (Größe AAA): wiederaufladbarer NiMH-Akku (HR03) oder Alkali-Mangan-Batterie (LR03)
Leistungsaufnahme	ca. 0,3 W
Betriebszeit [2]	ca. 3 Stunden (NiMH) oder 3 Stunden (Alkali-Mangan) [3]
Audio-Eingang	Mini-Stereoklinkenbuchse (3,5 mm Durchmesser; Unterstützung für "Plug-in Power")
Audio-Ausgang	Mini-Stereoklinkenbuchse (3,5 mm Durchmesser)
Wasserfestigkeit	Gemäß JIS/IEC-Schutzart 5 (IPX5; gilt nicht, wenn Kabel angeschlossen sind)
Betriebstemperatur	0 °C bis 40 °C mit NiMH-Akku; 5 °C bis 40 °C mit Alkali-Mangan-Batterie
Abmessungen (B × H × T)	ca. 23,5 × 75,0 × 24,0 mm, ohne Ansteck-Klammer
Gewicht	ca. 32 g, nur Gehäuse
Mitgeliefertes Zubehör	Audiokabel, Windschutz, Etui

1. Setzt die freie Sicht zwischen Mikrofon- und Empfänger-Modul voraus; die Reichweite schwankt mit der Signalstärke und der An- oder Abwesenheit von Hindernissen (einschließlich Menschen und metallischen Objekten) bzw. reflektierenden Flächen.
2. Gemessen bei 20 ±5 °C und ohne angeschlossenes externes Mikrofon. Hängt vom Zustand des Akkus bzw. der Batterie und von der Betriebsumgebung ab; auch die Marke und die Lagerungsbedingungen sind Faktoren, warum manche Akkus/Batterien möglicherweise nicht verwendbar oder zeigen geringere Leistung.
3. Die Kapazität von Alkali-Mangan-Batterien sinkt bei niedrigen Temperaturen. Der Einsatz von NiMH-Akkus ist empfehlenswert.

Änderung der technischen Daten ohne Ankündigung vorbehalten. Nikon übernimmt keine Haftung für fehlgeschlagene Tonaufnahmen aufgrund von Fehlfunktionen des Produkts und für Schäden, die aus eventuellen Fehlern in dieser Anleitung entstehen können. Alle Angaben gelten für Module mit frischen Batterien bzw. voll geladenen Akkus.

■ Informationen zu Warenzeichen

Die Bluetooth-Wortmarke und -Logos sind eingetragene Marken von Bluetooth SIG, Inc. und werden von Nikon Corporation unter Lizenz benutzt. Alle weiteren Handelsnamen, die in diesem Handbuch oder in der sonstigen Dokumentation zu Ihrem Nikon-Produkt erwähnt werden, sind Marken oder eingetragene Marken ihrer jeweiligen Inhaber.

Garantiebestimmungen

Für Ihr Nikon-Gerät übernehmen wir bei allen Herstellungsfehlern ein volles Jahr Garantie ab dem nachgewiesenen Kaufdatum. Sollte das Produkt während dieser Garantiezeit aufgrund von Material- oder Verarbeitungsfehlern Mängel aufweisen, wird es vom autorisierten Kundendienstnetz im Verkaufsgebiet von Nikon Europe B.V. ohne Berechnung von Ersatzteil- oder Arbeitskosten zu den untenstehenden Bedingungen repariert. Nikon behält sich das Recht vor, das Produkt nach freiem Ermessen zu reparieren oder durch ein neues zu ersetzen.

1. Diese Garantie gilt nur, wenn zusammen mit dem Produkt die ausgefüllte Garantiekarte und die Originalrechnung bzw. der Kassenbon vorgelegt werden, auf denen das Kaufdatum, das Produkt und der Name des Händlers vermerkt sind.
Wenn diese Belege nicht vorgelegt werden oder unvollständig bzw. unleserlich ausgefüllt sind, behält sich Nikon das Recht vor, die kostenlose Garantiereparatur zu verweigern.
2. Diese Garantie schließt nicht ein:
• Wartungs- oder Reparaturarbeiten bzw. den Austausch von Teilen aufgrund normaler Abnutzungserscheinungen.
• Änderungen, mit denen das Produkt gegenüber seinem üblichen, in der Bedienungsanleitung beschriebenen Verwendungszweck aufgerüstet wird, sofern diese Änderungen nicht zuvor von Nikon schriftlich genehmigt wurden.
• Sämtliche direkt oder indirekt mit der Garantieleistung verbundenen Transportkosten und -risiken.
• Jegliche Schäden aufgrund von Änderungen oder Anpassungen, mit denen das Produkt ohne vorherige schriftliche Genehmigung durch Nikon an örtliche oder nationale technische Standards eines Landes angeglichen wird, das nicht zu den Ländern gehört, für die das Produkt ursprünglich konzipiert bzw. hergestellt wurde.
3. Die Garantie erlischt bei:
• Schäden durch unsachgemäßen Gebrauch, einschließlich aber nicht beschränkt auf Schäden durch Verwendung des Produktes für nicht vorgesehene Zwecke oder unter Missachtung der Hinweise in der Bedienungsanleitung über Gebrauch und Wartung des Produkts, sowie Schäden durch Installation bzw. Verwendung des Produkts unter Missachtung der gültigen Sicherheitsstandards des Landes, in dem das Produkt verwendet wird.
• Schäden durch Unfälle, einschließlich aber nicht beschränkt auf Blitzschlag, Wasser, Feuer, unsachgemäßen oder unvorsichtigen Gebrauch.
• Veränderter, unleserlich gemachter oder beseitigter Modell- oder Seriennummer auf dem Produkt.
• Schäden aufgrund von Reparaturen oder Anpassungen durch nicht zur Reparatur befugte Firmen oder Personen.
• Mängeln des Systems, in welches das Produkt integriert oder mit dem es benutzt wird.
4. Die durch gültige und anwendbare nationale Gesetze verbrieften Rechte des Verbrauchers und die Ansprüche des Verbrauchers gegenüber dem Händler aufgrund des Kaufvertrages bleiben von dieser Kundendienstgarantie unberührt.

Hinweis: Eine Übersicht über alle autorisierten Nikon Service Points ist online über den folgenden Link verfügbar:
http://www.europe-nikon.com/service/

Français

Le microphone sans fil ME-W1 est doté de la technologie sans fil Bluetooth, permettant d'enregistrer le son des vidéos en se tenant éloigné de l'appareil photo. Veuillez lire attentivement toutes les instructions afin d'utiliser au mieux votre produit Nikon.

Le ME-W1 possède deux composants : un microphone (appelé « MICROPHONE ») qui convertit les sons environnants en signal sans fil et un récepteur (appelé « RECEIVER » (RÉCEPTEUR)) qui reçoit le signal du microphone. Pour enregistrer le son en mono, branchez le récepteur dans la prise pour microphone externe de l'appareil photo, dans un enregistreur IC ou dans un dispositif d'enregistrement d'une autre marque (pour enregistrer en stéréo, branchez un microphone stéréo ME-1 [en option] dans le composant « microphone »). Si le microphone et le récepteur sont tous les deux branchés sur des casques ou des écouteurs d'autres marques, ils peuvent être utilisés comme émetteurs-récepteurs pour une communication bidirectionnelle.

Le ME-W1 est en conformité avec la norme de classe 5 JIS/IEC (IPX 5) pour la résistance à l'eau, bien que cette caractéristique ne s'applique pas lorsque les composants sont branchés à des casques, câbles ou similaires. *Notez que ceci ne garantit pas que le produit sera résistant à l'eau en toute circonstance.*

Avis pour les clients en Europe

Ce symbole indique que le matériel électrique et électronique doit être jeté dans les conteneurs appropriés.

Les mentions suivantes s'appliquent uniquement aux utilisateurs situés dans les pays européens :

- Ce produit doit être jeté dans un point de collecte approprié. Il ne doit pas être jeté avec les déchets ménagers.
- Le tri sélectif et le recyclage permettent de préserver les ressources naturelles et d'éviter les conséquences négatives pour la santé humaine et l'environnement, qui peuvent être provoquées par une élimination incorrecte.
- Pour plus d'informations, contactez votre revendeur ou les autorités locales chargées de la gestion des déchets..

Avis pour les clients en France

LE PRODUIT ET SON EMBALLAGE RELÈVENT D'UNE CONSIGNE DE TRI

PENSEZ AU TRI ! ETUI CARTON À RECYCLER

CONSIGNE POUVANT VARIER LOCALEMENT > WWW.CONSIGNESDETRI.FR

Pour votre sécurité

Afin d'éviter d'endommager votre produit Nikon et de vous blesser ou de blesser un tiers, lisez attentivement et intégralement les consignes de sécurité ci-dessous avant d'utiliser ce matériel. Gardez ces consignes de sécurité à disposition de tous ceux qui auront à se servir de ce produit.

⚠ DANGER

- ***Soyez vigilant lorsque vous manipulez les accumulateurs/piles***. Ne les exposez pas aux flammes ou à une chaleur excessive, ne les démontez pas ou n'essayez pas de retirer ou d'endommager de quelque manière que ce soit leur isolant ou leur enveloppe extérieure, ne les transportez pas ou ne les rangez pas avec des objets métalliques comme des colliers ou des épingles. Les accumulateurs/piles pourraient fuir, surchauffer ou se casser. Isolez leurs contacts lors du transport, en plaçant les accumulateurs/piles dans des sacs plastiques séparés, par exemple.
- ***Si du liquide provenant des accumulateurs/piles entre en contact avec les yeux, rincez-les à l'eau claire et consultez immédiatement un médecin***. Le non-respect de cette consigne peut provoquer une déficience visuelle.

⚠ AVERTISSEMENTS

- ***Ne démontez pas ou ne modifiez pas le matériel***. Si ce produit se casse suite à une chute ou à un autre accident, évitez de toucher les parties exposées. Vous risquez sinon de recevoir une décharge électrique ou de vous blesser.
- ***Retirez immédiatement les accumulateurs/piles en cas de dysfonctionnement***. Si le produit surchauffe, émet de la fumée ou une odeur inhabituelle, retirez immédiatement les accumulateurs/piles, en faisant attention de ne pas vous brûler et confiez-le à un centre de réparation agréé Nikon pour le faire contrôler. Continuer d'utiliser le matériel risque de provoquer un incendie ou des blessures.
- ***Ne manipulez pas le matériel avec des mains mouillées***. Vous risquez sinon de recevoir une décharge électrique.
- ***N'utilisez pas le matériel en présence de gaz inflammable ou de poussière***. L'utilisation de matériel électronique en présence de gaz inflammable ou de poussière risque de provoquer une explosion ou un incendie.
- ***N'utilisez pas ce matériel à proximité de pacemakers***. Ce dispositif peut interférer avec les pacemakers. Observez toutes les précautions nécessaires lorsque les composants sont placés au niveau de votre poitrine.
- ***Utilisez uniquement les accumulateurs/piles préconisés dans ce manuel et suivez toutes les instructions et tous les avertissements indiqués dans la documentation fournie avec les accumulateurs/piles et le chargeur***. N'essayez pas de recharger des piles non rechargeables. Le non-respect de ces consignes peut provoquer la fuite, la surchauffe ou la casse des piles.
- ***Avant de jeter les accumulateurs/piles, protégez leurs contacts avec du ruban adhésif***. Les accumulateurs/piles risquent de prendre feu, de surchauffer ou de se casser si des objets métalliques touchent leurs contacts. Respectez les réglementations en vigueur dans votre pays lorsque vous recyclez ou jetez les accumulateurs/piles.

⚠ PRÉCAUTIONS

- ***Tenez le matériel hors de portée des enfants***. Le non-respect de cette consigne peut entraîner un risque de blessure.
- ***Suivez les instructions dispensées par le personnel aérien ou hospitalier***.
- ***N'exposez pas le matériel à des températures élevées ou à des chocs physiques violents***. Ne laissez pas le produit dans des lieux exposés à des températures très élevées, comme dans un véhicule fermé en plein soleil, ne lui faites pas subir de chocs physiques violents. Le non-respect de ces consignes peut provoquer le dysfonctionnement du produit.
- ***Ne nettoyez pas le produit avec des solvants organiques comme un diluant à peinture ou du benzène et ne le rangez pas avec des boules antimites de naphtaline ou de camphre***. Vous risquez sinon de décolorer ou d'endommager les parties en plastique du produit et de provoquer un incendie ou une décharge électrique.
- ***Retirez les accumulateurs/piles du produit lorsque vous ne l'utilisez pas***. Retirez les accumulateurs/piles avant de ranger le produit. Une fuite des accumulateurs/piles peut provoquer un incendie, des blessures ou des taches.

Nomenclature du ME-W1 (Figure 1) *

1 Témoin DEL	**5** Prise casque	**9** Commutateur marche-arrêt
2 Loquet	**6** Œillet pour courroie d'appareil photo	**10** Microphone intégré
3 Volet du logement pour accumulateur/pile	**7** Attache	**11** Câble audio (avec résistance)
4 Prise pour microphone externe	**8** Commandes de volume	**12** Coupe-vent

* Les numéros attribués aux différents éléments sont les mêmes pour le microphone et le récepteur.

Installation des accumulateurs/piles (Figure 2)

Le microphone et le récepteur fonctionnent chacun avec un accumulateur Ni-MH (HR03) AAA ou une pile alcaline (LR03) AAA.

1 Déverrouillez (①) et ouvrez (②) les volets des logements pour accumulateur/pile.
2 Insérez les accumulateurs/piles dans les sens indiqués (③).
3 Fermez (④) et verrouillez (⑤) les volets des logements pour accumulateur/pile.

Utilisation

Vous pouvez enregistrer du son soit avec le microphone seul, soit avec le microphone et le récepteur, ou encore brancher un casque sur le microphone et le récepteur afin de les utiliser pour une communication bidirectionnelle.

■ Enregistrement du son avec le microphone (Figure 3)

Suivez les étapes ci-dessous pour enregistrer du son avec le microphone.

1 Branchez le récepteur à l'appareil photo.
À l'aide du câble fourni, branchez la prise casque du récepteur dans la prise pour microphone externe de l'appareil photo (①). N'utilisez pas d'autres câbles pour cet usage.
2 Mettez l'appareil photo sous tension.
3 Mettez le microphone et le récepteur sous tension.
Maintenez appuyés les commutateurs marche-arrêt du microphone et du récepteur jusqu'à ce que les témoins DEL clignotent en bleu (②) ; ils indiquent alors que les composants sont en train d'établir une connexion sans fil. Les témoins s'arrêtent de clignoter mais restent allumés en bleu (③) lorsque la connexion est établie.
4 Positionnez le microphone.
5 Commencez l'enregistrement vidéo.
Commencez l'enregistrement vidéo tel que décrit dans le manuel de l'appareil photo. Les sons captés par le microphone seront enregistrés avec la vidéo. Le niveau d'enregistrement peut être réglé à l'aide des commandes de réglage de la sensibilité du microphone de l'appareil photo. Si l'appareil photo est équipé d'une prise casque, il est possible de brancher des casques ou des écouteurs d'autres marques afin de vérifier le niveau d'enregistrement. Pour rétablir le volume par défaut du récepteur, appuyez simultanément sur les deux commandes de volume jusqu'à ce que le témoin DEL clignote.

Avant d'effectuer des enregistrements importants, testez le matériel pour être sûr qu'il fonctionne correctement.

Pour mettre les composants hors tension une fois l'enregistrement terminé, maintenez appuyés les commutateurs marche-arrêt.

■ Enregistrement simultané

Pour enregistrer simultanément le son avec le microphone et le récepteur, appuyez rapidement deux fois sur le commutateur marche-arrêt lors de la mise sous tension du récepteur. Le témoin DEL du récepteur s'allume en vert. Si l'appareil photo est équipé d'une prise pour microphone stéréo, le signal en provenance du composant « microphone » sera enregistré sur le canal stéréo gauche (L) et celui en provenance du récepteur sur le canal droit (R). Pour arrêter l'enregistrement simultané et enregistrer le son uniquement avec le composant « microphone », appuyez à nouveau rapidement deux fois sur le commutateur marche-arrêt du récepteur.

■ Communication bidirectionnelle

Si le microphone et le récepteur sont tous les deux branchés dans des casques ou des écouteurs d'autres marques, les composants peuvent servir d'émetteurs-récepteurs afin de créer une communication bidirectionnelle. Le son est capté par les microphones intégrés des composants. Les commandes de volume contrôlent le volume du casque : appuyez brièvement sur « + » ou « – » pour augmenter ou baisser le volume, ou maintenez ces commandes appuyées pour un réglage continu. Pour désactiver le son, maintenez appuyée la commande « – ».

Volume du casque

Appuyez brièvement sur les commandes de volume « + » ou « – » pour augmenter ou baisser le volume, ou maintenez ces commandes appuyées pour un réglage continu. Pour rétablir le volume par défaut, appuyez simultanément sur ces commandes jusqu'à ce que les témoins DEL clignotent ou maintenez appuyée la commande « – » pour désactiver le son.

■ Témoins DEL

Affichage	État du composant
Clignote lentement en bleu	Les composants sont prêts à être connectés. Vérifiez que les deux composants sont sous tension.
S'allume en bleu *	Connexion établie ; le composant « microphone » enregistre.
Clignote rapidement en bleu *	Qualité du signal faible ; l'enregistrement est susceptible de s'interrompre. Rapprochez les composants.
Clignote en rouge	Niveau de charge faible. Remplacez l'accumulateur/pile par un accumulateur entièrement chargé ou une pile neuve.
Éteint	Composant hors tension.

* La couleur du témoin DEL du récepteur est verte si les microphones des deux composants sont sous tension.

■ Coupe-vent (Figure 4)

Fixez le coupe-vent pour réduire le bruit du vent capté par le microphone intégré.

Précautions d'utilisation

- Le microphone et le récepteur sont déjà associés au moment de leur expédition et ne peuvent pas être utilisés avec d'autres périphériques Bluetooth (tels que des ordinateurs ou des smartphones) ou avec les composants des autres microphones sans fil ME-W1. Utilisez uniquement les composants dont les numéros de série sont identiques.
- N'utilisez pas le matériel dans des lieux où la température se situe en dehors de la plage 0–40 °C. Le non-respect de cette consigne peut provoquer le dysfonctionnement du produit.
- Ne tirez pas sur le récepteur ou sur le câble lorsque le composant est branché à l'appareil photo. Vous risquez sinon d'endommager le câble ou les prises.
- Si des gouttes d'eau et d'autres liquides obstruent les trous des microphones intégrés, le volume peut être affaibli ou le son déformé. Vous pouvez essuyer les liquides avec un chiffon doux et sec.
- Utilisez une soufflette ou accessoire similaire pour retirer la poussière, les saletés ou autre corps étranger se trouvant sur les prises de connexion et sur les trous des microphones intégrés. Contactez un représentant Nikon agréé pour obtenir de l'aide si vous ne parvenez pas à éliminer l'obstruction.
- N'insérez pas des objets pointus dans les prises de connexion ou dans les trous des microphones intégrés. Vous risquez sinon d'endommager l'intérieur du produit ou de provoquer une perte de la résistance à l'eau.
- Le produit risque de mal fonctionner s'il est utilisé à proximité de pylônes de transmission ou autre matériel générateur de forts champs électromagnétiques.
- Tout contact avec les composants pendant l'enregistrement peut provoquer du bruit.
- Si le coupe-vent est mouillé, laissez-le sécher avant de le ranger. Lorsqu'il est mouillé, le coupe-vent peut tâcher les vêtements ou les autres objets avec lesquels il entre en contact.
- Il est possible qu'un effet Larsen se produise lorsque le microphone de l'un ou l'autre composant est proche d'un casque ou d'écouteurs. Éloignez les dispositifs ou baissez la sensibilité du microphone.
- Il est possible que le son et la vidéo soient légèrement désynchronisés en raison des signaux émis par les composants, en décalage par rapport au son réel.
- Si vous notez de l'écho lorsque les deux microphones sont sous tension, éloignez les composants le plus possible l'un de l'autre.

Accumulateurs/piles

- Lorsque vous changez les accumulateurs/piles, mettez le produit hors tension et insérez les accumulateurs/piles de rechange dans le bon sens.
- Toute saleté présente sur les contacts des accumulateurs/piles peut interrompre le flux du courant. Nettoyez-les avant l'insertion.
- La connexion sans fil peut être interrompue si les accumulateurs/piles surchauffent. Le fonctionnement normal reprendra une fois les accumulateurs/piles refroidis.
- Les accumulateurs/piles ont tendance à perdre leur capacité à basse température, à retrouver leur tension après une période d'inutilisation et à se décharger lentement lorsqu'ils ne sont pas utilisés. Veillez à vérifier le niveau de charge des accumulateurs/piles avant toute utilisation et changez-les avant qu'ils ne soient entièrement déchargés.
- Ne rangez pas les accumulateurs/piles dans des endroits exposés à de hautes températures ou à une humidité élevée.
- Pour en savoir plus sur la manipulation et le chargement des accumulateurs, reportez-vous à la documentation fournie par les fabricants des accumulateurs et du chargeur d'accumulateur.
- N'essayez pas de recharger des piles non rechargeables. Les piles risquent sinon de se casser.

Recyclage des accumulateurs (Ni-MH)	*Les accumulateurs usagés demeurent une ressource précieuse. Pour protéger l'environnement, veuillez les recycler conformément aux réglementations en vigueur dans votre pays.*

Bluetooth®

■ Exportation

Ce produit est contrôlé par les réglementations des exportations américaines (United States Export Administration Regulations) et il est nécessaire d'obtenir l'autorisation du gouvernement américain si ce produit doit être exporté ou ré-exporté vers un pays sur lequel les États-Unis exercent un embargo. Les pays actuellement soumis à un embargo sont la Corée du nord, Cuba, l'Iran, le Soudan et la Syrie. Cette liste est susceptible d'être modifiée ; contactez le Département du Commerce des États-Unis pour obtenir des informations plus récentes.

■ Avis pour les clients résidant en Europe

Restrictions sur les périphériques Bluetooth

L'émetteur-récepteur Bluetooth inclus dans ce produit est en conformité avec les réglementations sans fil du pays d'achat et ne doit pas être utilisé ailleurs (les produits achetés dans l'UE ou l'AELE peuvent être utilisés partout dans l'UE et l'AELE). Nikon décline toute responsabilité quant à l'utilisation de ce produit dans d'autres pays. Les utilisateurs qui ne sont pas sûrs du pays d'achat d'origine doivent consulter leur centre de réparation Nikon local ou un représentant Nikon agréé. Cette restriction s'applique uniquement au fonctionnement sans fil et à aucune autre utilisation.

Déclaration de conformité de la CE

Nikon ME-W1
Fabricant : Nikon Corporation

Une copie de la DoC originale de ce produit, relative à la directive R&TTE, est disponible sur le site Internet suivant :
http://imaging.nikon.com/support/pdf/DoC_ME-W1.pdf.

Directive R&TTE

Ce produit est conforme aux réglementations régissant les dispositifs à fréquences radio dans les pays suivants et ne peut pas être utilisé dans d'autres pays. Nikon décline toute responsabilité quant à l'utilisation de ce dispositif dans des pays qui ne figurent pas dans la liste ci-dessous.

AT	BE	BG	CY	CZ	DK	EE	FI	FR	DE	GR	HU	IE	IT	LV	LT
LU	MT	NL	PL	PT	RO	SK	SI	ES	SE	GB	IS	LI	NO	CH	TR

Accessoires compatibles

Microphone stéréo ME-1

Caractéristiques

Nombre de canaux	1 (mono) ; 2 (stéréo) si un microphone stéréo est branché
Protocoles de communication	Bluetooth® Specification Version 3.0
Sortie	Bluetooth® Specification Power Class 1
Profil Bluetooth®	A2DP
Portée (sans obstacle) [1]	50 m
Directionnalité	Non directionnel
Réponse en fréquence	300–9000 Hz
Mise sous tension/hors tension	Contrôlée par commutateur marche-arrêt
Alimentation	Un accumulateur Ni-MH (HR03) AAA ou une pile alcaline (LR03) AAA
Consommation	Environ 0,3 W
Autonomie des accumulateurs/piles [2]	Environ 3 (Ni-MH) ou 3 (alcaline) heures [3]
Entrée audio	Fiche jack mini stéréo (3,5 mm de diamètre ; entrée alimentée)
Sortie audio	Fiche jack mini stéréo (3,5 mm de diamètre)
Résistance à l'eau	En conformité avec la norme de classe 5 JIS/IEC (IPX 5 ; ne s'applique pas si des câbles sont branchés)
Température de fonctionnement	0 °C–40 °C avec accumulateur Ni-MH ; 5 °C–40 °C avec pile alcaline
Dimensions (L × H × P)	Environ 23,5 × 75,0 × 24,0 mm, sans l'attache
Poids	Environ 32 g, corps uniquement
Accessoires fournis	Câble audio, coupe-vent, étui

1. Cela suppose une vue dégagée entre les composants ; varie selon l'intensité du signal et la présence ou l'absence d'obstacles (y compris des personnes et des objets métalliques) et de surfaces réfléchissantes.
2. Mesure effectuée à 20 ±5 °C sans microphone externe fixé. Varie selon l'état des accumulateurs/piles et l'environnement de fonctionnement ; en fonction de la marque et des conditions de stockage, certains accumulateurs/piles peuvent être inutilisables ou moins résistants.
3. La capacité des piles alcalines chute à basse température. Il est recommandé d'utiliser des accumulateurs Ni-MH.

Les caractéristiques peuvent faire l'objet de modifications sans préavis. Nikon ne pourra être tenu responsable des pertes audio provoquées par le dysfonctionnement du produit ou des dommages pouvant découler d'erreurs éventuellement présentes dans ce manuel. Tous les chiffres se rapportent à des dispositifs dotés d'accumulateurs/piles neufs.

■ Informations concernant les marques commerciales

Le mot-symbole et les logos Bluetooth sont des marques déposées de Bluetooth SIG, Inc. et toute utilisation par Nikon Corporation s'effectue sous licence. Tous les autres noms de marques mentionnés dans ce manuel ou dans les autres documentations fournies avec votre matériel Nikon sont des marques commerciales ou des marques déposées de leurs détenteurs respectifs.

Conditions de la garantie

Votre matériel Nikon est garanti contre tout vice de fabrication pendant une année entière à compter de la date initiale d'achat. Si au cours de cette période de garantie, le produit s'avère défectueux en raison de matériaux ou de fabrication inadéquats, notre réseau de réparateurs agréés, situé sur le territoire des ventes de Nikon Europe B.V., réparera le produit sans facturer les pièces et la main d'œuvre, selon les modalités et conditions telles que définies ci-dessous. Nikon se réserve le droit (selon sa seule appréciation) de remplacer ou de réparer le produit.

1. Cette garantie n'est accordée que sur présentation avec le produit à réparer de la carte de garantie remplie et de la facture ou du reçu d'origine, indiquant la date d'achat, le type de produit et le nom du revendeur.
Nikon se réserve le droit de refuser d'effectuer une réparation sous garantie gratuitement si les documents mentionnés ci-dessus ne peuvent être présentés ou s'ils présentent des informations incomplètes ou illisibles.
2. Cette garantie ne couvre pas :
• l'entretien et la réparation nécessaires ou le remplacement de pièces dus à l'usure et à l'usage normaux.
• les modifications visant à améliorer le produit acheté tel qu'il est décrit dans les manuels d'utilisation, sans l'accord écrit préalable de Nikon.
• les frais de transport et tous les risques de transport liés directement ou indirectement à la garantie des produits.
• les détériorations résultant de modifications ou d'adaptations susceptibles d'être effectuées sur le produit, sans l'accord écrit préalable de Nikon, dans le but de se conformer à des normes techniques locales ou nationales en vigueur dans des pays autres que ceux pour lesquels le produit a été conçu et/ou fabriqué à l'origine.
3. La garantie n'est pas applicable dans les cas suivants :
• détériorations provoquées par une mauvaise utilisation, y compris mais non exclusivement (1) une utilisation inappropriée du produit ou ne respectant pas les instructions relatives à l'utilisation et à l'entretien, et (2) une installation ou une utilisation du produit non conformes aux normes de sécurité en vigueur dans le pays où il est utilisé.
• détériorations provoquées par des accidents, y compris mais non exclusivement, par la foudre, l'eau, le feu, une mauvaise utilisation ou une négligence.
• modification, déformation, illisibilité ou suppression du nom de modèle ou du numéro de série indiqués sur le produit.
• détériorations résultant de réparations ou d'adaptations effectuées par des réparateurs (organisations ou personnes) non agréés.
• défaillances des systèmes dans lesquels le produit est intégré ou avec lesquels il est utilisé.
4. Cette garantie de réparation n'affecte pas les droits statutaires du consommateur prévus par les lois nationales en vigueur, ni les droits du consommateur face au revendeur, découlant de leur contrat de vente/achat.

Avis : un aperçu de tous les centres de réparation Nikon agréés est disponible en ligne sur le site suivant
http://www.europe-nikon.com/service/

Norsk

Den trådløse mikrofonen ME-W1 har Bluetooth trådløs teknologi for opptak av filmlyd på avstand fra kameraet. Les alle instruksjonene grundig for å sørge for at du får mest ut av Nikon-produktet ditt.

ME-W1 består av to deler: en mikrofon (kalt "MICROPHONE" (MIKROFON)) som konverterer lyd i nærheten til et trådløst signal, og en mottaker (kalt "RECEIVER" (MOTTAKER)) som mottar signalet fra mikrofonen. For å ta opp lyd i mono kobler du mottakeren til kameraets eksterne mikrofonkontakt eller til en IC-opptaker eller en annen tredjeparts opptaksenhet (for å ta opp lyd i stereo kobler du en stereomikrofon ME-1 (ekstrautstyr) til mikrofonkomponenten). Hvis både mikrofonen og mottakeren er koblet til tredjeparts-hodetelefoner eller øretelefoner, kan komponentene brukes som sender og mottaker for toveiskommunikasjon.

ME-W1 er i samsvar med vanntetthetsstandarden JIS/IEC Class 5 (IPX 5), selv om dette ikke gjelder når komponentene er koblet til hodetelefoner, kabler eller lignende. *Merk at dette ikke er en fullstendig garanti for at produktet vil være vanntett under alle forhold.*

Melding til forbrukere i Europa

Dette symbolet angir at elektrisk og elektronisk utstyr skal kasseres separat.

Det følgende gjelder bare for kunder i europeiske land:

- Dette produktet er beregnet for separat kassering ved et passende kasseringssted. Ikke kasser dette produktet sammen med vanlig husholdningsavfall.
- Separat kassering og resirkulering hjelper til med å konservere naturlige ressurser og med å forhindre negative konsekvenser for menneskelig helse og miljøet, hvilket ukorrekt avhending kan resultere i.
- Hvis du vil ha mer informasjon, kontakter du forhandleren eller de lokale myndighetene som har ansvaret for avfallshåndtering.

For din egen sikkerhet

For å forhindre skade på ditt Nikon-produkt eller skade på deg selv eller andre leser du følgende forholdsregler for sikkerhet i sin helhet før du bruker dette utstyret. Oppbevar disse sikkerhetsinstruksjonene på et sted der alle som bruker produktet, vil lese dem.

⚠ FARE

- ***Vær forsiktig når du håndterer batterier***. Ikke utsett batteriene for flammer eller overdreven varme, demonter batterier eller forsøk å fjerne eller på annen måte skade batteriets isolasjon eller mantel, eller transporter eller lagre batterier sammen med metallgjenstander som halsbånd eller hårnåler. Batteriene kan lekke, bli overopphetet eller sprekke. Isoler terminalene før transport ved å for eksempel plassere batterier i separate plastposer.
- ***Hvis batterivæske kommer i kontakt med øyne, skyller du med rent vann og oppsøker medisinsk hjelp øyeblikkelig***. Hvis denne forholdsregelen ikke overholdes, kan det føre til synssvekkelse.

⚠ ADVARSLER

- ***Må ikke demonteres eller modifiseres***. Hvis produktet åpner seg som følge av et fall eller en annen ulykke, må du unngå å ta på de eksponerte delene. Hvis disse forholdsreglene ikke overholdes, kan det føre til elektrisk støt eller annen personskade.
- ***Fjern batteriene umiddelbart i tilfelle funksjonsfeil***. Hvis produktet blir overopphetet, utvikler røyk eller produserer en uvanlig lukt, skal du fjerne batteriene umiddelbart og passe på at du unngår forbrenning. Ta deretter med produktet til et Nikon-autorisert servicesenter for inspeksjon. Fortsatt bruk kan føre til brann eller personskade.
- ***Ikke håndter med våte hender***. Hvis denne forholdsregelen ikke overholdes, kan det føre til elektrisk støt.
- ***Ikke bruk i nærheten av lett antennelig gass eller støv***. Bruk av elektronisk utstyr i nærheten av lett antennelig gass eller støv kan føre til eksplosjon eller brann.
- ***Ikke bruk i nærheten av pacemakere***. Denne enheten kan forstyrre pacemakere. Overhold alle behørige forholdsregler når du har på deg komponenter på brystet.
- ***Bruk kun batteriene som er oppgitt i denne bruksanvisningen, og følg alle instruksjoner og advarsler i dokumentasjonen som følger med batteriene og laderen***. Ikke forsøk å lade opp batterier som ikke er oppladningsbare. Hvis disse forholdsreglene ikke overholdes, kan det føre til at batteriene lekker, overopphetes eller sprekker.
- ***Før avhending isolerer du batteriterminalene med teip***. Brann, overoppheting eller sprekker kan oppstå hvis metallgjenstander kommer i kontakt med terminalene. Følg lokale forskrifter når du resirkulerer eller kaster batterier.

⚠ FORHOLDSREGLER

- ***Hold utenfor barns rekkevidde***. Hvis denne forholdsregelen ikke overholdes, kan det føre til personskade.
- ***Følg fly- og sykehuspersonells instruksjoner***.
- ***Må ikke utsettes for høye temperaturer eller kraftige fysiske støt***. Ikke la produktet være på steder som er utsatt for ekstremt høye temperaturer, som i en lukket bil i direkte sollys, eller utsett det for sterke fysiske støt. Hvis disse forholdsreglene ikke overholdes, kan det føre til funksjonsfeil på produktet.
- ***Ikke rengjør med organiske løsemidler som malingstynner eller benzen eller lagre sammen med møllkuler av nafta eller kamfer***. Hvis denne forholdsregelen ikke overholdes, kan det misfarge eller skade produktets plastdeler, noe som kan føre til brann eller elektrisk støt.
- ***Fjern batteriene når produktet ikke er i bruk***. Fjern batteriene før oppbevaring av produktet. Lekkasje fra batteriet kan føre til brann, personskade eller misfarging.

Deler av ME-W1 (Figur 1)*

1 LED-lampe	**5** Hodetelefonkontakt	**9** Strømbryter
2 Lås	**6** Festeøye for bærestropp	**10** Innebygd mikrofon
3 Batterideksel	**7** Klips	**11** Lydkabel (med motstand)
4 Kontakt for ekstern mikrofon	**8** Lydstyrkeknapper	**12** Vindhette

* Delenumrene er de samme for både mikrofonen og mottakeren.

Sette inn batterier (Figur 2)

Både mikrofonen og mottakeren strømforsynes av ett oppladbart Ni-MH (HR03) AAA-batteri eller ett alkalisk (LR03) AAA-batteri.

1 Lås opp (①) og åpne (②) batteridekslene.
2 Sett inn batteriene i retningene som vises (③).
3 Lukk (④) og lås (⑤) batteridekslene.

Bruk

Du kan ta opp lyd ved bruk av bare mikrofonen eller både mikrofonen og mottakeren, eller i stedet koble hodetelefoner til både mikrofon og mottaker og bruke dem til toveiskommunikasjon.

■ Ta opp lyd med mikrofonen (Figur 3)

Følg trinnene nedenfor for å ta opp lyd med mikrofonen.

1 Koble mottakeren til kameraet.
Bruk den medfølgende kabelen og koble mottakerens hodetelefonkontakt til kameraets mikrofonkontakt (①). Ikke bruk andre kabler til dette formålet.
2 Slå kameraet på.
3 Slå mikrofonen og mottakeren på.
Trykk og hold nede strømbryterne på mikrofonen og mottakeren til LED-lampen begynner å blinke blått (②) for å indikere at komponentene forsøker etablere en trådløs tilkobling. Lampene vil stoppe å blinke og lyse blått (③) når en tilkobling er etablert.
4 Plasser mikrofonen.
5 Begynn filmopptaket.
Start filmopptaket som beskrevet i kameraets bruksanvisning. Lydene som plukkes opp av mikrofonen, vil tas opp med filmen. Opptaksnivået kan justeres ved bruk av kameraets mikrofonfølsomhetskontroller. Hvis kameraet er utstyrt med en hodetelefonkontakt, kan tredjeparts-hodetelefoner eller -øretelefoner kobles til for å kontrollere lydopptaksnivået. For å gjenopprette standardmottakerlydstyrken trykker du på begge lydstyrkeknappene samtidig til LED-lampen begynner å blinke.

Før viktige opptak, bør du teste utstyret for å kontrollere at det fungerer som det skal.

For å slå komponentene av når opptaket er fullført, trykker du og holder nede strømbrytene.

■ Simultanopptak

For å ta opp lyd samtidig med både mikrofon og mottaker, trykker du strømbryteren hurtig ned to ganger når du slår mottakeren på. Mottakerens LED-lampe vil lyse grønt. Hvis kameraet er utstyrt med en stereomikrofonkontakt, vil signalet fra mikrofonkomponenten tas opp i venstre (L) stereokanal og den fra mottakeren i høyre (R) kanal. For å avslutte simultanopptak og ta opp ved bruk av mikrofonkomponenten trykker du hurtig på mottakerens strømbryter to ganger igjen.

■ Toveiskommunikasjon

Hvis både mikrofonen og mottakeren er koblet til tredjeparts-hodetelefoner eller øretelefoner, kan komponentene brukes som sender og mottaker for toveiskommunikasjon. Lyden plukkes opp av komponentenes innebygde mikrofoner. Bruk lydstyrkeknappene til å justere lydstyrken i hodetelefonene: trykk og slipp "+" eller "–" for å heve eller senke lydstyrken, eller trykk og hold nede for kontinuerlig justering. For å dempe lyden trykker du og holder nede "–"-knappen.

Hodetelefonlydstyrke

Trykk på og slipp "+" eller "–" lydstyrkeknappen for å heve eller senke lydstyrken, eller trykk og hold nede for kontinuerlig justering. For å gjenopprette standardlydstyrken trykker du samtidig på knappene til LED-lampene begynner å blinke, eller trykker og holder nede "–"-knappen for å dempe lyden.

■ LED-lampene

Visning	Komponentstatus
Blinker langsomt blått	Komponentene er klare til å kobles sammen. Bekreft at begge komponenter er på.
Lyser blått *	Tilkobling etablert; opptak med mikrofonkomponenten.
Blinker hurtig blått *	Dårlig signalkvalitet; lydopptak kan bli utsatt for avbrytelser. Flytt komponentene nærmere sammen.
Blinker rødt	Svakt batteri. Bytt med nytt eller fullt oppladet batteri.
Slukket	Komponenten er av.

* LED-lampen på mottakerens lyser grønt hvis mikrofonene i begge komponenter er på.

■ Vindhette (Figur 4)

Sett på vindhetten for å redusere vindstøy som plukkes opp av den innebygde mikrofonen.

Forholdsregler for bruk

- Mikrofonen og mottakeren pares på fabrikken og kan ikke brukes med andre Bluetooth-enheter (så som datamaskiner eller smarttelefoner) eller komponenter fra andre trådløse ME-W1 mikrofoner. Bruk kun komponenter med samme serienumre.
- Ikke bruk på steder med temperaturer utenfor området 0–40 °C. Hvis denne forholdsregelen ikke overholdes, kan det føre til funksjonsfeil på produktet.
- Ikke trekk i mottakeren eller kabelen når komponenten er koblet til kameraet. Hvis denne forholdsregelen ikke overholdes, kan det skade kabelen eller kontaktene.
- Vanndråper og andre væsker som blokkerer hullene i de innebygde mikrofonene, kan redusere lydstyrken eller forvrenge lyd. Væsker kan tørkes av med en myk, tørr klut.
- Bruk en blåsebørste eller lignende for å fjerne støv, skitt eller andre fremmedlegemer fra kontaktene og hullene ved de innebygde mikrofonene. Kontakt en Nikon-autorisert servicerepresentant for hjelp hvis blokkeringen ikke kan fjernes.
- Ikke stikk inn spisse gjenstander i kontaktene eller hullene ved de innebygde mikrofonene. Hvis denne forholdsregelen ikke overholdes, kan det føre til innvendig skade på produktet eller tap av vanntetthet.
- Funksjonsfeil kan oppstå ved bruk i nærheten av radiotårn eller annet utstyr som produserer sterke elektromagnetiske felt.
- Hvis du berører komponentene under opptak, kan det forårsake støy.
- Hvis vindhetten blir våt, må du la den tørke før du legger den unna. Når hetten er våt, kan den misfarge klær eller andre gjenstander den kommer i kontakt med.
- Det kan hende at hyling oppstår hvis mikrofonen på en av komponentene er i nærheten av hodetelefoner eller øretelefonene. Øk avstanden mellom enhetene eller reduser mikrofonens følsomhet.
- Lyd og video kan være noe usynkronisert på grunn av forsinkelse av lydsignalene fra komponentene.
- Hvis du legger merke til ekko når begge mikrofonene er på, flytter du komponentene så langt fra hverandre som mulig.

Batterier

- Når du bytter batterier, slår du produktet av og setter inn de nye batteriene i riktig retning.
- Skitt på batteriterminalene kan blokkere strømflyten. Fjern skitt fra terminalene før du setter inn batteriene.
- Den trådløse tilkoblingen kan avbrytes hvis batteriene overopphetes. Normal drift vil fortsette med en gang batteriene har kjølt seg ned.
- Batterier har en tendens til å svekkes ved lave temperaturer, få tilbake tapt spenning når de får hvile og bli langsomt utladet når de ikke er i bruk. Sørg for at du kontrollerer batterinivået før bruk og bytt batteriene før de er helt utladet.
- Ikke oppbevar batteriene på steder som er utsatt for høye temperaturer eller høy luftfuktighet.
- For informasjon om håndtering og opplading av oppladbare batterier, se dokumentasjonen som følger med fra produsentene av batteriene og batteriladeren.
- Ikke forsøk å lade opp batterier som ikke er oppladningsbare. Hvis denne forholdsregelen ikke overholdes, kan det føre til at batteriene sprekker.

Resirkulere oppladbare batterier (Ni-MH)	*Brukte batterier er en verdifull ressurs; resirkuler brukte batterier i henhold til lokale bestemmelser for å beskytte miljøet.*

Bluetooth®

■ Eksport

Dette produktet reguleres av USAs eksportadministrasjonsregler, og tillatelse fra amerikanske myndigheter er påkrevd hvis dette produktet skal eksporteres eller eksporteres på nytt til et land som USA forbyr eksport av varer til. Eksport er for øyeblikket forbudt til Cuba, Iran, Nord-Korea, Sudan og Syria. Denne listen kan endres; kontakt USAs handelsdepartement for seneste informasjon.

■ Merknader for kunder i Europa

Restriksjoner på Bluetooth-enheter

Bluetooth-transceiveren inkludert i dette produktet er i overensstemmelse med gjeldende trådløse forskrifter i salgslandet og må ikke brukes andre steder (produkter som er kjøpt i EU eller EFTA, kan brukes hvor som helst innenfor EU og EFTA). Nikon tar ikke ansvar for bruk i andre land. Brukere som er usikre på det originale salgslandet, bør rådspørre sitt lokale Nikon servicesenter eller en Nikon-autorisert servicerepresentant. Denne restriksjonen gjelder kun trådløs bruk og ikke annen bruk.

EF-samsvarserklæring

Nikon ME-W1
Produsent: Nikon Corporation

En kopi av den originale overensstemmelseserklæring for dette produktet vedrørende R&TTE finnes på følgende nettsted:
http://imaging.nikon.com/support/pdf/DoC_ME-W1.pdf.

R&TTE-direktiv

Dette produktet er i overensstemmelse med forskriftene som regulerer radiofrekvensenheter i følgende land og må ikke brukes i andre jurisdiksjoner. Nikon tar ikke ansvar for bruk av denne enheten i andre land enn de som er oppgitt nedenfor.

AT	BE	BG	CY	CZ	DK	EE	FI	FR	DE	GR	HU	IE	IT	LV	LT
LU	MT	NL	PL	PT	RO	SK	SI	ES	SE	GB	IS	LI	NO	CH	TR

Kompatibelt tilbehør

Stereomikrofon ME-1

Spesifikasjoner

Antall kanaler	1 (mono); 2 (stereo) hvis en stereomikrofon er koblet til
Kommunikasjonsprotokoller	Bluetooth®-spesifikasjon versjon 3.0
Utgangssignal	Bluetooth®-spesifikasjon strømklasse 1
Bluetooth®-profil	A2DP
Rekkevidde (synslinje) [1]	50 m
Retningsvirkning	Kuledetektering
Frekvensrepons	300–9000 Hz
Strøm på/av	Styres med en strømbryter
Strømkilde	Ett oppladbart Ni-MH (HR03) AAA-batteri eller ett alkalisk (LR03) AAA-batteri
Strømforbruk	Ca. 0,3 W
Batteriytelse [2]	Cirka 3 (Ni-MH) eller 3 (alkaliske) timer [3]
Lydinngang	Stereo mini-pin-kontakt (3,5 mm diameter; plugin-strømforsyning støttes)
Lydutgang	Stereo mini-pin-kontakt (3,5 mm diameter)
Vanntetthet	I overensstemmelse med JIS/IEC Class 5 (IPX 5; gjelder ikke hvis kabler er koblet til)
Driftstemperatur	0 °C–40 °C med Ni-MH-batteri; 5 °C–40 °C med alkalisk batteri
Ytre mål (B × H × D)	Ca. 23,5 × 75,0 × 24,0 mm, eksklusive klips
Vekt	Ca. 32 g, kun mikrofonkroppen
Medfølgende tilbehør	Lydkabel, vindhette, etui

1. Forutsetter en klar synslinje mellom komponentene; varierer med signalstyrke og tilstedeværelsen eller fraværet av hindringer (inkludert mennesker og metallgjenstander) og reflekterende overflater.
2. Målt ved 20 ±5 °C uten ekstern mikrofon montert. Varierer med batteriets tilstand og driftsmiljøet; avhengig av merke og lagringstilstand, kan det hende at noen batterier ikke kan brukes eller har redusert ytelse.
3. Alkaliske batteriers kapasitet faller ved lave temperaturer. Ni-MH-batterier anbefales.

Spesifikasjonene kan endres uten forvarsel. Nikon kan ikke holdes ansvarlig for tapt lyd på grunn av funksjonsfeil på produktet eller skader som kan være et resultat av feil i denne bruksanvisningen. Alle tall er for enheter med nye batterier.

■ Informasjon om varemerker

Bluetooth-ordmerket og -logoene er registrerte varemerker som tilhører Bluetooth SIG, Inc., og all bruk av Nikon Corporation skjer på lisens. Alle andre varemerker som er nevnt i denne bruksanvisningen eller annen dokumentasjon som følger med ditt Nikon-produkt, er varemerker eller registrerte varemerker som tilhører sine respektive eiere.

Garantibetingelser

Ditt Nikon-utstyr er garantert mot eventuelle produksjonsdefekter i ett helt år fra datoen for det opprinnelige kjøpet. Hvis produktet under denne garantiperioden viser seg å være defekt på grunn av feil materiale eller utførelse, vil vårt autoriserte servicenettverk innenfor Nikon Europe B.V.s salgsområde reparere produktet uten kostnader for arbeid og deler i henhold til vilkårene og betingelsene oppgitt nedenfor. Nikon forbeholder seg retten (etter sitt eget forgodtbefinnende) til å erstatte eller reparere produktet.

1. Denne garanti gis kun ved fremleggelse av den utfylte garantiseddelen og originalfakturaen eller -kvitteringen som indikerer kjøpsdato, produkttype og forhandlernavn sammen med produktet.
Nikon forbeholder seg retten til å nekte gratis garantiservice hvis de ovennevnte dokumentene ikke kan presenteres eller hvis informasjonen i dem er ufullstendig eller uleselig.
2. Denne garantiseddelen dekker ikke:
• nødvendig vedlikehold og reparasjon eller utskifting av deler som resultat av normal slitasje.
• endringer for å oppgradere produktet fra sin normale hensikt som beskrevet i bruksanvisningene uten forutgående skriftlig samtykke fra Nikon.
• transportkostnader og alle risiko for transport som er direkte eller indirekte knyttet til produktgarantien.
• alle skader som skyldes endringer eller justeringer på produktet, uten forutgående skriftlig samtykke fra Nikon, for å være i samsvar med lokale eller nasjonale tekniske standarder som er i kraft i et annet land enn det som produktet opprinnelig ble utviklet og/eller produsert for.
3. Garantien gjelder ikke i tilfelle av:
• skade forårsaket av misbruk, inkludert, men ikke begrenset til unnlatelse av å bruke produktet for sin normale hensikt eller i henhold til bruksanvisningene for riktig bruk og vedlikehold og installasjon eller bruk av produktet som er uforenlig med gjeldende sikkerhetsstandarder i landet som produktet brukes i.
• skade forårsaket av ulykker, inkludert, men ikke begrenset til lynnedslag, vann, brann, misbruk eller vanskjøtsel.
• endring, vansiring, uleselighet eller fjerning av modell- eller serienummeret på produktet.
• skader som er et resultat av reparasjoner eller justeringer utført av uautoriserte serviceorganisasjoner eller personer.
• defekter i et system som produktet er inkorporert i eller brukes med.
4. Denne servicegaranti påvirker ikke forbrukerens lovmessige rettigheter under gjeldende nasjonale lover eller forbrukerens rettighet overfor forhandleren som oppstår som et resultat av salgs-/kjøpekontrakten.

Merknad: En oversikt over alle autoriserte Nikon-serviceverksteder kan finnes online ved å følge denne lenken
http://www.europe-nikon.com/service/

Svenska

Den trådlösa mikrofonen ME-W1 har trådlös Bluetooth-teknologi för extern inspelning av filmljud. Läs alla instruktioner noggrant för att få ut mesta möjliga från din Nikon-produkt.

ME-W1 har två komponenter: en mikrofon (märkt med "MICROPHONE") som omvandlar ljud i närheten till en trådlös signal, och en mottagare (märkt med "RECEIVER") som tar emot signalen från mikrofonen. För att spela in monoljud, anslut mottagaren till kamerans kontakt för extern mikrofon eller till en IC-inspelare eller annan inspelningsenhet från tredje part (för att spela in i stereo, anslut en separat såld stereomikrofon ME-1 till mikrofonkomponenten). Om både mikrofonen och mottagaren är anslutna till hörlurar från tredje part kan komponenterna användas som transceivers för tvåvägskommunikation.

ME-W1 uppfyller kraven för vattentålighetsstandarden JIS/IEC Klass 5 (IPX 5), men detta gäller inte medan komponenterna är anslutna till hörlurar, kablar eller liknande. *Notera att detta inte är en garanti för att produkten är vattentålig under alla omständigheter.*

Meddelande till kunder i Europa

Denna symbol indikerar att elektrisk och elektronisk utrustning måste lämnas till separat insamling.

Följande gäller endast användare i europeiska länder:

- Den här produkten ska lämnas till separat insamling vid en särskild insamlingsplats. Släng inte produkten tillsammans med det vanliga hushållsavfallet.
- Separat insamling och återvinning hjälper till att spara på naturresurserna och förhindrar den negativa påverkan på människors hälsa och på miljön som kan inträffa vid felaktig kassering.
- Mer information får du från återförsäljaren eller av de lokala myndigheter som ansvarar för avfallshanteringen där du bor.

För säkerhets skull

För att undvika skador på Nikon-produkten, dig själv eller andra, läs följande säkerhetsföreskrifter i sin helhet innan du använder denna utrustning. Förvara säkerhetsanvisningarna på en plats där alla som använder produkten har tillgång till dem.

⚠ FARA

- ***Var försiktig när du hanterar batterier***. Utsätt inte batterier för hög värme eller öppen eld, ta inte isär dem, försök inte demontera eller på annat sätt skada batteriets isolering eller hölje, och transportera eller förvara inte batterier tillsammans med metallföremål såsom halsband eller hårnålar. Annars kan batterierna läcka, överhettas eller spricka. Isolera polerna vid transport, t.ex. genom att placera batterierna i separata plastpåsar.
- ***Om batterivätska kommer i kontakt med ögonen, skölj med rent vatten och uppsök omedelbart sjukvården***. Om denna försiktighetsåtgärd inte följs kan det leda till synskador.

⚠ VARNINGAR

- ***Ta inte isär eller modifiera***. Om produkten öppnas på grund av ett fall eller annan olycka, undvik att röra vid de interna delarna. Om dessa försiktighetsåtgärder inte följs kan det orsaka elstötar eller andra skador.
- ***Ta genast ur batterierna om ett fel inträffar***. Om produkten överhettas, avger rök eller en ovanlig lukt, ta genast ur batterierna. Var försiktig så att du inte bränner dig, och ta med produkten till en Nikon-auktoriserad serviceverkstad för inspektion. Fortsatt användning kan leda till brand eller skador.
- ***Hantera inte med våta händer***. Om denna försiktighetsåtgärd inte följs kan det leda till elstötar.
- ***Använd inte i närheten av lättantändlig gas eller damm***. Användning av elektronisk utrustning i närheten av lättantändlig gas eller damm kan orsaka explosion eller brand.
- ***Använd inte i närheten av pacemakers***. Denna enhet kan störa pacemakers. Följ alla försiktighetsåtgärder när du bär komponenter på bröstkorgen.
- ***Använd bara de batterier som specificeras i denna handbok och följ alla instruktioner och varningar i dokumentationen som medföljer batterierna och laddaren***. Försök inte ladda icke-laddningsbara batterier. Om dessa försiktighetsåtgärder inte följs kan batterierna läcka, överhettas eller spricka.
- ***Innan du kasserar, isolera batteripolerna med tejp***. Brand, överhettning eller läckage kan inträffa om metallföremål kommer i kontakt med polerna. Följ de lokala bestämmelserna när du återvinner eller kasserar batterier.

⚠ FÖRSIKTIGHETSÅTGÄRDER

- ***Förvara utom räckhåll för barn***. Om denna försiktighetsåtgärd inte följs kan det leda till skador.
- ***Följ instruktionerna från flygbolags- och sjukhuspersonal***.
- ***Utsätt inte för höga temperaturer eller kraftiga stötar***. Lämna inte produkten på platser som är utsatta för extremt hög temperaturer, t.ex. i ett stängt fordon i direkt solljus, och utsätt den inte för kraftiga stötar. Om dessa försiktighetsåtgärder inte följs kan det leda till fel på produkten.
- ***Rengör inte med organiska lösningsmedel såsom thinner eller bensen, och förvara inte tillsammans med malkulor som innehåller nafta eller kamfer***. Om denna försiktighetsåtgärd inte följs kan produktens plastdelar missfärgas eller skadas, vilket kan orsaka brand eller elstötar.
- ***Ta ur batterierna när produkten inte används***. Ta ur batterierna innan du lägger undan produkten för förvaring. Läckage från batteriet kan orsaka brand, skador eller fläckar.

ME-W1:s delar (Bild 1)*

1 LED-lampa	**5** Uttag för hörlurar	**9** Strömbrytare
2 Spärr	**6** Ögla för kamerarem	**10** Inbyggd mikrofon
3 Lucka för batterifack	**7** Klämma	**11** Audio-kabel (med resistor)
4 Anslutning för extern mikrofon	**8** Volymknappar	**12** Vindskydd (av skumgummi)

* Artikelnumren är samma för både mikrofonen och mottagaren.

Sätta i batterier (Bild 2)

Mikrofonen och mottagaren drivs båda av ett laddningsbart Ni-MH (HR03) AAA-batteri eller ett alkaliskt (LR03) AAA-batteri.

1 Lossa (①) och öppna (②) luckorna för batterifacket.
2 Sätt i batterierna i den riktning som visas (③).
3 Stäng (④) och spärra (⑤) luckorna för batterifacket.

Användning

Du kan spela in ljud med endast mikrofonen eller både mikrofonen och mottagaren, eller anslut hörlurar till både mikrofonen och mottagaren och använd dem för tvåvägskommunikation.

■ Spela in ljud med mikrofonen (Bild 3)

Följ stegen nedan för att spela in ljud med mikrofonen.

1 Anslut mottagaren till kameran.
Använd den medföljande kabeln och anslut mottagarens hörlurskontakt till kamerans kontakt för extern mikrofon (①). Använd inte andra kablar för detta ändamål.
2 Slå på kameran.
3 Slå på mikrofonen och mottagaren.
Håll in strömbrytarna på mikrofonen och mottagaren tills LED-lamporna börjar blinka blått (②) för att indikera att komponenterna börjar upprätta en trådlös anslutning. Lamporna slutar blinka och lyser blått (③) när en anslutning har upprättats.
4 Placera mikrofonen.
5 Starta filminspelningen.
Starta filminspelningen enligt beskrivningen i kamerans handbok. Ljudet som tas upp av mikrofonen spelas in med filmen. Inspelningsnivån kan justeras med kamerans reglage för mikrofonkänslighet. Om kameran är utrustad med ett hörlursuttag kan hörlurar från tredje part anslutas för att kontrollera inspelningsnivån. För att återställa mottagarens volym till standardvärdet, tryck på båda volymknapparna samtidigt tills lysdioden börjar blinka.

Innan du gör viktiga inspelningar, testa utrustningen för att säkerställa att den fungerar korrekt.

För att stänga av komponenter när inspelningen är slutförd, håll in strömbrytarna.

■ Samtidig inspelning

För att spela in ljud samtidigt med både mikrofonen och mottagaren, tryck snabbt på strömbrytaren två gånger när du slår på mottagaren. Mottagarens LED-lampa lyser grönt. Om kameran är utrustad med en kontakt för stereomikrofon spelas signalen från mikrofonkomponenten in till den vänstra (L) stereokanalen, och den från mottagaren till högra (R) kanalen. För att avsluta samtidig inspelning och endast spela in med mikrofonkomponenten, tryck snabbt på mottagarens strömbrytare två gånger igen.

■ Tvåvägskommunikation

Om både mikrofonen och mottagaren är anslutna till hörlurar från tredje part kan komponenterna användas som transceivers för tvåvägskommunikation. Ljudet tas upp av komponenternas inbyggda mikrofoner. Volymknapparna kontrollerar hörlurarnas volym: tryck på och släpp "+" eller "–" för att höja eller sänka volymen, eller håll in för kontinuerlig justering. För att stänga av ljudet, håll in "–"-knappen.

Hörlurarnas volym

Tryck på och släpp volymknapparna "+" eller "–" för att höja eller sänka volymen, eller håll in för kontinuerlig justering. För att återställa standardvolymen, tryck på knapparna samtidigt tills lysdioden börjar blinka, eller håll in "–"-knappen för att stänga av ljudet.

■ LED-lamporna

Display	Komponentens status
Blinkar blått långsamt	Komponenterna är redo att ansluta. Kontrollera att båda komponenterna är påslagna.
Lyser blått *	Anslutning upprättad; mikrofonkomponenten spelar in.
Blinkar blått snabbt *	Dålig signalkvalitet; inspelningen kan avbrytas. Flytta komponenterna närmare varandra.
Blinkar rött	Låg batterinivå. Sätt i ett nytt eller fulladdat batteri.
Av	Komponenten är avstängd.

* Färgen på mottagarens LED-lampa är grön om mikrofonerna på båda komponenterna är påslagna.

■ Vindskyddet (av skumgummi) (Bild 4)

Montera vindskyddet för att minska vindbruset som fångas upp av den inbyggda mikrofonen.

Försiktighetsåtgärder vid användning

- Mikrofonen och mottagaren är parkopplade vid leveransen och kan inte användas med andra Bluetooth-enheter (till exempel datorer eller smartphones) eller komponenter från andra trådlösa mikrofoner ME-W1. Använd endast komponenter med samma serienummer.
- Använd inte på platser med temperaturer utanför området 0–40 °C. Underlåtenhet att följa denna försiktighetsåtgärd kan leda till fel på produkten.
- Dra inte i mottagaren eller kabeln när komponenten är ansluten till kameran. Om denna försiktighetsåtgärd inte följs kan det skada kabeln eller kontakterna.
- Om vattendroppar eller andra vätskor blockerar hålen för de inbyggda mikrofonerna kan det sänka volymen eller förvränga ljudet. Vätska kan tas bort med en mjuk, torr trasa.
- Använd en blåspensel eller liknande för att ta bort damm, smuts och andra främmande ämnen från kontakterna och hålen för de inbyggda mikrofonerna. Kontakta en Nikon-auktoriserad servicerepresentant för att få hjälp om blockeringen inte kan tas bort.
- För inte in vassa föremål i kontakterna eller hålen för de inbyggda mikrofonerna. Om denna försiktighetsåtgärd inte följs kan det leda till svåra skador på produkten eller att vattentåligheten försvinner.
- Det kan bli fel på produkten om den används i närheten av radiomaster eller annan utrustning som avger starka elektromagnetiska fält.
- Om du rör vid komponenterna under inspelningen kan det orsaka brus.
- Om vindskyddet (av skumgummi) blir blött, låt det torka innan du lägger undan det. När det är blött kan skyddet lämna fläckar på kläder eller andra föremål som det kommer i kontakt med.
- Det kan uppstå rundgång när mikrofonen på någon av komponenterna är nära hörlurarna. Öka avståndet mellan enheterna eller sänk mikrofonkänsligheten.
- Ljud och video kan vara något ur synk på grund av att signalerna från komponenterna släpar efter det verkliga ljudet.
- Om du hör ett eko när båda mikrofonerna är påslagna, flytta komponenterna så långt från varandra som möjligt.

Batterier

- När du byter batterier, stäng av produkten och sätt i de nya batterierna åt rätt håll.
- Smuts på batteripolerna kan störa strömflödet. Rengör polerna innan du sätter i batterierna.
- Den trådlösa anslutningen kan avbrytas om batterierna överhettas. Normal funktion återupptas när batterierna har svalnat.
- Batterier brukar tappa kapacitet vid låga temperaturer, återvinna förlorad spänning när de får vila och laddas långsamt ur när de inte används. Se till att kontrollera batterinivån innan användning och byt ut batterierna innan de är helt urladdade.
- Förvara inte batterier på platser med höga temperaturer eller hög luftfuktighet.
- För information om hantering och laddning av laddningsbara batterier, se dokumentationen som erhållits från tillverkarna av batterierna och batteriladdaren.
- Försök inte ladda icke-laddningsbara batterier. Om denna försiktighetsåtgärd inte följs kan batterierna spricka.

Återvinna laddningsbara batterier (Ni-MH)	*Förbrukade batterier är en värdefull resurs; för att skydda miljön, återvinn använda batterier i enlighet med lokala bestämmelser.*

Bluetooth®

■ Export

Denna produkt lyder under United States Export Administration Regulations, och tillstånd av USA:s regering krävs om produkten ska exporteras eller vidareexporteras till något land som omfattas av USA:s varuembargo. De länder som detta embargo för närvarande gäller är Kuba, Iran, Nordkorea, Sudan och Syrien. Denna lista kan komma att ändras; kontakta United States Department of Commerce för uppdaterad information.

■ Meddelande till kunder i Europa

Begränsningar av Bluetooth-enheter

Bluetooth-transceivern som är inkluderad i denna produkt uppfyller bestämmelserna om trådlös dataöverföring i det land du har köpt den och får inte användas på andra platser (produkter köpta inom EU eller EFTA kan användas var som helst inom EU och EFTA). Nikon kan inte hållas ansvarigt för användning i andra länder. Användare som är osäkra på det ursprungliga inköpslandet kan kontakta sitt lokala Nikon-servicecenter eller en Nikon-auktoriserad servicerepresentant. Denna restriktion gäller endast för trådlös användning, inte för annan användning.

EG-försäkran om överensstämmelse

Nikon ME-W1
Tillverkning: Nikon Corporation

En kopia av den ursprungliga försäkran om överensstämmelse när det gäller R&TTE finns på följande webbplats:
http://imaging.nikon.com/support/pdf/DoC_ME-W1.pdf.

R&TTE-direktivet

Denna produkt uppfyller de bestämmelser som gäller för radiofrekvensenheter i följande länder och kan inte användas i andra områden. Nikon tar inget ansvar för användning av denna enhet i andra länder än de som listas nedan.

AT	BE	BG	CY	CZ	DK	EE	FI	FR	DE	GR	HU	IE	IT	LV	LT
LU	MT	NL	PL	PT	RO	SK	SI	ES	SE	GB	IS	LI	NO	CH	TR

Kompatibla tillbehör

Stereomikrofon ME-1

Specifikationer

Antal kanaler	1 (mono); 2 (stereo) om en stereomikrofon är ansluten
Kommunikationsprotokoll	Bluetooth® Specification Version 3.0
Utmatning	Bluetooth® Specification Power Class 1
Bluetooth®-profil	A2DP
Räckvidd (inom synhåll) [1]	50 m
Riktverkan	Ej riktad
Frekvenssvar	300–9 000 Hz
Ström på/av	Styrs av strömbrytaren
Strömkälla	Ett laddningsbart Ni-MH (HR03) AAA-batteri eller ett alkaliskt (LR03) AAA-batteri
Strömförbrukning	Ungefär 0,3 W
Batteriets livslängd [2]	Ungefär 3 (Ni-MH) eller 3 (alkaliskt) timmar [3]
Ljudingång	Stereo-minikontakt (3,5 mm diameter; plug-in power stöds)
Ljudutgång	Stereo-minikontakt (3,5 mm diameter)
Vattentålighet	Uppfyller JIS/IEC Klass 5 (IPX 5; gäller inte om kablar är anslutna)
Drifttemperatur	0 °C–40 °C med Ni-MH-batteri; 5 °C–40 °C med alkaliskt batteri
Mått (B × H × D)	Ungefär 23,5 × 75,0 × 24,0 mm, exklusive klämma
Vikt	Ungefär 32 g, endast mikrofonkropp
Medföljande tillbehör	Audio-kabel, vindskydd (av skumgummi), väska

1. Förutsätter fri sikt mellan komponenterna; varierar med signalstyrkan och närvaron eller frånvaron av hinder (inklusive människor och metallföremål) och reflekterande ytor.
2. Uppmätt vid 20 ±5 °C och ingen extern mikrofon monterad. Varierar med batteriets skick och driftsmiljön; beroende på märke och förvaringsförhållanden kan vissa batterier vara oanvändbara eller ha minskad hållbarhet.
3. Kapaciteten hos alkaliska batterier minskar vid låga temperaturer. Ni-MH-batterier rekommenderas.

Specifikationerna kan ändras utan föregående meddelande. Nikon kan inte hållas ansvarigt för förlorade ljudinspelningar på grund av fel på produkten eller skador som kan uppstå på grund av eventuella misstag i denna handbok. Alla siffror gäller för enheter med nya batterier.

■ Information om varumärken

Bluetooth-logotyper är registrerade varumärken som tillhör Bluetooth SIG, Inc., och all användning av Nikon Corporation sker under licens. Alla andra varunamn som nämns i denna handbok eller annan dokumentation som medföljer din Nikon-produkt är varumärken eller registrerade varumärken som tillhör respektive ägare.

Garantivillkor

Din Nikon-utrustning är garanterad mot tillverkningsfel i ett helt år efter det ursprungliga inköpsdatumet. Om produkten under denna garantiperiod visar sig vara felaktig p.g.a. material- eller tillverkningsfel reparerar vårt auktoriserade servicenätverk inom försäljningsområdet Nikon Europa B.V. produkten utan kostnad för arbete och delar, i enlighet med villkoren och bestämmelserna nedan. Nikon förbehåller sig rätten (efter eget godfinnande) att ersätta eller reparera produkten.

1. Denna garanti gäller endast vid uppvisande av det ifyllda garantikortet och originalfakturan eller inköpskvittot som anger inköpsdatum, produktinformation och återförsäljarens namn, tillsammans med produkten.
Nikon förbehåller sig rätten att inte tillhandahålla avgiftsfri garantiservice om de ovanstående dokumenten inte kan presenteras, eller om informationen i dem är ofullständig eller oläsbar.
2. Denna garanti omfattar ej:
• nödvändigt underhåll och reparationer eller byte av delar på grund av normalt slitage.
• modifieringar för att uppgradera produkten från sitt normala användningsområde enligt beskrivningen i användarhandböckerna, utan föregående skriftligt medgivande från Nikon.
• transportkostnader och alla transportrisker som direkt eller indirekt härrör till produkternas garanti.
• skador som orsakats av modifikationer eller justeringar som gjorts på produkten, utan föregående skriftligt medgivande från Nikon, för att uppfylla lokala eller nationella tekniska standarder som gäller för andra länder än de som produkten ursprungligen konstruerades och/eller tillverkades för.
3. Garantin gäller därför inte:
• för skador som orsakats av felaktig användning, inklusive, men inte begränsat till underlåtenhet att använda produkten för dess normala användningsområde eller i enlighet med användarinstruktionerna gällande korrekt användning och underhåll, eller montering eller användning av produkten som inte uppfyller de säkerhetsstandarder som gäller i användningslandet.
• för skador som orsakats av olyckor, inklusive, men inte begränsat till åska, vatten, brand, felaktig användning eller försummelse.
• om modellen eller serienumret på produkten ändrats, förstörts, gjorts oläsligt eller tagits bort.
• för skador som orsakats av reparationer eller justeringar som har utförts av icke-auktoriserade serviceföretag eller personer.
• för defekter i ett system som produkten infogats i eller som den används med.
4. Denna servicegaranti påverkar inte konsumentens lagstadgade rättigheter i enlighet med tillämpliga, gällande nationella lagar, och inte heller konsumentens rättigheter gentemot försäljaren som härrör från deras försäljnings-/köpekontrakt.

Anmärkning: En översikt över alla auktoriserade Nikon-servicecenter finns online och kan nås genom att följa denna länk
http://www.europe-nikon.com/service/

Suomi

Langattomassa ME-W1-mikrofonissa käytetään langatonta Bluetooth-tekniikkaa, mikä mahdollistaa elokuvan äänen tallentamisen erillään kamerasta. Lue kaikki ohjeet huolellisesti varmistaaksesi, että saat mahdollisimman paljon hyötyä Nikon-tuotteestasi.

ME-W1:ssä on kaksi osaa: mikrofoni (merkitty tekstillä "MICROPHONE" (MIKROFONI)), joka muuntaa ympäristönsä äänet langattomaksi signaaliksi, ja vastaanotin (merkitty tekstillä "RECEIVER" (VASTAANOTIN)), joka vastaanottaa signaalin mikrofonilta. Jos haluat tallentaa yksikanavaista ääntä, liitä vastaanotin kameran ulkoisen mikrofonin liitäntään tai digitaalisanelimeen tai muuhun valmistajan tallennuslaitteeseen (jos haluat tallentaa stereoääntä, liitä mikrofoniosaan lisävarusteena saatava ME-1-stereomikrofoni). Jos sekä mikrofoni että vastaanotin liitetään muun valmistajan kuulokkeisiin, osia voidaan käyttää lähetinvastaanottimina kaksisuuntaisessa tiedonsiirrossa.

ME-W1 on JIS:n/IEC:n luokan 5 (IPX 5) vedenkestävyysstandardin mukainen, joskin tämä ei päde silloin, kun osiin on liitetty kuulokkeet, kaapeleita tai vastaavia. *Huomaa, että tämä ei ole yleistakuu, joka kattaa tuotteen vedenkestävyyden kaikissa tilanteissa.*

Huomautus eurooppalaisille asiakkaille

Tämä merkintä osoittaa, että sähkö- ja elektroniikkalaitteet on kerättävä erillään muusta jätteestä.

Seuraavat ilmoitukset koskevat vain Euroopan maissa olevia käyttäjiä:

- Tämä tuote on tarkoitettu kerättäväksi erikseen asianmukaisessa keräyspisteessä. Älä hävitä sitä kotitalousjätteen mukana.
- Erilliskeräys ja kierrätys auttavat säästämään luonnonvaroja ja estämään haittoja, joita voi aiheutua ihmisten terveydelle ja ympäristölle, jos laitteita ei hävitetä asianmukaisesti.
- Lisätietoja saat myyjältä tai jätehuollosta vastaavilta paikallisilta viranomaisilta.

Turvallisuudesta

Estääksesi Nikon-tuotteesi vahingoittumisen ja itsesi tai muiden loukkaantumisen lue seuraavat turvallisuuteen liittyvät varotoimet kokonaan, ennen kuin käytät laitetta. Säilytä nämä turvallisuusohjeet paikassa, jossa ne ovat kaikkien tuotetta käyttävien luettavissa.

⚠ VAARA

- ***Ole varovainen, kun käsittelet paristoja/akkuja***. Älä altista paristoja/akkuja tulelle tai voimakkaalle kuumuudelle, pura paristoja/akkuja tai yritä poistaa tai muuten vahingoittaa pariston/akun eristystä tai kuorta, äläkä kuljeta tai säilytä paristoja/akkuja metalliesineiden, kuten kaulakorujen tai hiussolkien, kanssa. Paristot/akut voivat vuotaa, ylikuumentua tai haljeta. Eristä liittimet kuljetusta varten esimerkiksi asettamalla paristot/akut erillisiin muovipusseihin.
- ***Jos paristo-/akkunestettä joutuu silmiin, huuhtele puhtaalla vedellä ja hakeudu välittömästi lääkäriin***. Tämän varotoimen noudattamatta jättäminen voi aiheuttaa näkövamman.

⚠ VAROITUKSET

- ***Älä pura tai muokkaa***. Jos tuote hajoaa putoamisen tai muun onnettomuuden seurauksena, vältä koskemasta tuotteen sisältä paljastuneisiin osiin. Näiden varotoimien noudattamatta jättäminen voi aiheuttaa sähköiskun tai muun henkilövahingon.
- ***Poista paristot/akut välittömästi toimintahäiriön ilmetessä***. Jos tuote ylikuumenee tai siitä tulee savua tai epätavallista hajua, poista paristot/akut välittömästi varoen palovammoja ja vie tuote valtuutettuun Nikon-huoltoon tarkastettavaksi. Käytön jatkaminen voi aiheuttaa tulipalon tai henkilövahingon.
- ***Älä käsittele märin käsin***. Tämän varotoimen noudattamatta jättäminen voi aiheuttaa sähköiskun.
- ***Älä käytä helposti syttyvien kaasujen tai pölyn läheisyydessä***. Sähkölaitteiden käyttäminen paikoissa, joissa on helposti syttyviä kaasuja tai pölyä, voi aiheuttaa räjähdyksen tai tulipalon.
- ***Älä käytä sydämentahdistimien lähellä***. Laite saattaa häiritä sydämentahdistimien toimintaa. Noudata asianmukaisia varotoimia, kun käytät osia rintakehäsi lähellä.
- ***Käytä vain tässä käyttöoppaassa mainittuja paristoja/akkuja ja noudata kaikkia paristojen/akkujen ja laturin mukana toimitettuja ohjeita ja varoituksia***. Älä yritä ladata paristoja. Jos näitä varotoimia ei noudateta, paristot voivat vuotaa, ylikuumentua tai haljeta.
- ***Peitä pariston/akun liittimet teipillä ennen hävittämistä***. Metalliesineiden osuminen liittimiin voi aiheuttaa tulipalon, ylikuumenemisen tai halkeamisen. Noudata paikallisia määräyksiä, kun kierrätät tai hävität paristot/akut.

⚠ HUOMAUTUKSET

- ***Pidä poissa lasten ulottuvilta***. Tämän varotoimen noudattamatta jättäminen voi aiheuttaa henkilövahingon.
- ***Noudata lentoyhtiön ja sairaalan henkilökunnan antamia ohjeita***.
- ***Älä altista korkeille lämpötiloille tai voimakkaille iskuille***. Älä jätä tuotetta paikkoihin, joiden lämpötila on erittäin korkea, kuten suorassa auringonvalossa olevaan suljettuun ajoneuvoon, äläkä altista sitä voimakkaille iskuille. Näiden varotoimien noudattamatta jättäminen voi aiheuttaa tuotteen toimintahäiriön.
- ***Älä käytä puhdistamiseen orgaanisia liuottimia, kuten tinneriä tai bentseeniä, äläkä säilytä naftaliini- tai kamferipitoisten koimyrkkypallojen kanssa***. Tämän varotoimen noudattamatta jättäminen voi värjätä tai vahingoittaa tuotteen muoviosia, mikä saattaa johtaa tulipaloon tai sähköiskuun.
- ***Poista paristot/akut, kun tuotetta ei käytetä***. Poista paristot/akut, ennen kuin varastoit tuotteen. Pariston/akun vuotaminen voi aiheuttaa tulipalon, henkilövahingon tai tahroja.

ME-W1:n osat (kuva 1)*

1 LED-valo	**5** Kuulokeliitäntä	**9** Virtakytkin
2 Salpa	**6** Kameran hihnan kiinnike	**10** Yhdysrakenteinen mikrofoni
3 Paristo-/akkutilan kansi	**7** Pidike	**11** Äänikaapeli (jossa vastus)
4 Ulkoisen mikrofonin liitäntä	**8** Äänenvoimakkuuden painikkeet	**12** Tuulisuoja

* Osien numerot ovat samat sekä mikrofonissa että vastaanottimessa.

Paristojen/akkujen asettaminen (kuva 2)

Mikrofoni ja vastaanotin toimivat kukin yhdellä AAA-kokoisella Ni-HM-akulla (HR03) tai yhdellä AAA-kokoisella alkaliparistolla (LR03).

1 Vapauta (①) ja avaa (②) paristo-/akkutilojen kannet.
2 Aseta paristot/akut kuvan mukaiseen asentoon (③).
3 Sulje (④) ja lukitse (⑤) paristo-/akkutilojen kannet.

Käyttö

Voit tallentaa ääntä käyttämällä vain mikrofonia tai sekä mikrofonia että vastaanotinta, tai voit liittää kuulokkeet sekä mikrofoniin että vastaanottimeen ja käyttää niitä kaksisuuntaiseen tiedonsiirtoon.

■ Äänen tallennus mikrofonilla (kuva 3)

Tallenna ääntä mikrofonilla noudattamalla alla olevia ohjeita.

1 Liitä vastaanotin kameraan.
Yhdistä vastaanottimen kuulokeliitäntä kameran ulkoisen mikrofonin liitäntään käyttämällä mukana toimitettua kaapelia (①). Älä käytä tähän tarkoitukseen muita kaapeleita.
2 Kytke kamera päälle.
3 Kytke mikrofoni ja vastaanotin päälle.
Paina mikrofonin ja vastaanottimen virtakytkimiä ja pidä niitä painettuna, kunnes LED-valot alkavat vilkkua sinisenä (②), mikä ilmaisee, että osat muodostavat langatonta yhteyttä. Valot lakkaavat vilkkumasta ja alkavat palaa sinisinä (③), kun yhteys on muodostettu.
4 Aseta mikrofoni paikalleen.
5 Aloita elokuvan tallennus.
Aloita elokuvan tallennus kameran käyttöoppaan ohjeiden mukaisesti. Mikrofonin havaitsemat äänet tallennetaan elokuvaan. Äänitystasoa voi säätää kameran mikrofonin herkkyyden säätimillä. Jos kamerassa on kuulokeliitäntä, äänitystason voi tarkistaa liittämällä muun valmistajan kuulokkeet. Vastaanottimen oletusäänenvoimakkuuden voi palauttaa painamalla molempia äänenvoimakkuuspainikkeita samanaikaisesti, kunnes LED alkaa vilkkua.

Testaa laitteita ennen tärkeitä tallennustilanteita varmistaaksesi, että ne toimivat oikein.

Kun tallennus on päättynyt, sammuta osat painamalla virtakytkimiä ja pitämällä niitä painettuna.

■ Samanaikainen tallennus

Jos haluat tallentaa ääntä samanaikaisesti sekä mikrofonilla että vastaanottimella, paina virtakytkintä nopeasti kaksi kertaa, kun kytket vastaanottimen päälle. Vastaanottimen LED-valo syttyy palamaan vihreänä. Jos kamerassa on stereomikrofoniliitäntä, mikrofoniosan signaali tallennetaan vasempaan (L) stereokanavaan ja vastaanottimen oikeaan (R) stereokanavaan. Jos haluat lopettaa samanaikaisen tallennuksen ja käyttää tallennukseen vain mikrofoniosaa, paina vastaanottimen virtakytkintä nopeasti uudelleen kaksi kertaa.

■ Kaksisuuntainen tiedonsiirto

Jos sekä mikrofoni että vastaanotin liitetään muun valmistajan kuulokkeisiin, osia voidaan käyttää lähetinvastaanottimina kaksisuuntaisessa tiedonsiirrossa. Osien yhdysrakenteiset mikrofonit havaitsevat äänet. Kuulokkeiden äänenvoimakkuutta säädetään äänenvoimakkuuden painikkeilla: paina ja vapauta "+" tai "–" nostaaksesi tai laskeaksesi äänenvoimakkuutta tai pidä niitä painettuna säätääksesi voimakkuutta jatkuvasti. Mykistä äänet painamalla "–"-painiketta ja pitämällä sitä painettuna.

Kuulokkeiden äänenvoimakkuus

Paina ja vapauta "+" tai "–" nostaaksesi tai laskeaksesi äänenvoimakkuutta tai pidä niitä painettuna säätääksesi voimakkuutta jatkuvasti. Palauta oletusvoimakkuus painamalla painikkeita samanaikaisesti, kunnes LED-valot alkavat vilkkua, tai mykistä äänet painamalla "–"-painiketta ja pitämällä sitä painettuna.

■ LED-valot

Näyttö	Osan tila
Vilkkuu hitaasti sinisenä	Osat ovat valmiina muodostamaan yhteyden. Varmista, että molemmat osat ovat päällä.
Palaa sinisenä *	Yhteys on muodostettu; mikrofoniosa tallentaa.
Vilkkuu nopeasti sinisenä *	Huono signaalin laatu; tallennus saattaa keskeytyä. Siirrä osat lähemmäs toisiaan.
Vilkkuu punaisena	Pariston/akun varaus on vähissä. Vaihda tilalle uusi tai ladattu paristo/akku.
Pois	Osa on pois päältä.

* Vastaanottimen LED-valo on vihreä, jos molempien osien mikrofonit ovat päällä.

■ Tuulisuoja (kuva 4)

Kiinnitä tuulisuoja vähentääksesi yhdysrakenteisen mikrofonin tallentamaa tuulikohinaa.

Käyttöön liittyviä varotoimia

- Mikrofoni ja vastaanotin on liitetty laitepariksi toimitushetkellä, eikä niitä voi käyttää muiden Bluetooth-laitteiden (kuten tietokoneiden tai älypuhelimien) kanssa eikä muiden langattomien ME-W1-mikrofonien osien kanssa. Käytä vain osia, joissa on samat sarjanumerot.
- Älä käytä paikoissa, joiden lämpötila on yli tai alle 0–40 °C. Tämän varotoimen noudattamatta jättäminen voi aiheuttaa tuotteen toimintahäiriön.
- Älä vedä vastaanotinta tai kaapelia, kun osa on liitetty kameraan. Tämän varotoimen noudattamatta jättäminen voi vahingoittaa kaapelia tai liitäntöjä.
- Yhdysrakenteisten mikrofonien reikiin päässeet vesipisarat tai muut nesteet voivat pienentää äänenvoimakkuutta tai vääristää ääntä. Pyyhi nesteet pois pehmeällä, kuivalla liinalla.
- Käytä puhallinta tai vastaavaa poistaaksesi pölyn, lian tai muut vieraat aineet liitinrei'istä ja yhdysrakenteisten mikrofonien rei'istä. Ota yhteyttä valtuutettuun Nikon-huoltoedustajaan, jos et saa tukkeumia pois.
- Älä aseta liitinreikiin tai yhdysrakenteisten mikrofonien reikiin teräviä esineitä. Tämän varotoimen noudattamatta jättäminen voi aiheuttaa tuotteen sisällä olevien osien vahingoittumisen tai vedenpitävyyden menettämisen.
- Tuote saattaa mennä epäkuntoon, jos sitä käytetään lähetintornien tai muiden voimakkaita sähkömagneettisia kenttiä tuottavien laitteiden lähellä.
- Osien koskettaminen tallennuksen aikana voi aiheuttaa kohinaa.
- Jos tuulisuoja kastuu, anna sen kuivua ennen kuin laitat sen takaisin säilytyspaikkaan. Kun suoja on märkä, se voi aiheuttaa tahroja vaatteisiin tai muihin esineisiin, joihin se osuu.
- Ääni saattaa kiertää, kun jommankumman osan mikrofoni on kuulokkeiden lähellä. Siirrä laitteita kauemmas toisistaan tai pienennä mikrofonin herkkyyttä.
- Ääni ja kuva voivat olla hieman epätahdissa, koska osien lähettämät signaalit ovat todellista ääntä jäljessä.
- Jos huomaat kaikua, kun molemmat mikrofonit ovat päällä, siirrä osat mahdollisimman kauas toisistaan.

Paristot/akut

- Kun vaihdat paristot/akut, sammuta tuote ja aseta uudet paristot/akut oikein päin.
- Paristojen/akkujen liittimissä oleva lika saattaa häiritä virran kulkua. Puhdista liittimet ennen paristojen/akkujen asettamista.
- Langaton yhteys voi katketa, jos paristot/akut ylikuumenevat. Normaali toiminta jatkuu, kun paristot/akut ovat jäähtyneet.
- Paristoilla/akuilla on taipumus menettää kapasiteettiaan matalissa lämpötiloissa, mutta menetetty jännite palautuu, kun niiden annetaan olla, minkä lisäksi ne menettävät hitaasti varaustaan, kun niitä ei käytetä. Tarkista pariston/akun varaustaso ennen käyttöä ja vaihda paristot/akut, ennen kuin ne ovat täysin tyhjentyneet.
- Älä säilytä paristoja/akkuja paikoissa, joiden lämpötila tai ilmankosteus on korkea.
- Katso tietoa akkujen käsittelystä ja kierrätyksestä akkujen ja akkulaturin valmistajien toimittamasta dokumentaatiosta.
- Älä yritä ladata paristoja. Tämän varotoimen noudattamatta jättäminen voi saada paristot halkeamaan.

Akkujen kierrättäminen (Ni-MH)	*Käytetyt akut ovat arvokasta raaka-ainetta; kierrätä käytetyt akut paikallisten säännösten mukaisesti ympäristön suojelemiseksi.*

Bluetooth®

■ Vienti

Tämä tuote on Yhdysvaltojen maastavientiviranomaisten valvonnan alainen, ja Yhdysvaltojen hallituksen lupa tarvitaan, jos tämä tuote aiotaan viedä tai jälleenviedä maahan, joka on Yhdysvaltojen asettamassa kauppasaarrossa. Tällä hetkellä kauppasaarrossa ovat Kuuba, Iran, Pohjois-Korea, Sudan ja Syyria. Nämä tiedot voivat muuttua; pyydä viimeisimmät tiedot Yhdysvaltojen kauppaministeriöstä.

■ Huomautuksia asiakkaille Euroopassa

Bluetooth-laitteita koskevat rajoitukset

Tähän tuotteeseen kuuluva Bluetooth-lähetinvastaanotin noudattaa myyntimaansa langattomia säännöksiä, eikä sitä ole tarkoitettu käytettäväksi muualla (EU- tai EFTA-alueella ostettuja tuotteita voi käyttää missä tahansa EU- tai EFTA-alueella). Nikon ei vastaa käytöstä muissa maissa. Jos et ole varma alkuperäisestä myyntimaasta, ota yhteyttä paikalliseen Nikon-huoltokeskukseen tai valtuutettuun Nikon-huoltoedustajaan. Tämä rajoitus koskee vain langatonta käyttöä, ei muuta käyttöä.

EY-vaatimustenmukaisuusvakuutus

Nikon ME-W1
Valmistaja: Nikon Corporation

Tämän tuotteen alkuperäinen R&TTE-direktiiviä koskeva vaatimustenmukaisuusvakuutus on saatavissa seuravalta verkkosivulta:
http://imaging.nikon.com/support/pdf/DoC_ME-W1.pdf.

R&TTE-direktiivi

Tämä tuote noudattaa radiotaajuuksia käyttäviä laitteita koskevia määräyksiä seuraavissa maissa, eikä tuotetta voi käyttää muilla hallintoalueilla. Nikon ei vastaa laitteen käytöstä muissa kuin alla luetelluissa maissa.

AT	BE	BG	CY	CZ	DK	EE	FI	FR	DE	GR	HU	IE	IT	LV	LT
LU	MT	NL	PL	PT	RO	SK	SI	ES	SE	GB	IS	LI	NO	CH	TR

Yhteensopivat lisävarusteet

Stereomikrofoni ME-1

Tekniset tiedot

Kanavien määrä	1 (mono); 2 (stereo), jos stereomikrofoni on liitetty
Tietoliikenneprotokollat	Bluetooth® Specification -versio 3.0
Teho	Bluetooth® Specification -teholuokka 1
Bluetooth®-profiili	A2DP
Kantama (näköyhteys) [1]	50 m
Suuntaavuus	Suuntaamaton
Taajuusvaste	300–9 000 Hz
Virta päälle/pois	Ohjataan virtakytkimellä
Virtalähde	Yksi AAA-kokoinen Ni-MH-akku (HR03) tai yksi AAA-kokoinen alkaliparisto (LR03)
Virrankulutus	Noin 0,3 W
Pariston/akun kesto [2]	Noin 3 (Ni-MH) tai 3 (alkali) tuntia [3]
Äänitulo	Stereominiliitäntä (halkaisija 3,5 mm; tukee virransyöttöä liitännästä)
Äänilähtö	Stereominiliitäntä (halkaisija 3,5 mm)
Vedenkestävyys	JIS:n/IEC:n luokan 5 mukainen (IPX 5; ei päde, jos kaapeleita on liitetty)
Käyttölämpötila	0 °C–40 °C Ni-MH-akulla; 5 °C–40 °C alkaliparistolla
Mitat (L × K × S)	Noin 23,5 × 75,0 × 24,0 mm ilman pidikettä
Paino	Noin 32 g, vain runko
Mukana toimitettavat varusteet	Äänikaapeli, tuulisuoja, kotelo

1. Olettaen, että osien välillä on esteetön näköyhteys; vaihtelee signaalin voimakkuuden ja mahdollisten esteiden (mukaan lukien ihmiset ja metalliesineet) ja heijastavien pintojen mukaan.
2. Mitattu lämpötilassa 20 ±5 °C kiinnittämättä ulkoista mikrofonia. Vaihtelee pariston/akun kunnon ja käyttöympäristön mukaan; merkistä ja säilytysolosuhteista riippuen jotain paristoja/akkuja ei voi käyttää tai niiden kesto voi olla heikentynyt.
3. Alkaliparistojen kapasiteetti pienenee matalissa lämpötiloissa. Suosittelemme Ni-MH-akkujen käyttämistä.

Tekniset tiedot voivat muuttua ilman ennakkoilmoitusta. Nikon ei vastaa äänityshäiriöistä, jotka johtuvat tuotteen toimintahäiriöistä, tai vahingoista, joita saattaa aiheutua tämän käyttöoppaan mahdollisista virheistä. Kaikki luvut koskevat laitteita, joissa on uudet paristot/akut.

■ Tavaramerkkitiedot

Bluetooth-sanamerkki ja -logot ovat Bluetooth SIG, Inc:n rekisteröityjä tavaramerkkejä, ja Nikon Corporation käyttää niitä lisenssillä. Kaikki muut tässä käyttöoppaassa tai muussa Nikon-tuotteen mukana toimitetussa dokumentaatiossa mainitut kauppanimet ovat vastaavien haltijoidensa tavaramerkkejä tai rekisteröityjä tavaramerkkejä.

Takuuehdot

Nikon-laitteellesi on myönnetty valmistusvikoja koskeva takuu, joka on voimassa yhden vuoden alkuperäisestä ostopäivästä lähtien. Jos tuotteessa ilmenee takuuaikana virheellisistä materiaaleista tai työstä johtuvia vikoja, valtuutettu huoltotoimipaikkojen verkostomme Nikon Europe B.V:n myyntialueella korjaa tuotteen laskuttamatta työstä tai osista alla esitettyjen ehtojen mukaisesti. Nikon varaa oikeuden (oman harkintansa mukaan) vaihtaa tai korjata tuotteen.

1. Tämä takuu on voimassa vain, jos tuotteen mukana toimitetaan täytetty takuukortti ja alkuperäinen ostotosite tai kuitti, josta käyvät ilmi ostopäivämäärä, tuotteen tyyppi ja jälleenmyyjän nimi.
Nikon varaa oikeuden kieltäytyä ilmaisesta takuuhuollosta, jos yllä mainittuja asiakirjoja ei esitetä tai jos niissä olevat tiedot ovat puutteellisia tai lukukelvottomia.
2. Tämä takuu ei kata seuraavia:
• osien normaalista kulumisesta johtuvaa huoltoa ja korjausta tai vaihtoa.
• tuotteen muokkaamista muuhun kuin käyttöoppaassa kuvattuun tarkoitukseen ilman Nikonin etukäteen myöntämää kirjallista lupaa.
• tuotetakuuseen suoraan tai epäsuorasti liittyviä kuljetuskustannuksia tai kuljetusriskejä.
• tuotteeseen ilman Nikonin etukäteen myöntämää kirjallista lupaa tehdyistä sellaisista muokkauksista tai säädöistä aiheutuvat vahingot, joiden tarkoituksena on tehdä tuotteesta sen muun kuin alkuperäisen myyntimaan paikallisten tai kansallisten teknisten standardien mukainen.
3. Takuuta ei sovelleta, jos:
• vahinko johtuu virheellisestä käytöstä, mukaan lukien seuraavat tilanteet mutta ei rajoittuen niihin: tuotteen käyttö muuhun kuin tavanomaiseen tarkoitukseen tai muuten kuin käyttöoppaan käyttö- ja huolto-ohjeiden mukaisesti sekä tuotteen asentaminen tai käyttö käyttömaassa voimassa olevien turvallisuusstandardien vastaisesti.
• vahingon on aiheuttanut onnettomuus, esimerkiksi salamanisku, vesi, tulipalo, tai virheellinen käyttö tai huolimattomuus.
• tuotteen malli- tai sarjanumeroa on muutettu tai väärennetty tai se on poistettu tai turmeltu lukukelvottomaksi.
• vahinko johtuu valtuuttamattoman huoltoyrityksen tai henkilön tekemistä korjauksista tai säädöistä.
• järjestelmä, johon tuote on liitetty tai jonka kanssa sitä on käytetty, on viallinen.
4. Tämä huoltotakuu ei vaikuta kuluttajan voimassa olevien kansallisten lakien mukaisiin oikeuksiin eikä kuluttajan ja jälleenmyyjän väliseen osto- tai myyntisopimukseen liittyviin kuluttajan oikeuksiin.

Huomautus: Kaikkien valtuutettujen Nikon-huoltopisteiden tiedot ovat verkossa seuraavassa osoitteessa
http://www.europe-nikon.com/service/

Dansk

Den trådløse mikrofon ME-W1 har trådløs Bluetooth-teknologi til ekstern optagelse af lyd på video. Læs alle anvisninger grundigt for at sikre, at du får størst mulig glæde af dit Nikon-produkt.

ME-W1 har to komponenter: En mikrofon (mærket "MICROPHONE" (MIKROFON)), der konverterer lyd i nærheden af den til et trådløst signal, og en modtager (mærket "RECEIVER" (MODTAGER)), der modtager signalet fra mikrofonen. For at optage lyd i mono skal du tilslutte modtageren til kameraets eksterne mikrofonstik, til en IC-optager eller en anden tredjeparts optageenhed (for at optage i stereo skal du tilslutte en ekstra ME-1 stereomikrofon til mikrofonkomponenten). Hvis både mikrofonen og modtageren er tilsluttet til tredjeparts hovedtelefoner eller høretelefoner, kan komponenterne anvendes som transceivere for tovejskommunikation.

ME-W1 overholder JIS/IEC klasse 5 (IPX 5)-standarden for vandtæthed, skønt dette ikke er gældende, mens komponenterne er tilsluttet til hovedtelefoner, kabler eller lignende. *Bemærk, at dette ikke er en fuldstændig garanti for, at produktet er vandtæt under alle forhold.*

Bemærkning til kunder i Europa

Dette symbol angiver, at elektrisk og elektronisk udstyr skal indleveres separat.
Følgende gælder kun for brugere i europæiske lande:
- Dette produkt er beregnet til separat indlevering hos et særligt anlæg for denne slags affald. Det må ikke bortskaffes sammen med almindeligt affald.
- Separat indlevering og genbrug hjælper med til at bevare naturlige ressourcer og forebygger negative konsekvenser for folkesundhed og miljø, der kan opstå som følge af forkert bortskaffelse.
- Hvis du ønsker yderligere oplysninger, kan du kontakte forhandleren eller de lokale myndigheder, som er ansvarlige for affaldshåndtering.

For din sikkerheds skyld

For at undgå beskadigelse af dit Nikon-produkt eller tilskadekomst for dig selv eller andre skal du læse følgende sikkerhedsanvisninger i deres helhed, før du anvender dette udstyr. Opbevar disse sikkerhedsanvisninger på et sted, hvor alle, der anvender produktet, har adgang til dem.

⚠ FARE
- *Vær forsigtig ved håndtering af batterier*. Udsæt ikke batterierne for åben ild eller høj varme, skil dem ikke ad, og forsøg ikke at fjerne eller på anden vis beskadige batteriisoleringen eller beklædningen, og transporter eller opbevar ikke batterier sammen med metagenstande som halskæder eller hårnåle. Batterierne kan lække, blive overophedede eller sprænges. Isolér polerne for transport ved eksempelvis at lægge batterierne i separate plastikposer.
- *Hvis du får væsken fra batteriet i øjnene, skal du skylle med rent vand og øjeblikkeligt søge lægehjælp*. Manglende overholdelse af denne anvisning kan medføre skade på synet.

⚠ ADVARSLER
- *Må ikke skilles ad eller ændres*. Hvis produktet går i stykker, hvis det bliver tabt, eller der sker et andet uheld, skal du undgå at berøre udsatte steder. Manglende overholdelse af disse anvisninger kan medføre elektrisk stød eller andre skader.
- *Fjern øjeblikkeligt batterierne i tilfælde af funktionsfejl*. Hvis produktet bliver overophedet, begynder at ryge eller afgiver usædvanlig lugt, skal du omgående fjerne batterierne, mens du passer på at ikke at brænde dig, og indlevere produktet hos et Nikon-autoriseret servicecenter til eftersyn. Fortsat brug kan medføre brand eller skader.
- *Må ikke håndteres med våde hænder*. Manglende overholdelse af denne anvisning kan medføre elektrisk stød.
- *Må ikke anvendes i nærheden af brændbare gasser eller støv*. Anvendelse af elektronisk udstyr i nærheden af brændbar gas eller støv kan medføre eksplosion eller brand.
- *Må ikke anvendes i nærheden af pacemakere*. Denne enhed kan påvirke pacemakeres funktion. Overhold alle tilhørende anvisninger, når du bærer komponenterne på brystet.
- *Anvend kun batterierne, der er angivet i denne brugervejledning, og følg alle instruktioner og advarsler i dokumentationen, der følger med batterierne og opladeren*. Forsøg ikke at genoplade batterier, der ikke kan genoplades. Manglende overholdelse af disse anvisninger kan medføre, at batterierne lækker, bliver overophedede eller sprænges.
- *Før bortskaffelse skal du isolere batteripolerne med tape*. Hvis metalgenstande kommer i berøring med polerne, kan det medføre, at batterierne bryder i brand, bliver overophedede eller sprænges. Overhold de lokale bestemmelser ved genbrug eller bortskaffelse af batterier.

⚠ FORHOLDSREGLER
- *Opbevares utilgængeligt for børn*. Manglende overholdelse af denne anvisning kan medføre tilskadekomst.
- *Følg instruktionerne fra luftfarts- og hospitalspersonale*.
- *Udsæt ikke produktet for høje temperaturer eller hårde fysiske stød*. Efterlad ikke produktet på steder, der udsættes for meget høje temperaturer, såsom i et lukket køretøj i direkte sollys, og udsæt det ikke for hårde, fysiske stød. Manglende overholdelse af disse anvisninger kan medføre funktionsfejl i produktet.
- *Må ikke rengøres med organiske opløsningsmidler som fortynder eller benzen eller opbevares med naftalen eller kamfermølkugler*. Manglende overholdelse af denne anvisning kan misfarve eller beskadige produktets plastikdele og resultere i brand eller elektrisk stød.
- *Fjern batterierne, når produktet ikke er i brug*. Fjern batterierne, før du lægger produktet til opbevaring. Lækage fra batteriet kan medføre brand, tilskadekomst eller pletter.

Dele på ME-W1 (Figur 1)*

1 LED-lampe
2 Lås
3 Batterikammerdæksel
4 Stik til ekstern mikrofon
5 Stik til hovedtelefon
6 Øsken til kamerarem
7 Clips
8 Knapper til justering af lydstyrke
9 Afbryder
10 Indbygget mikrofon
11 Lydkabel (med modstand)
12 Skumvindhætte

* Reservedelsnumrene er de samme for både mikrofon og modtager.

Isætning af batterier (Figur 2)

Mikrofonen og modtageren benytter hver ét genopladeligt Ni-MH (HR03) AAA-batteri eller ét alkalisk (LR03) AAA-batteri.

1 Lås (①) op, og åbn (②) batterikammerdækslerne.
2 Isæt batterierne i de viste retninger (③).
3 Luk (④), og lås (⑤) batterikammerdækslerne.

Anvendelse

Du kan optage lyd ved hjælp af blot mikrofonen eller både mikrofonen og modtageren eller tilslutte hovedtelefonerne til både mikrofonen og modtageren og anvende dem til tovejskommunikation.

■ Optagelse af lyd med mikrofonen (Figur 3)

Følg nedenstående trin for at optage lyd med mikrofonen.

1 Tilslut modtageren til kameraet.
Ved hjælp af det medfølgende kabel skal du tilslutte modtagerens stik til hovedtelefoner til kameraets eksterne mikrofonstik (①). Anvend ikke andre kabler til dette formål.
2 Tænd kameraet.
3 Tænd mikrofon og modtager.
Tryk på afbryderne på mikrofon og modtager, og hold dem nede, indtil LED-lamperne begynder at blinke blåt (②) for at indikere, at komponenterne arbejder på en trådløs forbindelse. Lamperne holder op med at blinke og lyser blåt (③), når der er etableret en forbindelse.
4 Placér mikrofonen.
5 Start videooptagelsen.
Start videooptagelsen som beskrevet i brugervejledningen til kameraet. De lyde, der opfanges af mikrofonen, optages med i videoen. Optageniveauet kan justeres ved hjælp af kameraets knapper til mikrofonfølsomhed. Hvis kameraet har stik til hovedtelefoner, kan du tilslutte tredjepartshovedtelefoner eller høretelefoner for at kontrollere optageniveauet. For at gendanne lydstyrken på standardmodtageren skal du trykke på begge knapper samtidigt, indtil LED'en begynder at blinke.

Før du laver vigtige optagelser, skal du afprøve udstyret for at sikre, at det fungerer korrekt.

For at slukke for komponenterne efter endt optagelse skal du trykke på afbryderne og holde dem nede.

■ Samtidig optagelse

For at optage lyd samtidigt med både mikrofon og modtager skal du hurtigt trykke to gange på afbryderen, når du tænder modtageren. Modtagerens LED-lampe lyser grønt. Hvis kameraet har stik til stereomikrofon, optages signalet fra mikrofonkomponenten i den venstre (L) stereokanal, og signalet fra modtageren optages i den højre (R) kanal. For at afslutte samtidig optagelse og kun optage ved hjælp af mikrofonkomponenten skal du igen hurtigt trykke to gange på modtagerens afbryder.

■ Tovejskommunikation

Hvis både mikrofonen og modtageren er tilsluttet til tredjeparts hovedtelefoner eller høretelefoner, kan komponenterne anvendes som transceivere for tovejskommunikation. Lyden opfanges af komponenternes indbyggede mikrofoner. Knapperne til justering af lydstyrke styrer lydstyrken i hovedtelefonerne: Tryk på knapperne "+" eller "–", og slip dem for at øge eller dæmpe lydstyrken, eller tryk på knapperne, og hold dem nede for kontinuerlig justering. For at slå lyden fra skal du trykke på knappen "–" og holde den nede.

Lydstyrke i hovedtelefoner
Tryk på knapperne "+" eller "–" til justering af lydstyrke, og slip dem for at øge eller dæmpe lydstyrken, eller tryk på knapperne, og hold dem nede for kontinuerlig justering. For at gendanne standardlydstyrken skal du trykke på knapperne samtidigt, indtil LED´erne begynder at blinke, eller trykke på knappen "–" og holde den nede for at slå lyden fra.

■ LED-lamperne

Visning	Komponentstatus
Blinker langsomt blåt	Komponenter klar til tilslutning. Bekræft, at begge komponenter er slået til.
Lyser blåt*	Forbindelse etableret; mikrofonkomponenten er ved at optage.
Blinker hurtigt blåt*	Dårlig signalkvalitet; optagelse afbrudt. Ryk komponenter tættere sammen.
Blinker rødt	Lavt batteriniveau. Udskift med et nyt eller fuldt opladet batteri.
Fra	Komponent slået fra.

* Farven på modtagerens LED-lampe er grøn, hvis mikrofonerne på begge komponenter er slået til.

■ Skumvindhætten (Figur 4)

Montér skumvindhætten for at mindske vindstøj, der opfanges af den indbyggede mikrofon.

Forholdsregler for anvendelse

- Mikrofonen og modtageren er kædet sammen ved forsendelse og kan ikke anvendes med andre Bluetooth-enheder (såsom computere eller smartphones) eller komponenter fra andre trådløse mikrofoner af typen ME-W1. Anvend kun komponenter med tilsvarende serienumre.
- Må ikke anvendes på steder med temperaturer uden for området 0–40 °C. Manglende overholdelse af denne anvisning kan medføre funktionsfejl i produktet.
- Ryk ikke i modtageren eller kablet, når komponenten er tilsluttet til kameraet. Manglende overholdelse af denne anvisning kan beskadige kablet eller stikkene.
- Vanddråber og andre væsker, der blokerer hullerne til de indbyggede mikrofoner, kan dæmpe lydstyrken eller forvrænge lyden. Du kan fjerne væsker med en blød, tør klud.
- Anvend en pustebørste til at fjerne støv, snavs eller andre fremmedlegemer fra stikkets kontakter og hullerne til de indbyggede mikrofoner. Kontakt en Nikon-autoriseret servicerepræsentant for hjælp, hvis blokeringen ikke kan fjernes.
- Sæt ikke spidse genstande i stikkets kontakter eller hullerne til de indbyggede mikrofoner. Manglende overholdelse af denne anvisning kan medføre skade på produktets indre eller tab af vandtæthed.
- Produktet fungerer muligvis ikke korrekt, hvis det anvendes i nærheden af sendemaster eller andet udstyr, der genererer kraftige elektromagnetiske felter.
- Berøring af komponenterne under optagelsen kan medføre støj.
- Hvis skumvindhætten bliver våd, skal du lade den tørre, før du lægger den væk. Når hætten er våd, kan den give pletter på tøj eller andre genstande, den kommer i kontakt med.
- Du får muligvis en melding om det, hvis mikrofonen på en af komponenterne er tæt på hovedtelefoner eller høretelefoner. Øg afstanden mellem enhederne, eller sænk mikrofonfølsomheden.
- Lyd og video kan mangle lidt i synkronisering som følge af, at signalerne fra komponenterne forsinker den faktiske lyd.
- Hvis du oplever ekko, når begge mikrofoner er slået til, skal du rykke komponenterne længst muligt væk fra hinanden.

Batterier

- Når du udskifter batterier, skal du slukke produktet og isætte de nye batterier, så de vender rigtigt.
- Snavs på batteripolerne kan afbryde strøm-flowet. Fjern snavs fra polerne, før du isætter batterierne.
- Den trådløse forbindelse afbrydes muligvis, hvis batterierne bliver overophedede. Normal drift genoptages, når batterierne er kølet af.
- Batterier er tilbøjelige til at miste kapacitet ved lave temperaturer, genvinde tabt spænding, når de får en pause og langsomt aflades, når de ikke anvendes. Sørg for at kontrollere batteriniveauet før brug, og udskift batterierne, inden de aflades fuldstændigt.
- Opbevar ikke batterierne på steder med høje temperaturer eller høj luftfugtighed.
- For information om håndtering og genopladning af genopladelige batterier, se den medfølgende dokumentation fra producenterne af de genopladelige batterier og batteriopladeren.
- Forsøg ikke at genoplade batterier, der ikke kan genoplades. Manglende overholdelse af denne anvisning kan få batterierne til at sprænges.

Ni-MH **Genbrug af genopladelige batterier**	*Brugte genopladelige batterier er en værdifuld ressource; for at beskytte miljøet skal du genbruge de genopladelige batterier i henhold til lokal lovgivning.*

Bluetooth®

■ Eksport

Dette produkt kontrolleres af den amerikanske eksportlovgivning, og en tilladelse fra den amerikanske regering er påkrævet, hvis dette produkt skal eksporteres eller videreeksporteres til et land, som USA har handelsembargoer med. De lande, der i øjeblikket er underlagt handelsembargo, er Cuba, Iran, Nordkorea, Sudan og Syrien. Denne liste kan ændres; kontakt det amerikanske handelsdepartement for seneste information.

■ Bemærkninger til kunder i Europa

Restriktioner på Bluetooth-enheder
Bluetooth-transceiveren inkluderet i dette produkt er i overensstemmelse med regulativer om trådløse enheder i salgslandet og er ikke til brug andetsteds (produkter, der er købt i EU eller EFTA kan anvendes overalt inden for EU og EFTA). Nikon påtager sig intet ansvar for brug i andre lande. Brugere, som er i tvivl om det oprindelige salgsland, bør kontakte deres lokale Nikon-servicecenter eller Nikon-autoriserede servicerepræsentant. Denne restriktion gælder kun for trådløs betjening og ikke i andre anvendelser.

EU-overensstemmelseserklæring

Nikon ME-W1
Produktion: Nikon Corporation

Du kan finde en kopi af det originale DoC for dette produkt som det vedrører R&TTE på følgende hjemmeside: *http://imaging.nikon.com/support/pdf/DoC_ME-W1.pdf.*

R&TTE-direktiv
Dette produkt er i overensstemmelse med gældende regulativer for radiofrekvensenheder i følgende lande og kan ikke anvendes i andre retsområder. Nikon påtager sig intet ansvar for anvendelse af denne enhed i andre lande end dem, der er anført nedenfor.

AT	BE	BG	CY	CZ	DK	EE	FI	FR	DE	GR	HU	IE	IT	LV	LT
LU	MT	NL	PL	PT	RO	SK	SI	ES	SE	GB	IS	LI	NO	CH	TR

Kompatibelt tilbehør

Stereomikrofon ME-1

Specifikationer

Antal kanaler	1 (mono), 2 (stereo), hvis der tilsluttes stereomikrofon
Kommunikationsprotokoller	Specification for Bluetooth® version 3.0
Udgang	Specification for Bluetooth® Effektklasse 1
Bluetooth®-profil	A2DP
Rækkevidde (udsyn)¹	50 m
Retningskarakteristik	Ikke retningsbestemt
Frekvensrespons	300–9.000 Hz
Strøm til/fra	Styres af afbryderen
Strømkilde	Ét genopladeligt Ni-MH (HR03) AAA-batteri eller ét alkalisk (LR03) AAA-batteri
Strømforbrug	Ca. 0,3 W
Batteriets varighed²	Ca. 3 (Ni-MH) eller 3 (alkalisk) timer ³
Lydindgang	Stereo mini-pin-stik (3,5 mm i diameter; plug-in-effekt understøttes)
Lydudgang	Stereo mini-pin-stik (3,5 mm i diameter)
Vandtæthed	Overholder JIS/IEC Klasse 5 (IPX 5; gælder ikke, hvis der er tilsluttet kabler)
Driftstemperatur	0 °C–40 °C med genopladeligt Ni-MH-batteri; 5 °C–40 °C med alkalisk batteri
Mål (B × H × D)	Ca. 23,5 × 75,0 × 24,0 mm, eksklusive clips
Vægt	Ca. 32 g, kun mikrofonkrop
Medfølgende tilbehør	Lydkabel, skumvindhætte, etui

1. Antager frit udsyn mellem komponenterne; varierer alt efter signalstyrke og afhængigt af om der er forhindringer eller ej (heriblandt personer og metalgenstande) og reflekterende overflader.
2. Målt ved 20 ±5 °C uden ekstern mikrofon monteret. Varierer med batteriets tilstand og driftsmiljø; alt efter mærke og opbevaringstilstand kan visse batterier være ubrugelige eller have nedsat varighed.
3. Alkaliske batteriers kapacitet falder ved lave temperaturer. Det anbefales at benytte genopladelige Ni-MH-batterier.

Specifikationer kan ændres uden varsel. Nikon kan ikke holdes ansvarlig for mistet lyd som følge af funktionsfejl ved produktet eller skader, der skyldes fejl i denne brugervejledning. Alle tal gælder for enheder med nye batterier.

■ Oplysninger om varemærker

Ordmærket og logoerne Bluetooth er registrerede varemærker tilhørende Bluetooth SIG, Inc., og enhver brug af Nikon Corporation er under licens. Alle andre varemærker nævnt i denne brugervejledning eller i anden dokumentation, der fulgte med dit Nikon-produkt, er varemærker eller registrerede varemærker tilhørende deres respektive ejere.

Garantivilkår

Dit Nikon-udstyr er garanteret mod fabrikationsfejl i ét helt år gældende fra den oprindelige købsdato. Hvis produktet i denne garantiperiode viser tegn på defekt som følge af forkert materiale eller håndværk, reparerer vores autoriserede servicenetværk inden for salgsområdet i Nikon Europe B.V. produktet, omkostningsfrit for arbejdskraft og dele, i henhold til vilkårene og betingelserne herunder. Nikon forbeholder sig ret til (efter eget skøn) at erstatte eller reparere produktet.

1. Denne garanti ydes kun efter forevisning af det udfyldte garantikort samt af original faktura eller kvittering med angivelse af købsdato, produkttype og navn på forhandler sammen med produktet.
Nikon forbeholder sig ret til at afvise gratis garantiservice, hvis ovenstående dokumenter ikke kan forevises, eller hvis de indeholdte oplysninger er ufuldstændige eller ulæselige.
2. Denne garanti dækker ikke:
- Nødvendig vedligeholdelse og reparation eller udskiftning af dele på grund af normal slitage.
- Ændringer for opgraderinger af produktet fra dets normale formål som beskrevet i brugervejledningerne uden forudgående skriftligt samtykke fra Nikon.
- Transportomkostninger samt alle risici forbundet med transport, som direkte eller indirekte vedrører garantien for produkterne.
- Skader, der opstår på grund af ændringer eller justeringer, som foretages på produktet uden forudgående skriftligt samtykke fra Nikon, så de overholder de gældende lokale eller nationale tekniske standarder i et hvilket som helst andet land end dem, produktet oprindeligt blev designet og/eller produceret til.
3. Garantien er ikke gældende i tilfælde af:
- Skader forårsaget af misbrug, herunder men ikke begrænset til, manglende brug af produktet til dets normale formål, eller hvor anvendelse ikke foregår i henhold til brugerinstruktionerne i korrekt anvendelse og vedligeholdelse, samt hvor installation eller anvendelse af produktet er i uoverensstemmelse med gældende sikkerhedsstandarder i det land, hvor det anvendes.
- Skader som følge af ulykker, herunder men ikke begrænset til, belysning, vand, brand, misbrug eller forsømmelse.
- Ændring, utydelighed, ulæselighed eller fjernelse af model- eller serienummer på produktet.
- Skader opstået som følge af reparationer og justeringer udført af uautoriserede serviceorganisationer eller personer.
- Defekter i systemer, hvori produktet indgår, eller hvori det anvendes.
4. Denne servicegaranti har ikke indvirkning på forbrugerens juridiske rettigheder under gældende nationale love og ej heller på forbrugerens ret i forhold til forhandleren, der hidrører fra deres salgs-/købekontrakt.

Bemærkning: Du kan online finde en oversigt over alle autoriserede Nikon-servicestationer ved at følge dette link *http://www.europe-nikon.com/service/*

Nederlands

De draadloze microfoon ME-W1 beschikt over Bluetooth draadloze technologie voor off-camera opnemen van filmaudio. Lees alle instructies grondig door om ervoor te zorgen dat u optimaal gebruik maakt van uw Nikon-product.

De ME-W1 heeft twee componenten: een microfoon (aangeduid als "MICROPHONE" (MICROFOON)) die geluiden in de directe omgeving converteert naar een draadloos signaal, en een ontvanger (aangeduid als "RECEIVER" (ONTVANGER)) die het signaal van de microfoon ontvangt. Om monogeluid op te nemen, sluit de ontvanger op de externe microfoonaansluiting van de camera aan of op een IC-recorder of opnameapparaat van een ander merk (om in stereo op te nemen, sluit een optionele stereomicrofoon ME-1 op de microfooncomponent aan). Als zowel de microfoon als ontvanger op een hoofdtelefoon of oortelefoon van een ander merk zijn aangesloten, kunnen de componenten als zender voor communicatie in twee richtingen worden gebruikt.

De ME-W1 is compatibel met de waterresistentiestandaard JIS/IEC Klasse 5 (IPX 5), hoewel dit niet van toepassing is zodra de componenten op hoofdtelefoons, kabels of dergelijke zijn aangesloten. *Dit is echter geen algemene garantie dat het product in alle omstandigheden waterresistent is.*

Mededeling voor Europese klanten

Dit pictogram geeft aan dat elektrische en elektronische apparaten via gescheiden inzameling moet worden afgevoerd.
Het volgende is alleen van toepassing op gebruikers in Europese landen:
- Dit product moet gescheiden van het overige afval worden ingeleverd bij een daarvoor bestemd inzamelingspunt. Gooi dit product niet weg als huishoudafval.
- Gescheiden inzameling en recycling helpt bij het behoud van natuurlijke bronnen en voorkomt mogelijke negatieve gevolgen voor mens en milieu die kunnen ontstaan door onjuist weggooien van afval.
- Neem voor meer informatie contact op met de leverancier of de gemeentelijke reinigingsdienst.

Voor uw veiligheid

Om schade aan uw Nikon-product of letsel aan uzelf of anderen te voorkomen, lees de volgende veiligheidsvoorzorgsmaatregelen in zijn geheel door alvorens deze apparatuur te gebruiken. Bewaar deze veiligheidsinstructies op een plek waar alle gebruikers van het product deze kunnen lezen.

⚠ GEVAAR
- *Wees voorzichtig bij het hanteren van oplaadbare batterijen/batterijen*. Stel oplaadbare batterijen/batterijen niet bloot aan vuur of hoge temperaturen, haal oplaadbare batterijen/batterijen niet uit elkaar en probeer de isolatie of behuizing van de oplaadbare batterij/batterij niet te verwijderen of anderszins te beschadigen, en transporteer of bewaar oplaadbare batterijen/batterijen niet met metalen voorwerpen zoals kettingen en haarspelden. De oplaadbare batterijen/batterijen kunnen lekken, oververhit raken of scheuren. Plak de batterijpolen voor transport af door bijvoorbeeld oplaadbare batterijen/batterijen in aparte plastic zakken te plaatsen.
- *Als vloeistof van oplaadbare batterijen/batterijen in aanraking komt met de ogen, spoel met schoon water en zoek onmiddellijk medische hulp*. Het niet in acht nemen van deze voorzorgsmaatregel kan vermindering van het gezichtsvermogen tot gevolg hebben.

⚠ WAARSCHUWINGEN
- *Niet uit elkaar halen of aanpassen*. Mocht het product openbreken als gevolg van een val of ander ongeluk, vermijd dan het aanraken van de blootliggende delen. Het niet in acht nemen van deze voorzorgsmaatregelen kan een elektrische schok of ander letsel tot gevolg hebben.
- *Verwijder onmiddellijk de oplaadbare batterijen/batterijen in het geval van een defect*. Mocht het product oververhit raken, roken of een ongewone geur produceren, verwijder dan onmiddellijk de oplaadbare batterijen/batterijen maar pas daarbij op voor brandwonden en breng het voor onderzoek naar een door Nikon geautoriseerd servicecenter. Het voortzetten van het gebruik kan brand of letsel tot gevolg hebben.
- *Niet met natte handen hanteren*. Het niet in acht nemen van deze voorzorgsmaatregel kan een elektrische schok tot gevolg hebben.
- *Gebruik niet in aanwezigheid van ontvlambaar gas of stof*. Gebruik van elektrische apparatuur in aanwezigheid van ontvlambaar gas of stof kan een explosie of brand tot gevolg hebben.
- *Gebruik niet in de buurt van pacemakers*. Dit apparaat kan de werking van pacemakers verstoren. Neem alle nodige voorzorgsmaatregelen in acht wanneer componenten op uw borst worden gedragen.
- *Gebruik alleen de oplaadbare batterijen/batterijen gespecificeerd in deze handleiding en volg alle instructies en waarschuwingen in de documentatie meegeleverd met de oplaadbare batterijen/batterijen en lader*. Probeer niet-oplaadbare batterijen niet op te laden. Het niet in acht nemen van deze voorzorgsmaatregelen kan lekken, oververhit raken of scheuren van de batterijen tot gevolg hebben.
- *Plak polen van oplaadbare batterijen/batterijen af met plakband voordat oplaadbare batterijen/batterijen worden weggegooid*. Brand, oververhitting of scheuren kunnen optreden wanneer metalen voorwerpen in aanraking komen met de polen. Neem de lokale voorschriften in acht bij het recyclen of weggooien van oplaadbare batterijen/batterijen.

⚠ WAARSCHUWINGEN
- *Houd buiten bereik van kinderen*. Het niet in acht nemen van deze voorzorgsmaatregel kan letsel tot gevolg hebben.
- *Volg de instructies van luchtvaart- en ziekenhuispersoneel*.
- *Stel niet bloot aan hoge temperaturen of sterke fysieke schokken*. Laat het product niet achter op plaatsen blootgesteld aan extreem hoge temperaturen, zoals in een afgesloten voertuig in direct zonlicht en onderwerp het niet aan sterke fysieke schokken. Het niet in acht nemen van deze voorzorgsmaatregel kan een defect aan het product tot gevolg hebben.
- *Reinig niet met organische oplosmiddelen zoals verfverdunner of benzeen en bewaar niet met nafta- of kamfermottenballen*. Het niet in acht nemen van deze voorzorgsmaatregel kan verkleuring van of schade aan de plastic onderdelen van het product veroorzaken, wat brand of een elektrische schok tot gevolg kan hebben.
- *Verwijder de oplaadbare batterijen/batterijen wanneer het product niet in gebruik is*. Verwijder de oplaadbare batterijen/batterijen alvorens u het product opbergt. Het lekken van de oplaadbare batterij/batterij kan brand, letsel of vlekken veroorzaken.

Onderdelen van de ME-W1 (Figuur 1)*

1 LED-lampje
2 Vergrendeling
3 Deksel van het batterijvak
4 Aansluiting voor externe microfoon
5 Hoofdtelefoonaansluiting
6 Oogje voor camerariem
7 Clip
8 Volumeknoppen
9 Hoofdschakelaar
10 Ingebouwde microfoon
11 Audiokabel (met weerstand)
12 Windkap

* Onderdeelnummers zijn identiek voor zowel de microfoon als ontvanger.

Oplaadbare batterijen/batterijen installeren (Figuur 2)

De microfoon en ontvanger bevatten elk een oplaadbare Ni-MH (HR03) AAA-batterij of een alkaline (LR03) AAA-batterij.

1 Ontgrendel (①) en open (②) de deksels van de batterijvakken.
2 Plaats de oplaadbare batterijen/batterijen in de aangegeven richtingen (③).
3 Sluit (④) en vergrendel (⑤) de deksels van de batterijvakken.

Gebruik

U kunt audio opnemen door alleen maar de microfoon of zowel de microfoon als ontvanger te gebruiken, of sluit een koptelefoon op zowel de microfoon als ontvanger aan en gebruik ze voor communicatie in twee richtingen.

■ Audio met de microfoon opnemen (Figuur 3)

Volg de onderstaande stappen om geluid met de microfoon op te nemen.

1 Sluit de ontvanger op de camera aan.
Sluit met behulp van de meegeleverde kabel de hoofdtelefoonstekker op de ontvanger op de externe microfoonaansluiting op de camera aan (①). Gebruik hier geen andere kabels voor.
2 Schakel de camera in.
3 Schakel de microfoon en ontvanger in.
Houd de hoofdschakelaars op de microfoon en ontvanger ingedrukt totdat de LED-lampjes blauw beginnen te knipperen (②) om aan te duiden dat de componenten een draadloze verbinding tot stand proberen te brengen. De lampjes stoppen met knipperen en branden blauw (③) zodra een verbinding tot stand is gebracht.
4 Positioneer de microfoon.
5 Begin met de filmopname.
Start filmopname zoals beschreven in de camerahandleiding. Het geluid opgepikt door de microfoon zal met de film worden opgenomen. Het opnameniveau kan worden aangepast met behulp van de microfoongevoeligheidsbesturingen van de camera. Als de camera is voorzien van een koptelefoonaansluiting, dan kunnen koptelefoons of oortelefoons van een ander merk worden aangesloten om het opnameniveau te controleren. Druk, om het standaard volume van de ontvanger terug te zetten, beide volumeknoppen gelijktijdig in totdat de LED begint te knipperen.

Test, voordat belangrijke opnamen worden gemaakt, de apparatuur om correcte werking ervan te garanderen.

Houd de hoofdschakelaars ingedrukt om de componenten uit te schakelen zodra de opname is voltooid.

■ Gelijktijdig opnemen

Druk de hoofdschakelaar tweemaal snel in bij het inschakelen van de ontvanger om geluid gelijktijdig met zowel microfoon als ontvanger op te nemen. Het LED-lampje van de ontvanger brandt groen. Als de camera over een stereomicrofoonaansluiting beschikt, zal het signaal van de microfooncomponent naar het stereokanaal links (L) worden opgenomen en het signaal van de ontvanger naar het kanaal rechts (R). Druk opnieuw tweemaal snel op de hoofdschakelaar van de ontvanger om gelijktijdig opnemen en opnemen met alleen de microfooncomponent te beëindigen.

■ Communicatie in twee richtingen

Als zowel de microfoon als ontvanger op een hoofdtelefoon of oortelefoon van een ander merk zijn aangesloten, kunnen de componenten als zender voor communicatie in twee richtingen worden gebruikt. Geluid wordt opgepikt door de ingebouwde microfoons van de componenten. De volumeregelknoppen voor volume hoofdtelefoon: druk op "+" of "–" en laat los om het volume lager of hoger te zetten, of houd ingedrukt voor doorlopende aanpassing. Houd de knop "–" ingedrukt om het geluid te dempen.

Hoofdtelefoonvolume
Druk op de volumeknoppen "+" of "–" en laat los om het volume hoger of lager te zetten, of houd ingedrukt voor doorlopende aanpassing. Druk, om het standaardvolume terug te zetten, de knoppen gelijktijdig in totdat de LED's beginnen te knipperen, of houd de knop "–" ingedrukt om het geluid te dempen.

■ De LED-lampjes

Weergave	Componentstatus
Traag knipperend blauw	Componenten gereed om aan te sluiten. Controleer of beide componenten zijn ingeschakeld.
Brandt blauw*	Verbinding tot stand gebracht; microfooncomponent neemt op.
Snel knipperend blauw*	Slechte signaalkwaliteit; opname wordt onderbroken. Zet componenten dichter bij elkaar.
Knippert rood	Batterij bijna leeg. Vervang voor nieuwe of volledig opgeladen oplaadbare batterij/batterij.
Uit	Component uit.

* Kleur van LED-lampje op ontvanger is groen als microfoons op beide componenten zijn ingeschakeld.

■ De windkap (Figuur 4)

Bevestig de windkap om windruis opgepikt door de ingebouwde microfoon te verminderen.

Voorzorgsmaatregelen voor gebruik

- De microfoon en ontvanger zijn bij verzending aan elkaar gekoppeld en kunnen niet worden gebruikt met andere Bluetooth-apparaten (zoals computers of smartphones) of componenten van andere ME-W1 draadloze microfoons. Gebruik alleen componenten met overeenkomstige serienummers.
- Gebruik niet op plaatsen met temperaturen buiten het bereik van 0–40 °C. Het niet in acht nemen van deze voorzorgsmaatregel kan een defect aan het product tot gevolg hebben.
- Versleep de ontvanger of kabel niet wanneer de component op de camera is aangesloten. Het niet in acht nemen van deze voorzorgsmaatregel kan schade aan de kabel of aansluitingen tot gevolg hebben.
- Waterdruppels of andere vloeistoffen die de gaten voor de ingebouwde microfoons belemmeren, kunnen het volume verlagen of het geluid vervormen. Vloeistoffen kunnen met een zachte, droge doek worden verwijderd.
- Gebruik een blaasbalgje of gelijkwaardig om stof, vuil of ander materiaal van de connectoraansluitingen en van de gaten voor de ingebouwde microfoons te verwijderen. Neem contact op met een door Nikon geautoriseerde servicevertegenwoordiger voor hulp als de versperring niet kan worden verwijderd.
- Steek geen puntige voorwerpen in de connectoraansluitingen of de gaten voor de ingebouwde microfoons. Het niet in acht nemen van deze voorzorgsmaatregel kan interne schade aan het product tot gevolg hebben of kan het zijn waterresistentie verliezen.
- Het product kan defect raken bij gebruik in de nabijheid van zendmasten of andere apparatuur die sterke elektromagnetische velden produceren.
- Het aanraken van de componenten tijdens opname kan ruis veroorzaken.
- Laat de windkap eerst drogen als deze nat is, alvorens de windkap op te bergen. Als het scherm nat is, kan het vlekken veroorzaken op kleding of andere voorwerpen waarmee het scherm in aanraking komt.
- U kunt feedback bemerken wanneer de microfoon op één van de componenten zich dicht bij de hoofdtelefoon of oortelefoon bevindt. Vergroot de afstand tussen de apparaten of verlaag de microfoongevoeligheid.
- Audio en video lopen mogelijk niet geheel synchroon door de signalen van de componenten die geen gelijke tred houden met het werkelijke geluid.
- Als u een echo opmerkt wanneer beide microfoons ingeschakeld zijn, plaats de componenten zover mogelijk uit elkaar.

Oplaadbare batterijen/batterijen

- Schakel bij het vervangen van oplaadbare batterijen/batterijen het product uit en plaats de vervangende oplaadbare batterijen/batterijen in de juiste richting.
- Vuil op de polen van de oplaadbare batterij/batterij kan de stroomtoevoer onderbreken. Verwijder vuil van de polen alvorens de oplaadbare batterijen/batterijen te plaatsen.
- De draadloze verbinding wordt mogelijk onderbroken als de oplaadbare batterijen/batterijen oververhit raken. Normale werking zal worden hervat zodra de oplaadbare batterijen/batterijen zijn afgekoeld.
- Oplaadbare batterijen/batterijen hebben de neiging om capaciteit te verliezen bij lage temperaturen, verloren spanning terug te krijgen wanneer ze met rust worden gelaten en langzaam ontladen wanneer ze niet in gebruik zijn. Controleer voor gebruik het niveau van de oplaadbare batterij/batterij en vervang de oplaadbare batterijen/batterijen voordat ze volledig leeg zijn.
- Bewaar oplaadbare batterijen/batterijen niet op plaatsen die onderhevig zijn aan hoge temperaturen of een hoge luchtvochtigheid.
- Voor informatie over het hanteren en opladen van oplaadbare batterijen, zie de documentatie meegeleverd door de fabrikanten van de oplaadbare batterijen en de batterijlader.
- Probeer niet-oplaadbare batterijen niet op te laden. Het niet in acht nemen van deze voorzorgsmaatregel kan scheuren van de batterijen tot gevolg hebben.

Ni-MH **Recyclen van oplaadbare batterijen**	*Gebruikte oplaadbare batterijen zijn een waardevolle bron; recycle, om het milieu te beschermen, gebruikte oplaadbare batterijen overeenkomstig de lokale voorschriften.*

Bluetooth®

■ Exporteren

Dit product valt onder de United States Export Administration Regulations en is toestemming van de regering van de Verenigde Staten vereist als dit product naar een land wordt geëxporteerd of opnieuw wordt geëxporteerd waarop door de Verenigde Staten een embargo rust. De landen die momenteel onderhevig zijn aan het embargo zijn Cuba, Iran, Noord-Korea, Soedan en Syrië. Deze lijst is onderhevig aan wijzigingen; neem contact op met het Amerikaanse Ministerie van Handel voor meer recente informatie.

■ Opmerkingen voor klanten in Europa

Beperkingen voor Bluetooth-apparaten
De Bluetooth-zender inbegrepen in dit product voldoet aan de draadloze voorschriften in het land van verkoop en kan niet elders worden gebruikt (producten gekocht in de EU of EFTA kunnen overal in de EU en EFTA worden gebruikt). Nikon is niet aansprakelijk voor gebruik in andere landen. Gebruikers die niet zeker zijn van het land van aankoop, moeten contact opnemen met hun lokale Nikon servicecenter of een door Nikon geautoriseerde servicevertegenwoordiger. Deze beperking is alleen van toepassing op de draadloze werking en niet voor andere doeleinden.

EG-conformiteitsverklaring

Nikon ME-W1
Fabrikant: Nikon Cooperation

Een kopie van het originele DoC voor dit product als het gaat om R&TTE, is te vinden op de volgende website: *http://imaging.nikon.com/support/pdf/DoC_ME-W1.pdf.*

R&TTE-richtlijn
Dit product voldoet aan de voorschriften voor radiofrequentieapparaten in de volgende landen en kan niet worden gebruikt in andere rechtsgebieden. Nikon aanvaardt geen verantwoordelijkheid voor het gebruik van dit apparaat in andere landen dan de hieronder vermelde landen.

AT	BE	BG	CY	CZ	DK	EE	FI	FR	DE	GR	HU	IE	IT	LV	LT
LU	MT	NL	PL	PT	RO	SK	SI	ES	SE	GB	IS	LI	NO	CH	TR

Compatibele accessoires

Stereomicrofoon ME-1

Specificaties

Aantal kanalen	1 (mono); 2 (stereo) indien stereomicrofoon aangesloten
Communicatieprotocollen	Bluetooth®-specificatie versie 3.0
Uitvoer	Bluetooth®-specificatie vermogensklasse 1
Bluetooth®-profiel	A2DP
Bereik (zichtlijn)¹	50 m
Gerichtheid	Niet-gericht
Frequentierespons	300–9.000 Hz
Voeding aan/uit	Geregeld door hoofdschakelaar
Voedingsbron	Eén oplaadbare Ni-MH (HR03) AAA-batterij of één alkaline (LR03) AAA-batterij
Stroomverbruik	Circa 0,3 W
Duurzaamheid batterij/oplaadbare batterij²	Circa 3 (Ni-MH) of 3 (alkaline) uur ³
Audio-ingang	Stereo ministekkeraansluiting (3,5 mm diameter; plug-in-voeding ondersteund)
Audio-uitgang	Stereo ministekkeraansluiting (3,5 mm diameter)
Waterresistentie	Voldoet aan JIS/IEC Klasse 5 (IPX 5; is niet van toepassing als er kabels zijn aangesloten)
Bedrijfstemperatuur	0 °C–40 °C met Ni-MH oplaadbare batterij; 5 °C–40 °C met alkalinebatterij
Afmetingen (B × H × D)	Ca. 23,5 × 75,0 × 24,0 mm, clip uitgezonderd
Gewicht	Ca. 32 g, alleen body
Meegeleverde accessoires	Audiokabel, windkap, tas

1. Gaat uit van een ononderbroken zichtlijn tussen componenten; varieert afhankelijk van de signaalsterkte en de aanwezigheid of afwezigheid van obstakels (inclusief personen en metalen voorwerpen) en spiegelende oppervlakken.
2. Gemeten bij 20 ±5 °C zonder bevestiging van externe microfoon. Varieert afhankelijk van de staat van de oplaadbare batterij/batterij en bedrijfsomgeving; afhankelijk van het merk en de opslagomstandigheden kunnen sommige oplaadbare batterijen/batterijen onbruikbaar zijn of vertonen ze verminderde prestaties.
3. De capaciteit van alkalinebatterijen neemt af bij lage temperaturen. Ni-MH oplaadbare batterijen worden aanbevolen.

Specificaties kunnen zonder kennisgeving worden gewijzigd. Nikon kan niet aansprakelijk worden gesteld voor geluidsverlies door een defect aan het product of schades die kunnen voortvloeien uit fouten die deze handleiding kan bevatten. Alle getallen hebben betrekking op apparaten met nieuwe batterijen/oplaadbare batterijen.

Garantievoorwaarden

Uw Nikon-apparatuur dekt productiefouten voor één vol jaar vanaf de datum van de oorspronkelijke aankoop. Als tijdens deze garantieperiode het product defect blijkt te zijn door ondeugdelijk materiaal of constructiefouten, zal ons geautoriseerde servicenetwerk binnen de verkoopregio van Nikon Europe B.V., zonder kosten voor arbeid en onderdelen, het product volgens onderstaande opgestelde regels en voorwaarden repareren. Nikon behoudt zich het recht voor om (naar eigen goeddunken) het product te vervangen of te repareren.

1. Deze garantie wordt alleen verschaft bij overhandiging van het ingevulde garantiebewijs en de originele factuur of het aankoopbewijs met daarop de datum van aankoop, het producttype en de naam van de winkelier, samen met dit product.
Nikon behoudt zich het recht voor om gratis garantieservice te weigeren als de bovenstaande documenten niet kunnen worden overhandigd of als de betreffende informatie onvolledig of onleesbaar is.
2. Het volgende wordt niet gedekt door de garantie:
- noodzakelijk onderhoud en reparatie of vervangen van onderdelen door normale slijtage.
- aanpassingen om de gebruiksmogelijkheden van het product te upgraden, zoals beschreven in de gebruikshandleiding, zonder voorafgaande schriftelijke toestemming van Nikon.
- transportkosten en alle transportrisico's die direct of indirect betrekking hebben op de garantie van de producten.
- schade voortkomend uit veranderingen of aanpassingen uitgevoerd aan het product, zonder voorafgaande schriftelijke toestemming van Nikon, om te voldoen aan de lokale of nationale technische normen die gelden in elk ander land dan de landen waarvoor het product oorspronkelijk werd ontworpen en/of gefabriceerd.
3. De garantie is niet toepasbaar in het geval van:
- schade veroorzaakt door verkeerd gebruik, inclusief maar niet beperkt tot het niet op normale wijze gebruik maken van het product of volgens de gebruikersinstructies met daarin het juiste gebruik en onderhoud, en installatie of gebruik van het product in strijd met de veiligheidsnormen die gelden in het land waar het product wordt gebruikt.
- schade veroorzaakt door ongelukken, inclusief maar niet beperkt tot bliksem, water, brand, onjuist gebruik of verwaarlozing.
- aanpassing, schending, onleesbaarheid of verwijdering van het model- of serienummer op het product.
- schade voortkomend uit reparaties of aanpassingen die zijn uitgevoerd door niet-erkende serviceorganisaties of personen.
- defecten in systemen waarin het product is ingebouwd of waarmee het wordt gebruikt.
4. Deze servicegarantie heeft geen betrekking op de wettelijke rechten van de klant volgens de geldende van toepassing zijnde nationale wetten of het recht van de klant tegenover de winkelier als gevolg van hun verkoop/aankoopcontract.

Kennisgeving: Een overzicht van alle erkende Nikon-servicestations zijn online te raadplegen via de volgende link *http://www.europe-nikon.com/service/*

Česká verze

Bezdrátový mikrofon ME-W1 je vybaven bezdrátovou technologií Bluetooth pro záznam zvuku videosekvencí mimo fotoaparát. Přečtěte si důkladně veškeré pokyny, abyste mohli maximálně využívat všech možností výrobku Nikon.

Mikrofon ME-W1 se skládá ze dvou komponent: z mikrofonu (s označením „MICROPHONE") převádějícího zvuky ve své blízkosti na bezdrátový signál a z přijímače (s označením „RECEIVER"), který přijímá signál z mikrofonu. Chcete-li zaznamenávat monofonní zvuk, zapojte přijímač do konektoru pro externí mikrofon na fotoaparátu nebo do konektoru rekordéru IC či jiného záznamového zařízení třetího výrobce (chcete-li zaznamenávat stereofonní zvuk, zapojte do komponenty mikrofonu stereofonní mikrofon ME-1). Pokud jsou mikrofon i přijímač propojeny se sluchátky třetího výrobce, lze tyto komponenty používat jako vysílač/přijímač pro obousměrnou komunikaci.

Mikrofon ME-W1 splňuje standard odolnosti proti vodě JIS/IEC třídy 5 (IPX 5), to však neplatí při propojení komponent se sluchátky, kabely apod. *Mějte na paměti, že tento standard odolnosti nepředstavuje paušální záruku odolnosti výrobku proti vodě za všech okolností.*

Upozornění pro zákazníky v Evropě

Tento symbol značí, že elektrické a elektronické vybavení nepatří do komunálního odpadu.
Následující informace jsou určeny pouze uživatelům v evropských zemích:
- Likvidace tohoto výrobku se provádí v rámci tříděného odpadu na příslušném sběrném místě. Výrobek nedávejte do běžného komunálního odpadu.
- Třídění odpadu a recyklace napomáhají ochraně přírodních zdrojů a předcházejí negativním vlivům na lidské zdraví a životní prostředí, ke které by mohla vyústit nesprávná likvidace odpadu.
- Další informace ohledně nakládání s odpadními produkty Vám poskytne dodavatel nebo místní úřad.

Pro vaši bezpečnost

Aby nedošlo k poškození výrobku Nikon nebo k poranění vlastnímu či jiných osob, pozorně si přečtěte všechny následující bezpečnostní pokyny dříve, než začnete výrobek používat. Tyto bezpečnostní pokyny uchovávejte na místě dostupném všem potenciálním uživatelům výrobku.

⚠ NEBEZPEČÍ
- *Při manipulaci s bateriemi dodržujte bezpečnostní pravidla*. Nevystavujte baterie působení ohně a nadměrných teplot, baterie nerozebírejte, ani se nepokoušejte jiným způsobem poškodit izolaci nebo pouzdro nebo baterie a neukládejte baterie společně s kovovými předměty, jako jsou řetízky na krk nebo sponky do vlasů. Mohlo by dojít k vytečení, přehřátí nebo prasknutí baterií. Pro přepravu baterie izolujte kontakty například umístěním baterií do samostatných plastových sáčků.
- *Pokud se kapalina z baterie dostane do styku s očima, vypláchněte oči čistou vodou a ihned vyhledejte lékařskou pomoc*. Nebudete-li dbát tohoto upozornění, může dojít k poškození zraku.

⚠ VAROVÁNÍ
- *Výrobek nerozebírejte ani neupravujte*. Dojde-li k otevření těla přístroje v důsledku pádu nebo jiné nehody, nedotýkejte se odkrytých částí. Nebudete-li dbát tohoto upozornění, může dojít k úrazu elektrickým proudem nebo jinému zranění.
- *V případě výskytu závady ihned vyjměte baterie*. Pokud dojde k přehřátí výrobku nebo z něj vychází kouř či neobvyklý zápach, ihned vyjměte baterie (dávejte přitom pozor, abyste se nepopálili) a odneste výrobek na kontrolu do autorizovaného servisního střediska Nikon. Pokračující používání výrobku by mohlo vést k požáru nebo zranění.
- *S výrobkem nemanipulujte mokrýma rukama*. Nebudete-li dbát tohoto upozornění, může dojít k úrazu elektrickým proudem.
- *Výrobek nepoužívejte v přítomnosti hořlavých plynů nebo prachu*. Použití elektronického vybavení v přítomnosti hořlavých plynů nebo prachu může způsobit výbuch nebo požár.
- *Výrobek nepoužívejte v blízkosti kardiostimulátorů*. Výrobek může ovlivňovat činnost kardiostimulátorů. Při nošení komponent výrobku u těla proto dbejte všech bezpečnostních opatření.
- *Používejte výhradně baterie v tomto návodu a dodržujte veškeré pokyny a varování v dokumentaci dodávané s bateriemi a nabíječkou*. Nepokoušejte se nabíjet jednorázové baterie. Nebudete-li dbát tohoto upozornění, může dojít k vytečení, přehřátí nebo prasknutí baterií.
- *Před likvidací baterií izolujte kontakty baterie lepicí páskou*. Styk kontaktů baterie s kovovými objekty by mohl způsobit požár, přehřátí nebo prasknutí baterie. Při recyklaci nebo likvidaci baterií dodržujte místní platné zákony.

⚠ UPOZORNĚNÍ
- *Výrobek uchovávejte mimo dosah dětí*. Nebudete-li dbát tohoto upozornění, může dojít ke zranění.
- *Postupujte podle pokynů leteckého a nemocničního personálu*.
- *Nevystavujte výrobek vysokým teplotám nebo silnému mechanickému namáhání*. Výrobek neponechávejte na místech vystavených extrémně vysokým teplotám, jako například v uzavřeném automobilu na přímém slunečním světle, ani jej nevystavujte silnému mechanickému namáhání. Nebudete-li dbát těchto upozornění, může dojít k poruše výrobku.
- *K čištění výrobku nepoužívejte organická rozpouštědla, jako jsou ředidla nebo benzen, ani jej neukládejte společně s přípravky proti molům, jako je naftalín nebo kafr*. Nebudete-li dbát tohoto upozornění, může dojít k odbarvení nebo poškození plastových částí výrobku a následnému požáru nebo úrazu elektrickým proudem.
- *Pokud není výrobek používán, je vhodné vyjmout baterie*. Baterie vyjměte před uskladněním výrobku. Vytečení elektrolytu z baterie může způsobit požár, zranění nebo znečistění (skvrny).

Součásti mikrofonu ME-W1 (obrázek 1)*

1 Kontrolka LED
2 Aretace
3 Krytka prostoru pro baterii
4 Konektor pro externí mikrofon
5 Konektor pro sluchátka
6 Očko pro upevnění na popruh fotoaparátu
7 Klip
8 Tlačítka hlasitosti
9 Hlavní vypínač
10 Vestavěný mikrofon
11 Audiokabel (s rezistorem)
12 Ochrana proti větru (windscreen)

* Čísla součástí jsou stejná u mikrofonu i přijímače.

Vložení baterií (obrázek 2)

Mikrofon a přijímač obsahují po jedné dobíjecí baterii Ni-MH (HR03) velikosti AAA nebo po jedné alkalické baterii (LR03) velikosti AAA.

1 Odaretujte (①) a otevřete (②) krytky prostoru pro baterii.
2 Vložte baterie ve vyobrazeném orientaci (③).
3 Zavřete (④) a zaaretujte (⑤) krytky prostoru pro baterii.

Použití

Zvuk lze zaznamenávat pomocí samostatného mikrofonu nebo současně pomocí mikrofonu a přijímače, resp. lze připojit k mikrofonu i přijímači sluchátka a používat obě součásti pro obousměrnou komunikaci.

■ Záznam zvuku pomocí mikrofonu (obrázek 3)

Chcete-li zaznamenávat zvuk pomocí mikrofonu, postupujte podle níže uvedených kroků.

1 Připojte přijímač k fotoaparátu.
Pomocí dodávaného kabelu propojte konektor pro sluchátka na přijímači s konektorem pro externí mikrofon na fotoaparátu (①). Za tímto účelem nepoužívejte jiné kabely.
2 Zapněte fotoaparát.
3 Zapněte mikrofon a přijímač.
Stiskněte hlavní vypínače na mikrofonu a přijímači a podržte je stisknuté do okamžiku, kdy začnou modře blikat kontrolky LED (②) jako indikace zahájeného navazování bezdrátového spojení mezi oběma komponentami. Po navázání spojení obě kontrolky přestanou blikat a začnou modře svítit (③).
4 Umístěte mikrofon.
5 Zahajte záznam videosekvence.
Zahajte záznam videosekvence postupem popsaným v návodu k fotoaparátu. Zvuk zachycený mikrofonem se zaznamená s videosekvencí. Pomocí ovládacích prvků pro nastavení citlivosti mikrofonu na fotoaparátu lze nastavovat úroveň záznamu. Pokud je fotoaparát vybaven konektorem pro sluchátka, lze připojit sluchátka třetího výrobce pro kontrolu úrovně záznamu. Chcete-li obnovit výchozí hlasitost přijímače, stiskněte současně obě tlačítka hlasitosti a podržte je stisknutá, dokud nezačne blikat dioda LED.

Před uskutečněním důležitých záznamů vyzkoušejte zařízení, abyste ověřili jeho správnou funkčnost.

Chcete-li komponenty vypnout po dokončení záznamu, stiskněte a podržte hlavní vypínače.

■ Současný záznam

V případě, že chcete zaznamenávat zvuk současně pomocí mikrofonu a přijímače, rychle dvakrát stiskněte hlavní vypínač při zapínání přijímače. Kontrolka LED na přijímači se rozsvítí zeleně. Pokud je fotoaparát vybaven konektorem pro stereofonní mikrofon, signál z komponenty mikrofonu se zaznamená do levého kanálu (L) a signál z komponenty přijímače do pravého kanálu (R) stereofonního zvuku. Chcete-li ukončit současný záznam a pokračovat v záznamu pouze prostřednictvím komponenty mikrofonu, znovu rychle dvakrát stiskněte hlavní vypínač na přijímači.

■ Obousměrná komunikace

Pokud jsou mikrofon i přijímač propojeny se sluchátky třetího výrobce, lze tyto komponenty používat jako vysílač/přijímač pro obousměrnou komunikaci. Zvuk je zachycován vestavěnými mikrofony obou komponent. Tlačítka hlasitosti ovládají hlasitost sluchátek: stisknutím a uvolněním tlačítka „+" nebo „–" se zvýší nebo sníží hlasitost, stisknutím a podržením tlačítka se nastavení mění plynule. Chcete-li zvuk ztlumit, stiskněte a podržte tlačítko „–".

Hlasitost sluchátek
Pro zvýšení nebo snížení hlasitosti stiskněte a uvolněte tlačítko „+" nebo „–", resp. tlačítko podržte stisknuté pro plynulou změnu nastavení. Chcete-li obnovit výchozí hlasitost, stiskněte a podržte obě tlačítka, dokud nezačne blikat dioda LED, nebo stiskněte a podržte tlačítko „–" pro ztlumení zvuku.

■ Kontrolky LED

Indikace	Stav komponenty
Pomalu bliká modře	Komponenty jsou připraveny k propojení. Indikace potvrzuje, že obě komponenty jsou zapnuté.
Svítí modře*	Bylo navázáno spojení; záznam probíhá pomocí komponenty mikrofonu.
Rychle bliká modře*	Špatná kvalita signálu; záznam se může přerušit. Přemístěte komponenty blíže k sobě.
Bliká červeně	Kapacita baterie je nízká. Vyměňte baterii za novou nebo plně nabitou.
Nesvítí	Komponenta je vypnutá.

* Pokud jsou zapnuty mikrofony na obou komponentách, je barva kontrolky LED na přijímači zelená.

■ Ochrana proti větru (windscreen) (obrázek 4)

Ochranu proti větru (windscreen) nasaďte pro snížení hluku větru zachyceného vestavěným mikrofonem.

Bezpečnostní pokyny k použití

- Mikrofon a přijímač jsou při dodání spárovány a nelze je použít v kombinaci s jinými zařízeními Bluetooth (například s počítači nebo chytrými telefony) ani s odpovídajícími komponentami z jiných bezdrátových mikrofonů ME-W1. Používejte pouze komponenty se shodnými sériovými čísly.
- Mikrofon nepoužívejte na místech s teplotami mimo rozsah 0–40 °C. Nebudete-li dbát tohoto upozornění, může dojít k poruše výrobku.
- Netahejte za přijímač nebo kabel, pokud je komponenta připojena k fotoaparátu. Nebudete-li dbát tohoto upozornění, může dojít k poškození kabelu nebo konektorů.
- Kapky vody a jiných kapalin zakrývající otvory pro vestavěné mikrofony mohou snižovat hlasitost nebo zkreslovat zvuk. Kapaliny lze odstranit pomocí měkkého, suchého hadříku.
- Prach, nečistoty a další cizí objekty odstraňte z konektorů a otvorů pro vestavěné mikrofony pomocí ofukovacího balónku nebo obdobného produktu. Pokud nelze překážku odstranit, kontaktujte autorizovaný servis Nikon.
- Do otvorů v konektorech a otvorů pro vestavěné mikrofony nevkládejte špičaté předměty. Nebudete-li dbát tohoto upozornění, může dojít k poškození vnitřních částí výrobku nebo ke ztrátě vodotěsnosti.
- Výrobek může přestat pracovat v případě jeho použití v blízkosti vysílačů nebo jiných zařízení vytvářejících silná elektromagnetická pole.
- Dotykem komponent během záznamu můžete způsobit hluk.
- Pokud ochrana proti větru (windscreen) navlhne, nechte ji před sejmutím uschnout. Pokud je ochrana proti větru vlhká, může znečistit oblečení nebo jiné objekty, se kterými přijde do styku.
- Pokud se mikrofon nebo druhá komponenta nachází v blízkosti sluchátek, může dojít k výskytu zpětné vazby. V takovém případě zvětšete vzdálenost mezi zařízeními nebo snižte citlivost mikrofonu.
- Vzhledem ke zpoždění signálů z komponent oproti aktuálnímu zvuku mohou být obraz a zvuk vzájemně lehce rozsynchronizované.
- Pokud zaznamenáte při zapnutí obou mikrofonů echo, umístěte komponenty co nejdále od sebe.

Baterie

- Při výměně baterií nejprve vypněte výrobek a poté vložte ve správné orientaci nové baterie.
- Nečistoty na kontaktech baterie mohou přerušit tok proudu. Znečištěné kontakty vyčistěte před vložením baterií.
- Pokud se baterie přehřejí, může dojít k přerušení bezdrátového spojení. Normální provoz se obnoví po ochlazení baterií.
- Kapacita baterií se za nízkých teplot snižuje a opět částečně obnovuje po ohřátí baterií. Baterie trpí při nečinnosti samovybíjením. Nezapomeňte zkontrolovat stav baterií před každým použitím a baterie vyměňte ještě před jejich úplným vybitím.
- Baterie neskladujte na místech vystavených vysokým teplotám nebo vysoké vlhkosti.
- Informace o správném zacházení s dobíjecími bateriemi a jejich nabíjení viz dokumentace dodávaná výrobcem baterií a nabíječky baterií.
- Nepokoušejte se nabíjet jednorázové baterie. Nebudete-li dbát tohoto upozornění, může dojít k prasknutí baterií.

Ni-MH **Recyklace dobíjecích baterií**	*Použité baterie jsou cenným zdrojem materiálu; abyste chránili životní prostředí, umožněte recyklaci použitých baterií v souladu s místními předpisy.*

Bluetooth®

■ Export

Tento výrobek podléhá kontrole exportu Spojených států a v případě, že má být exportován nebo reexportován do zemí, u kterých Spojené státy uplatňují obchodní embargo, vyžaduje povolení vlády Spojených států. Obchodnímu embargu aktuálně podléhá Kuba, Írán, Severní Korea, Súdán a Sýrie. Tento seznam se může změnit; aktuálnější informace získáte u Ministerstva obchodu Spojených států.

■ Upozornění pro zákazníky v Evropě

Omezení pro zařízení Bluetooth
Vysílač Bluetooth v tomto výrobku splňuje podmínky bezdrátového provozu v zemi prodeje a není určen pro použití v jiných zemích (výrobky zakoupené v rámci EU nebo EFTA lze použít v libovolné zemi EU a EFTA). Společnost Nikon nepřebírá zodpovědnost za použití výrobku v dalších zemích. Uživatelé, kteří si nejsou jisti, jaká je původní země zakoupení výrobku, by měli kontaktovat místní servisní středisko Nikon nebo autorizovaný servis Nikon. Toto omezení platí pouze pro bezdrátový provoz a nikoli pro jiná využití.

Prohlášení o shodě ES

Nikon ME-W1
Výrobce: Nikon Corporation

Kopie originálu prohlášení o shodě pro tento výrobek podle směrnice R&TTE je k dispozici na následující webové stránce: *http://imaging.nikon.com/support/pdf/DoC_ME-W1.pdf.*

Směrnice R&TTE
Tento výrobek splňuje směrnice týkající se zařízení produkujících rádiové frekvence v následujících zemích a nelze jej používat v jiných jurisdikcích. Společnost Nikon nepřebírá žádnou odpovědnost za používání tohoto zařízení v jiných než níže uvedených zemích.

AT	BE	BG	CY	CZ	DK	EE	FI	FR	DE	GR	HU	IE	IT	LV	LT
LU	MT	NL	PL	PT	RO	SK	SI	ES	SE	GB	IS	LI	NO	CH	TR

Kompatibilní příslušenství

Stereofonní mikrofon ME-1

Specifikace

Počet kanálů	1 (monofonní); 2 (stereofonní) v případě připojení stereofonního mikrofonu
Komunikační protokoly	Specifikace Bluetooth® verze 3.0
Výstup	Specifikace Bluetooth® Power Class 1
Profil Bluetooth®	A2DP
Dosah (přímý)¹	50 m
Směrová charakteristika	Všesměrový mikrofon
Frekvenční charakteristika	300–9 000 Hz
Zapnutí/vypnutí napájení	Ovládané hlavním vypínačem
Zdroj energie	Jedna dobíjecí baterie Ni-MH (HR03) velikosti AAA nebo jedna alkalická baterie (LR03) velikosti AAA
Spotřeba energie	Cca 0,3 W
Výdrž baterie²	Cca 3 (Ni-MH) nebo 3 (alkalická) hodin ³
Zvukový vstup	Stereofonní konektor mini jack (průměr 3,5 mm; podpora napájení)
Zvukový výstup	Stereofonní konektor mini jack (průměr 3,5 mm)
Odolnost proti vodě	Splňuje požadavky standardu JIS/IEC třídy 5 (IPX 5; neplatí v případě připojení kabelů)
Provozní teplota	0 °C – 40 °C s baterií Ni-MH; 5 °C – 40 °C s alkalickou baterií
Rozměry (Š × V × H)	Cca 23,5 × 75,0 × 24,0 mm, bez klipu
Hmotnost	Cca 32 g, pouze tělo
Dodávané příslušenství	Audiokabel, ochrana proti větru (windscreen), pouzdro

1. Předpokládá přímou viditelnost mezi komponentami; mění se v závislosti na síle signálu a přítomnosti nebo nepřítomnosti překážek (včetně osob a kovových předmětů) a ploch odrážejících signál.
2. Měřeno při teplotě 20 ±5 °C bez externího mikrofonu. Mění se v závislosti na stavu baterie a provozních podmínkách; v závislosti na značce a podmínkách skladování mohou být některé baterie nepoužitelné nebo mohou vykazovat sníženou výdrž.
3. Kapacita alkalických baterií klesá za nízkých teplot. Doporučujeme baterie Ni-MH.

Specifikace se mohou bez upozornění změnit. Společnost Nikon nenese odpovědnost za ztráty zvuku v důsledku poruchy výrobku nebo za škody, které mohou vzniknout v důsledku chyb obsažených v tomto návodu. Všechny údaje platí pro jednotky s plně nabitými bateriemi.

■ Informace o ochranných známkách

Logotyp a loga Bluetooth jsou registrované ochranné známky společnosti Bluetooth SIG, Inc., a jejich použití společností Nikon Corporation probíhá v rámci licence. Všechny ostatní obchodní názvy zmíněné v tomto návodu nebo jiné dokumentaci dodávané s výrobky Nikon jsou ochrannými známkami nebo registrovanými ochrannými známkami příslušných vlastníků.

Záruční podmínky

Na vaše zařízení Nikon je poskytována záruka krytí veškeré výrobní vady po dobu jednoho roku od data původního zakoupení zařízení. Pokud se v průběhu této záruční lhůty projeví závada na výrobku způsobená použitím špatného materiálu nebo vadou při výrobě, provede naše síť autorizovaných servisních středisek Nikon Europe B.V. v rámci obchodního teritoria společnosti Nikon bezplatnou opravu výrobku, aniž by byly účtovány poplatky za práci a použité náhradní díly. Společnost Nikon si vyhrazuje právo provést (na základě vlastního rozhodnutí) výměnu nebo opravu výrobku.

1. Tato záruka je poskytována pouze za předpokladu předložení výrobku včetně úplného záručního listu a původní faktury nebo účtenky obsahující datum zakoupení výrobku, označení typu výrobku a název prodejce.
Pokud nelze předložit výše uvedené dokumenty nebo pokud jsou obsažené informace nekompletní nebo nečitelné, vyhrazuje si společnost Nikon právo odmítnout provedení záruční opravy.
2. Tato záruka nezahrnuje:
- nutnou údržbu a opravu nebo výměnu součástí z důvodu jejich opotřebení normálním používáním výrobku.
- úpravy nebo aktualizace výrobku oproti jeho normálnímu účelu, jak je popsán v návodech k obsluze, bez předchozího písemného souhlasu společnosti Nikon.
- náklady na přepravu a veškerá rizika přepravy související přímo či nepřímo se zárukou na výrobky.
- libovolné škody vyplývající z úprav nebo nastavení prováděných na výrobku bez předchozího písemného souhlasu společnosti Nikon z důvodu dosažení souladu s místními nebo národními technickými standardy platnými v jiné zemi, než pro jakou byl výrobek původně konstruován a/nebo vyroben.
3. Záruku nelze využít v případě:
- poškození způsobeného nesprávným použitím výrobku včetně, ale nikoli výhradně, použití výrobku k jinému než určenému účelu nebo způsobem neuvedeným v pokynech ke správnému použití a údržbě, a instalace nebo použití výrobku v rozporu s bezpečnostními standardy platnými v zemi, kde se výrobek používá.
- poškození způsobeného vyšší mocí včetně, ale nikoli výhradně, škod způsobených bleskem, vodou, požárem, nesprávným použitím nebo nedbalostí.
- změn, poničení, nečitelnosti nebo odstranění modelového či sériového čísla výrobku.
- poškození způsobeného opravami nebo nastaveními provedenými neautorizovaným servisem nebo osobou.
- závad libovolného systému, ve kterém je výrobek zabudován nebo se kterým je používán.
4. Tato záruka neovlivňuje práva spotřebitele stanovená národními zákony ani práva spotřebitele vůči prodejci, která vyplývají z kupní smlouvy.

Poznámka: Přehled veškerých autorizovaných servisních středisek Nikon naleznete online prostřednictvím tohoto odkazu *http://www.europe-nikon.com/service/*

Slovenčina

Bezdrôtový mikrofón ME-W1 využíva bezdrôtovú technológiu Bluetooth na záznam zvuku videosekvencie bez pevného pripojenia k fotoaparátu. Dôkladne si, prosím, prečítajte všetky pokyny, aby ste zo svojho výrobku značky Nikon vyťažili maximum.

ME-W1 má dva komponenty: mikrofón (označený ako „MICROPHONE"), ktorý prevádza zvuky vo svojej blízkosti na bezdrôtový signál a prijímač (označený ako „RECEIVER"), ktorý prijíma signál z mikrofónu. Ak chcete zaznamenávať monofónny zvuk, pripojte prijímač ku konektoru externého mikrofónu fotoaparátu alebo ku záznamníku IC či inému záznamovému zariadeniu od iného výrobcu (ak chcete zaznamenávať stereofónne, pripojte voliteľný stereofónny mikrofón ME-1 k mikrofónovému komponentu). Ak sú mikrofón aj prijímač pripojené k slúchadlám alebo slúchadlám do uší od iného výrobcu, tieto komponenty sa dajú používať ako vysielače-prijímače pre obojsmernú komunikáciu.

ME-W1 vyhovuje štandardu odolnosti voči pôsobeniu vody JIS/IEC trieda 5 (IPX 5), aj keď to neplatí, pokiaľ sú tieto komponenty pripojené k slúchadlám, káblom alebo podobným zariadeniam. *Vezmite do úvahy, že to neznamená celkovú záruku toho, že výrobok bude odolný proti vode za akýchkoľvek okolností.*

Poznámka pre zákazníkov v Európe

Tento symbol znamená, že elektrické a elektronické zariadenia je potrebné odovzdať do separovaného odpadu.
Nasledujúce upozornenie platí len pre používateľov v európskych krajinách:
- Tento výrobok je určený na separovaný zber na vhodnom zbernom mieste. Nevyhadzujte ho do bežného domového odpadu.
- Separovaný zber a recyklácia pomáhajú zachovávať prírodné zdroje a predchádzať negatívnym dopadom na zdravie ľudí a životné prostredie, ktoré môžu vyplynúť z nesprávnej likvidácie odpadu.
- Ďalšie informácie získate od predajcu alebo miestnych úradov zodpovedných za likvidáciu odpadov.

Pre vašu bezpečnosť

Aby ste predišli poškodeniu vášho výrobku značky Nikon alebo zraneniu seba či ostatných, pred používaním tohto zariadenia si prečítajte všetky nasledujúce bezpečnostné pokyny. Tieto bezpečnostné pokyny uchovávajte na takom mieste, kde si ich budú môcť prečítať všetci používatelia tohto výrobku.

⚠ NEBEZPEČENSTVO
- *Pri manipulácii s batériami dodržiavajte bezpečnostné opatrenia*. Batérie nevystavujte pôsobeniu ohňa alebo nadmernému teplu, nerozoberajte ich ani sa nepokúšajte odstrániť či inak poškodiť izoláciu alebo obal batérií a tieto batérie neprepravujte ani neskladujte spolu s kovovými predmetmi, ako sú náhrdelníky alebo sponky do vlasov. Batérie by mohli vytiecť, prehriať sa alebo prasknúť. Kontakty na prepravu zaizolujte, napríklad, umiestnením batérií do osobitných plastových vreciek.
- *Ak sa elektrolyt batérie dostane do kontaktu s očami, vypláchnite ich čistou vodou a okamžite vyhľadajte lekársku pomoc*. Nedodržanie tohto pokynu by mohlo viesť k poškodeniu zraku.

⚠ VÝSTRAHY
- *Nerozoberajte ani neupravujte*. V prípade, že sa výrobok rozbije v dôsledku pádu alebo inej nehody, nedotýkajte sa nechránených častí. Nedodržanie týchto pokynov by mohlo viesť k zasiahnutiu elektrickým prúdom alebo inému zraneniu.
- *V prípade poruchy okamžite vyberte batérie*. V prípade, že sa výrobok prehreje, začne dymiť alebo uvoľňovať nezvyčajný zápach, okamžite vyberte batérie, pričom dávajte pozor, aby ste sa nepopálili a potom ho vezmite do autorizovaného servisu Nikon na kontrolu. Pokračovanie v činnosti by mohlo viesť k vzniku požiaru alebo zraneniu.
- *So zariadením nemanipulujte s mokrými rukami*. Nedodržanie tohto pokynu by mohlo viesť k zasiahnutiu elektrickým prúdom.
- *Nepoužívajte v prítomnosti horľavého plynu alebo prachu*. Používanie elektronického zariadenia v prítomnosti horľavého plynu alebo prachu by mohlo viesť k výbuchu alebo vzniku požiaru.
- *Nepoužívajte v blízkosti kardiostimulátorov*. Toto zariadenie môže rušiť činnosť kardiostimulátorov. Pri nosení komponentov na hrudi dodržiavajte všetky náležité bezpečnostné pokyny.
- *Používajte len batérie uvedené v tejto príručke a dodržiavajte všetky pokyny a výstrahy v dokumentácii dodanej s batériami a nabíjačkou*. Nepokúšajte sa nabíjať nenabíjateľné batérie. Nedodržanie týchto pokynov by mohlo viesť k vytečeniu, prehriatiu alebo prasknutiu batérií.
- *Pred likvidáciou zaizolujte kontakty batérie páskou*. V prípade, že sa kontaktov batérie dotknú kovové predmety, môže dôjsť k vzniku požiaru, prehriatiu alebo prasknutiu batérie. Pri recyklácii alebo likvidácii batérií dodržiavajte miestne predpisy.

⚠ UPOZORNENIA
- *Uchovávajte mimo dosahu detí*. Nedodržanie tohto pokynu by mohlo viesť k zraneniu.
- *Dodržiavajte pokyny leteckého a nemocničného personálu*.
- *Nevystavujte pôsobeniu vysokých teplôt ani silných fyzických otrasov*. Výrobok nenechávajte na miestach vystavených pôsobeniu mimoriadne vysokých teplôt, ako napríklad v uzatvorenom vozidle na priamom slnečnom svetle, ani ho nevystavujte silným fyzickým otrasom. Nedodržanie týchto pokynov by mohlo viesť k poruche výrobku.
- *Výrobok nečistite pomocou organických rozpúšťadiel, ako sú riedidlo alebo benzén, ani ho neskladujte s naftalínovými či gáfrovými tabletami proti moľom*. Nedodržanie tohto pokynu by mohlo spôsobiť odfarbenie alebo poškodenie plastových častí výrobku, čo povedie k vzniku požiaru alebo zasiahnutiu elektrickým prúdom.
- *Vyberte batérie, keď sa výrobok nepoužíva*. Pred uskladnením výrobku vyberte batérie. Únik elektrolytu z batérie by mohol spôsobiť vznik požiaru, zranenie alebo znečistenie.

Časti ME-W1 (Obrázok 1)*

1 Kontrolka LED
2 Poistka
3 Kryt priestoru pre batériu
4 Konektor pre externý mikrofón
5 Konektor pre slúchadlá
6 Očko na upevnenie remienka fotoaparátu
7 Príchytka
8 Tlačidlá hlasitosti
9 Hlavný vypínač
10 Vstavaný mikrofón
11 Audio kábel (s rezistorom)
12 Protiveterná ochrana

* Čísla dielov sú rovnaké pre mikrofón aj prijímač.

Vkladanie batérií (Obrázok 2)

Aj v mikrofóne aj v prijímači sa používa jedna nabíjateľná Ni-MH batéria typu AAA (HR03) alebo jedna alkalická batéria typu AAA (LR03).

1 Odistite (①) a otvorte kryt priestoru pre batériu (②).
2 Vložte batérie s uvedenou orientáciou (③).
3 Zatvorte (④) a zaistite kryty priestoru pre batériu (⑤).

Použitie

Môžete zaznamenávať zvuk len pomocou mikrofónu alebo pomocou mikrofónu aj prijímača, alebo pripojiť slúchadlá k mikrofónu aj prijímaču a používať ich na obojsmernú komunikáciu.

■ Záznam zvuku pomocou mikrofónu (Obrázok 3)

Zaznamenať zvuk pomocou mikrofónu môžete podľa nižšie uvedených krokov.

1 Pripojte prijímač k fotoaparátu.
Pomocou dodaného kábla pripojte konektor pre slúchadlá prijímača ku konektoru pre externý mikrofón fotoaparátu (①). Na tento účel nepoužívajte iné káble.
2 Zapnite fotoaparát.
3 Zapnite mikrofón a prijímač.
Podržte stlačené hlavné vypínače na mikrofóne a prijímači dovtedy, kým nezačnú modrou farbou blikať kontrolky LED (②), čo znamená, že komponenty zriaďujú medzi sebou bezdrôtové spojenie. Po zriadení spojenia prestanú kontrolky blikať a začnú svietiť modrou farbou (③).
4 Umiestnite mikrofón.
5 Začnite zaznamenávanie videosekvencie.
Spustite snímanie videosekvencie tak, ako je to uvedené v príručke fotoaparátu. Zvuky zachytené mikrofónom sa zaznamenajú spolu s videosekvenciou. Úroveň záznamu je možné nastaviť pomocou ovládacích prvkov citlivosti mikrofónu fotoaparátu. Ak je fotoaparát vybavený konektorom pre slúchadlá, úroveň záznamu je možné skontrolovať pomocou slúchadiel alebo slúchadiel do uší od iných výrobcov. Ak chcete obnoviť východiskovú hlasitosť prijímača, súčasne stláčajte obidve tlačidlá hlasitosti, až kým nezačne blikať LED kontrolka.

Pred vykonaním dôležitých záznamov vyskúšajte zariadenie, aby ste sa uistili, že funguje správne.

Ak chcete po dokončení záznamu vypnúť komponenty, podržte stlačené hlavné vypínače.

■ Simultánny záznam

Ak chcete zaznamenávať zvuk súčasne pomocou mikrofónu aj prijímača, pri zapínaní prijímača dvakrát rýchlo stlačte hlavný vypínač. Kontrolka LED prijímača sa rozsvieti zelenou farbou. Ak je fotoaparát vybavený konektorom pre stereofónny mikrofón, signál z mikrofónového komponentu sa zaznamená do ľavého (L) stereofónneho kanála a signál z prijímača do pravého (R) kanála. Ak chcete ukončiť simultánny záznam a zaznamenávať len pomocou mikrofónového komponentu, znova dvakrát rýchlo stlačte hlavný vypínač.

■ Obojsmerná komunikácia

Ak sú mikrofón aj prijímač pripojené k slúchadlám alebo slúchadlám do uší od iného výrobcu, tieto komponenty sa dajú používať ako vysielače-prijímače pre obojsmernú komunikáciu. Zvuk zachytávajú vstavané mikrofóny komponentov. Tlačidlami hlasitosti sa ovláda hlasitosť slúchadiel: stlačením a uvoľnením „+" alebo „–" zvýšite alebo znížite hlasitosť, alebo stlačením a podržaním vykonáte plynulé nastavenie. Ak chcete zvuk vypnúť, stlačte a podržte tlačidlo „–".

Hlasitosť slúchadiel
Stlačením a uvoľnením tlačidiel hlasitosti „+" alebo „–" zvýšite alebo znížite hlasitosť, alebo stlačením a podržaním vykonáte plynulé nastavenie. Ak chcete obnoviť východiskovú hlasitosť, stlačte obidve tlačidlá, až kým nezačne blikať LED kontrolky alebo stlačte a podržte tlačidlo „–" na vypnutie zvuku.

■ Kontrolky LED

Displej	Stav komponentov
Pomaly bliká modrou farbou	Komponenty sú pripravené na pripojenie. Uistite sa, že sú oba komponenty zapnuté.
Svieti modrou farbou*	Spojenie je zriadené; záznam mikrofónového komponentu.
Rýchlo bliká modrou farbou*	Nedostatočná kvalita signálu; môže dôjsť k prerušeniu záznamu. Komponenty posuňte bližšie k sebe.
Bliká červenou farbou	Batéria je takmer vybitá. Vymeňte ju za novú alebo úplne nabitú batériu.
Nesvieti	Komponent je vypnutý.

* Farba kontrolky LED prijímača je zelená, ak sú mikrofóny na oboch komponentoch zapnuté.

■ Protiveterná ochrana (Obrázok 4)

Pripevnite protiveternú ochranu, aby sa znížil šum vetra zachytený vstavaným mikrofónom.

Bezpečnostné pokyny týkajúce sa používania

- Mikrofón a prijímač sú spárované pri dodávke a nemôžu sa použiť s inými zariadeniami s funkciou Bluetooth (ako sú, napríklad, počítače alebo smartfóny) alebo s komponentmi z iných bezdrôtových mikrofónov ME-W1. Použite len komponenty so zhodnými výrobnými číslami.
- Nepoužívajte na miestach s teplotou mimo rozsahu 0 – 40 °C. Nedodržanie tohto pokynu by mohlo viesť k poruche výrobku.
- Neťahajte za prijímač ani za kábel, keď je komponent pripojený k fotoaparátu. Nedodržanie tohto pokynu by mohlo viesť k poškodeniu kábla alebo konektorov.
- Kvapky vody a iné kvapaliny blokujúce otvory pre vstavané mikrofóny môžu znižovať hlasitosť alebo skresľovať zvuk. Kvapaliny je možné odstrániť pomocou mäkkej, suchej handričky.
- Na odstránenie prachu, nečistoty alebo inej cudzej látky zo zásuviek konektorov a otvorov pre vstavané mikrofóny použite ofukovací balónik alebo podobné zariadenie. Obráťte sa na autorizovaný servis spoločnosti Nikon so žiadosťou o pomoc, ak nie je možné upchanie odstrániť.
- Nevkladajte ostré predmety do zásuviek konektorov alebo otvorov pre vstavané mikrofóny. Nedodržanie tohto pokynu by mohlo viesť k poškodeniu vnútorných častí výrobku alebo strate odolnosti voči pôsobeniu vody.
- Ak sa výrobok používa v blízkosti stožiarov prenosového vedenia alebo iného zariadenia, ktoré vytvára silné elektromagnetické polia, môže dôjsť k poruche výrobku.
- Dotýkanie sa komponentov počas zaznamenávania môže spôsobiť šum.
- Ak dôjde k navlhčeniu protiveternej ochrany, pred jej odložením ju nechajte vysušiť. Keď je táto ochrana vlhká, môže znečistiť odev alebo iné predmety, s ktorými príde do kontaktu.
- Keď je mikrofón na jednom z komponentov blízko slúchadiel alebo slúchadiel do uší, môže sa vytvoriť spätná väzba. Zväčšite vzdialenosť medzi zariadeniami alebo znížte citlivosť mikrofónu.
- Synchronizácia medzi zvukom a obrazom môže byť mierne posunutá v dôsledku signálov z komponentov, ktoré zaostávajú za skutočným zvukom.
- Ak sa vyskytne ozvena pri zapnutí oboch mikrofónov, posuňte komponenty čo najďalej od seba.

Batérie

- Pri výmene batérií vypnite výrobok a vložte náhradné batérie so správnou orientáciou.
- Nečistota na kontaktoch batérií môže spôsobiť prerušenie toku prúdu. Pred vložením batérií odstráňte nečistotu z kontaktov.
- Bezdrôtové spojenie sa môže prerušiť, ak dôjde k prehriatiu batérií. Normálna činnosť sa obnoví po vychladnutí batérií.
- Batérie majú tendenciu strácať kapacitu pri nízkych teplotách, obnoviť stratené napätie, keď sa ponechajú v nečinnosti a postupne sa vybíjať, keď sa nepoužívajú. Nezabudnite skontrolovať stav nabitia batérií pred použitím a vymeňte batérie pred ich úplným vybitím.
- Batérie neskladujte na miestach vystavených pôsobeniu vysokých teplôt alebo vysokej vlhkosti.
- Informácie o zaobchádzaní a nabíjaní nabíjateľných batérií nájdete v dokumentácii dodanej výrobcami batérií a nabíjačky.
- Nepokúšajte sa nabíjať nenabíjateľné batérie. Nedodržanie tohto pokynu by mohlo viesť k prasknutiu batérií.

Ni-MH **Recyklácia nabíjateľných batérií**	*Použité batérie sú cennou surovinou; aby sa chránilo životné prostredie, použité batérie recyklujte v súlade s miestnymi predpismi.*

Bluetooth®

■ Export

Tento výrobok podlieha obmedzeniam na základe predpisov Spojených štátov upravujúcich vývoz, pričom sa vyžaduje povolenie od vlády Spojených štátov, ak sa bude tento výrobok exportovať alebo reexportovať do akejkoľvek krajiny, na ktorú Spojené štáty uvalili obchodné embargo. Medzi krajiny, na ktoré sa momentálne vzťahuje embargo, patria Kuba, Irán, Severná Kórea, Sudán a Sýria. Tento zoznam podlieha zmenám; najnovšie informácie získate od ministerstva obchodu USA.

■ Upozornenia pre zákazníkov v Európe

Obmedzenia týkajúce sa zariadení s funkciou Bluetooth
Vysielač-prijímač Bluetooth zahrnutý do tohto výrobku vyhovuje predpisom bezdrôtového spojenia v krajine predaja a nie je určený na použitie inde (výrobky zakúpené v EÚ alebo EFTA je možné používať kdekoľvek v rámci EÚ a EZVO). Spoločnosť Nikon nenesie žiadnu zodpovednosť za použitie v iných krajinách. Používatelia, ktorí nemajú istotu ohľadom pôvodnej krajiny predaja, by sa mali obrátiť na miestne servisné stredisko spoločnosti Nikon alebo autorizovaný servis spoločnosti Nikon. Toto obmedzenie sa vzťahuje len na bezdrôtovú činnosť a nie na iné spôsoby použitia.

Vyhlásenie o zhode v rámci EÚ

Nikon ME-W1
Výrobca: Nikon Corporation

Kópia originálneho Vyhlásenia o zhode pre tento výrobok vzhľadom na smernicu o rádiových zariadeniach a koncových telekomunikačných zariadeniach (R&TTE) sa nachádza na nasledujúcej webovej stránke: *http://imaging.nikon.com/support/pdf/DoC_ME-W1.pdf.*

Smernica o rádiových zariadeniach a koncových telekomunikačných zariadeniach R&TTE
Tento výrobok vyhovuje predpisom týkajúcim sa rádiofrekvenčných zariadení v nasledujúcich krajinách a nemôže sa používať v rámci iných jurisdikcií. Spoločnosť Nikon nepreberá žiadnu zodpovednosť za použitie tohto zariadenia v iných, ako nižšie uvedených krajinách.

AT	BE	BG	CY	CZ	DK	EE	FI	FR	DE	GR	HU	IE	IT	LV	LT
LU	MT	NL	PL	PT	RO	SK	SI	ES	SE	GB	IS	LI	NO	CH	TR

Kompatibilné príslušenstvo

Stereofónny mikrofón ME-1

Technické údaje

Počet kanálov	1 (monofónne); 2 (stereofónne), ak sa pripojí stereofónny mikrofón
Komunikačné protokoly	Špecifikácia Bluetooth® verzia 3.0
Výstup	Špecifikácia napájania Bluetooth® trieda 1
Profil Bluetooth®	A2DP
Dosah (priama viditeľnosť)¹	50 m
Smerová charakteristika	Nesmerovaná
Frekvenčná charakteristika	300 – 9 000 Hz
Zapnutie/vypnutie napájania	Ovládané hlavným vypínačom
Zdroj napájania	Jedna nabíjateľná Ni-MH batéria typu AAA (HR03) alebo jedna alkalická batéria typu AAA (LR03)
Spotreba energie	Približne 0,3 W
Výdrž batérií²	Približne 3 (Ni-MH) alebo 3 (alkalická) hodín ³
Vstup zvukového signálu	Stereofónny kolíkový minikonektor (priemer 3,5 mm; podporované zásuvné napájanie)
Výstup zvukového signálu	Stereofónny kolíkový minikonektor (priemer 3,5 mm)
Odolnosť voči vode	Vyhovuje norme JIS/IEC trieda 5 (IPX 5; neplatí, ak sú pripojené káble)
Prevádzková teplota	0 °C – 40 °C s Ni-MH batériou; 5 °C – 40 °C s alkalickou batériou
Rozmery (Š × V × H)	Približne 23,5 × 75,0 × 24,0 mm, okrem spony
Hmotnosť	Približne 32 g, len telo
Dodávané príslušenstvo	Audio kábel, protiveterná ochrana, puzdro

1. Predpokladá sa priama viditeľnosť medzi komponentmi bez prekážok; mení sa podľa sily signálu a prítomnosti alebo neprítomnosti prekážok (vrátane ľudí a kovových predmetov) a reflexných povrchov.
2. Merané pri 20 ±5 °C bez pripojeného externého mikrofónu. Mení sa podľa stavu batérie a prevádzkového prostredia; v závislosti od značky a podmienok skladovania môžu byť niektoré batérie nepoužiteľné alebo môžu mať skrátenú výdrž.
3. Kapacita alkalických batérií klesá pri nízkych teplotách. Odporúčajú sa Ni-MH batérie.

Technické údaje podliehajú zmenám bez upozornenia. Spoločnosť Nikon nenesie žiadnu zodpovednosť za stratu zvuku v dôsledku poruchy výrobku ani za škody, ktoré môžu vyplývať z akýchkoľvek chýb, ktoré môže obsahovať táto príručka. Všetky údaje platia pre jednotky s novými batériami.

■ Informácie o ochranných známkach

Slovná značka a logá Bluetooth sú registrované ochranné známky spoločnosti Bluetooth SIG, Inc., pričom akékoľvek použitie týchto ochranných známok spoločnosťou Nikon Corporation je na základe udelenej licencie. Všetky ostatné obchodné názvy uvedené v tejto príručke alebo v ostatnej dokumentácii dodanej s vaším výrobkom značky Nikon sú ochranné známky alebo registrované ochranné známky príslušných vlastníkov.

Záručné podmienky

Na vaše zariadenie Nikon sa vzťahuje záruka proti akýmkoľvek výrobným chybám s platnosťou na celý jeden rok od dátumu pôvodného zakúpenia. Ak sa počas tohto obdobia platnosti záruky prejaví na výrobku chyba v dôsledku chybného materiálu alebo spracovania, naša sieť autorizovaných servisných stredísk v rámci oblasti predaja spoločnosti Nikon Europe B.V. opraví výrobok v súlade s nižšie uvedenými podmienkami bez účtovania nákladov za prácu a náhradné diely. Spoločnosť Nikon si vyhradzuje právo (na základe svojho vlastného uváženia) vymeniť alebo opraviť výrobok.

1. Táto záruka sa poskytuje len na základe predloženia vyplneného záručného listu a pôvodnej faktúry alebo dokladu o zakúpení s vyznačeným dátumom nákupu, typom výrobku a názvom predajcu spolu s výrobkom.
Spoločnosť Nikon si vyhradzuje právo odmietnuť bezplatný záručný servis, ak nie je možné predložiť uvedené dokumenty alebo ak sú informácie, ktoré sú v nich uvedené, neúplné alebo nečitateľné.
2. Táto záruka sa nevzťahuje na:
- nevyhnutnú údržbu alebo opravu, alebo výmenu dielov v dôsledku bežného opotrebovania.
- úpravy s cieľom inovovať výrobok v rámci jeho bežného účelu tak, ako je to popísané v užívateľských príručkách, a to bez predchádzajúceho písomného súhlasu spoločnosti Nikon.
- náklady a všetky riziká spojené s prepravou týkajúcou sa priamo alebo nepriamo záruky na výrobky.
- akúkoľvek škodu vyplývajúcu z úprav alebo nastavení, ktoré sa mohli vykonať na výrobku, a to bez predchádzajúceho písomného súhlasu spoločnosti Nikon, s cieľom dodržať platné miestne a štátne technické normy v ktorejkoľvek inej krajine ako v tých krajinách, pre ktoré bol daný výrobok pôvodne určený a/alebo vyrobený.
3. Táto záruka nebude platiť v prípade:
- poškodenia spôsobeného nesprávnym použitím vrátane, ale nie s obmedzením na použitie výrobku na iný ako normálny účel alebo inak ako v súlade s pokynmi pre užívateľa týkajúcimi sa správneho používania a správnej údržby, ako aj na inštaláciu či použitie výrobku s nedodržaním bezpečnostných noriem platných v krajine, v ktorej sa používa.
- poškodenia spôsobeného nehodami vrátane, ale nie s obmedzením na pôsobenie blesku, vody, požiaru, na nesprávne použitie či nedbalosť.
- obmeny, poškodenia, nečitateľnosti alebo odstránenia modelu alebo výrobného čísla na výrobku.
- poškodenia vyplývajúceho z opráv alebo nastavení, ktoré vykonali neautorizované servisné organizácie alebo osoby.
- chýb v akomkoľvek systéme, do ktorého sa výrobok začlenil, alebo s ktorým sa používal.
4. Táto servisná záruka nemá vplyv na zákonné práva spotrebiteľa v rámci platnej štátnej legislatívy ani na práva spotrebiteľa voči predajcovi vyplývajúce z jeho kúpno-predajnej zmluvy.

Upozornenie: Prehľad všetkých autorizovaných servisných stredísk spoločnosti Nikon je možné nájsť online po kliknutí na tento odkaz na webovú stránku *http://www.europe-nikon.com/service/*

Eesti

Juhtmevaba mikrofon ME-W1 kasutab juhtmevaba Bluetooth-tehnoloogiat kameraväliseks videoheli salvestamiseks. Palun lugege põhjalikult kõiki juhiseid oma Nikoni toote kõige tõhusamaks kasutamiseks.

ME-W1 koosneb kahest komponendist: helisid oma lähedusest juhtmevabaks signaaliks muutvast mikrofonist (sildiga „MICROPHONE") ja selle signaali mikrofonist vastuvõtjast (sildiga „RECEIVER"). Monofooniliseks helisalvestuseks ühendage vastuvõtja kaamera välismikrofoni konnektori, IC-salvesti või muu kolmanda tootja salvestusseadmega (stereoheli salvestamiseks ühendage mikrofonikomponendiga valikuline stereomikrofon ME-1). Kolmanda tootja kõrvaklappide või kuularitega ühendatud mikrofoni ja saatja korral saab komponente kasutada transiiveritena kahepoolseks sideks.

ME-W1 vastab JIS/IEC 5.klassi (IPX 5) veekindluse standardile, ehkki see ei kehti kuularite, kaablite vms ühendatud komponentide korral. *Pidage silmas, et see ei garanteeri toote täielikku veekindlust kõikides tingimustes.*

Teade Euroopa klientidele

See sümbol näitab, et elektri- ja elektroonikaseadmestik tuleb koguda eraldi.
Järgnev kehtib üksnes Euroopa maade kasutajatele:
- Antud toode tuleb utiliseerida selleks ettenähtud kogumispunktides. Ärge heitke majapidamisprügi hulka.
- Eraldi kogumine ja ringlussevõtt aitab säilitada loodusvarasid ning ära hoida ebaõigest kõrvaldamisest põhjustatud võimalikke negatiivseid tagajärgi inimtervisele ja keskkonnale.
- Edasise informatsiooni saamiseks võtke ühendust müüja või vastava kohaliku ametkonnaga, kes vastutab prügimajanduse eest.

Teie turvalisuse tagamiseks

Vältimaks teie Nikoni toote kahjustusi või teie või teiste isikute vigastusi, lugege enne nende seadmete kasutamist täielikult läbi alljärgnevaid ohutusabinõud. Hoidke neid ohutusjuhiseid kohas, kus kõik toote kasutajad neid lugeda saaksid.

⚠ OHT
- *Käsitsege patareisid/akusid ettevaatlikult*. Hoidke patareisid/akusid leegi ja ülemäärase kuumuse eest; ärge võtke patareisid/akusid lahti ega üritage eemaldada ega teisiti kahjustada patarei/aku isolatsiooni või ümbrist; ärge transportige ega hoidke patareisid/akusid koos metallesemete, nagu kaelakeede või juuksenõeltega. Patareid/akud võivad lekkida, üle kuumeneda või lõhkeda. Isoleerige klemmid transpordi ajaks, paigutades patareid/akud näiteks eraldi kilekottidesse.
- *Patarei-/akuvedeliku silma sattumisel loputage silmi puhta veega ja pöörduge viivitamatult arsti poole*. Selle ettevaatusabinõu eiramine võib põhjustada nägemiskahjustusi.

⚠ HOIATUSED
- *Ärge võtke lahti ega tehke muudatusi*. Toote selle maha kukkumise või muu õnnetusjuhtumi tagajärjel lahti murdumisel hoiduge selle paljastunud osade puudutamisest. Selle ettevaatusabinõu eiramine võib põhjustada elektrilöögi või muu vigastuse.
- *Eemaldage patareid/akud tööhäirete tekkimisel koheselt*. Toote ülekuumenemisel või suitsu või ebatavalise lõhna tekkimisel eemaldage patareid/akud viivitamatult, hoidudes põletustest, ning viige need ülevaatuseks Nikoni ametlikku teeninduskeskusesse. Töö jätkamine võib põhjustada tulekahju või vigastuse.
- *Ärge käsitsege märgade kätega*. Selle ettevaatusabinõu eiramine võib põhjustada elektrilöögi.
- *Ärge kasutage tuleohtlike gaaside või tolmu juuresolekul*. Elektroonikaseadmete kasutamine tuleohtlike gaaside või tolmu juuresolekul võib lõppeda plahvatuse või tulekahjuga.
- *Ärge kasutage südamerütmurite läheduses*. Antud seade võib häirida südamerütmurite tööd. Komponentide rinnal kandmisel järgige nõuetekohaseid ettevaatusabinõusid.
- *Kasutage ainult käesolevas juhendis loetletud patareisid/akusid ning järgige kõiki patareide/akude ja laadijaga kaasas olevas dokumentatsioonis sisalduvaid juhiseid hoiatusi*. Ärge üritage laadida mittelaetavaid patareisid. Selle ettevaatusabinõu eiramine võib põhjustada patareide lekkimist, ülekuumenemist või lõhkemist.
- *Enne kõrvaldamist isoleerige patarei/aku klemmid teibiga*. Metallesemete kokkupuude klemmidega võib põhjustada süttimist, ülekuumenemist või lõhkemist. Patareide/akude taasringlusesse saatmisel või kõrvaldamisel järgige kohalikke eeskirju.

⚠ ETTEVAATUSTEATED
- *Hoidke lastele kättesaamatus kohas*. Selle ettevaatusabinõu eiramine võib põhjustada vigastusi.
- *Järgige lennuki- ja haiglapersonali juhiseid*.
- *Hoidke kõrge temperatuuri ja tugevate löökide eest*. Ärge jätke toodet väga kõrge temperatuuriga kohtadesse, nagu suletud sõidukisse otsese päikesevalguse alla, ning hoidke seda tugevate löökide eest. Nende ettevaatusabinõude eiramine võib põhjustada toote tööhäireid.
- *Ärge kasutage puhastamiseks orgaanilisi lahusteid, nagu värvivedeldi või benseen, ega hoidke koos naftaliini või kampriti sisaldavate koitõrjevahenditega*. Selle ettevaatusabinõu eiramine võib põhjustada toote plastosade luitumist või kahjustumist ning süttimist või elektrilöögi.
- *Eemaldage patareid/akud, kui toodet ei kasutata*. Eemaldage patareid/akud enne toote hoiustamist. Patarei/aku lekkimine võib põhjustada süttimist, vigastusi või plekke tekkimist.

ME-W1 osad (joonis 1)*

1 LED-indikaator
2 Riiv
3 Akupesa kate
4 Välismikrofoni pistmik
5 Kuularipesa
6 Kaamera rihma ava
7 Klamber
8 Helitugevuse nupud
9 Toitelüliti
10 Sisseehitatud mikrofon
11 Audiokaabel (koos takistiga)
12 Švammist tuulekaitse

* Osade numbrid on mikrofoni ja vastuvõtja jaoks samad.

Patareide/akude paigaldamine (joonis 2)

Mikrofon ja vastuvõtja kasutavad mõlemad ühte Ni-MH (HR03) AAA akut või ühte (LR03) AAA leelispatareid.

1 Vabastage (①) ja avage (②) akupesa katted.
2 Sisestage patareid/akud joonisel kujutatud asendis (③).
3 Sulgege (④) ja riivistage (⑤) akupesa katted.

Kasutamine

Helisalvestuseks on võimalik kasutada kas ainult mikrofoni või nii mikrofoni kui ka vastuvõtjat või ühendada kuulari nii mikrofoni kui ka vastuvõtjaga ning kasutada neid kahepoolseks sideks.

■ Helisalvestus mikrofoni abil (joonis 3)

Mikrofoni abil helisalvestuseks järgige alltoodud samme.

1 Ühendage vastuvõtja kaameraga.
Ühendage vastuvõtja kuularipesa kaasasoleva kaabli abil kaamera välismikrofoni konnektoriga (①). Ärge kasutage selleks muid kaableid.
2 Lülitage kaamera sisse.
3 Lülitage mikrofoni ja vastuvõtja sisse.
Vajutage ja hoidke mikrofoni ja vastuvõtja toitelüliteid kuni LED-indikaatorite siniselt vilkumiseni (②) näitamaks, et komponendid loovad juhtmevaba ühendust. Ühenduse loomisel lõpetavad indikaatorid vilkumise ja süttivad siniselt (③).
4 Paigutage mikrofon.
5 Alustage videosalvestust.
Alustage videosalvestust, nii nagu on kirjeldatud kaamera juhendis. Mikrofoni püütud helid salvestatakse koos videoga. Salvestamise taset saab reguleerida kaamera mikrofoni tundlikkuse nuppudega. Kuularipesaga varustatud kaamera korral võib salvestamise taseme kontrolliks ühendada kolmandate tootjate kõrvaklappe või kuulareid. Vastuvõtja vaikimisi helitugevuse taastamiseks vajutage korraga mõlemat helitugevuse nuppu, kuni LED hakkab vilkuma.

Enne tähtsate salvestuste tegemist testige seadmeid veendumaks, et need töötavad nõuetekohaselt.

Komponentide välja lülitamiseks salvestamise lõpetamisel vajutage ja hoidke toitelüliteid.

■ Üheaegne salvestamine

Üheaegseks helisalvestuseks nii mikrofoni kui ka vastuvõtjaga vajutage vastuvõtja sisselülitamisel kiiresti kaks korda toitelülitit. Vastuvõtja LED-indikaator süttib roheliselt. Stereomikrofoni ühendusega kaamera korral salvestatakse mikrofonikomponendi signaal vasakusse (L) stereokanalisse ja vastuvõtja signaal paremasse (R) kanalisse. Üheaegse salvestamise lõpetamiseks ja ainult mikrofonikomponendi abil salvestamiseks vajutage uuesti kaks korda kiiresti vastuvõtja toitelülitit.

■ Kahepoolne side

Kolmanda tootja kõrvaklappide või kuularitega ühendatud mikrofoni ja saatja korral saab neid komponente kasutada transiiveritena kahepoolseks sideks. Heli püütakse komponentide sisseehitatud mikrofonidega. Helitugevuse nupud reguleerivad kuularite helitugevust: vajutage ja vabastage „+" või „–" helitugevuse suurendamiseks või vähendamiseks või vajutage ja hoidke pidevaks reguleerimiseks. Heli vaigistamiseks vajutage ja hoidke „–" nuppu.

Kuularite helitugevus
Vajutage ja vabastage helitugevuse nuppe „+" või „–" helitugevuse suurendamiseks või vähendamiseks või vajutage ja hoidke pidevaks reguleerimiseks. Vaikimisi helitugevuse taastamiseks vajutage neid nuppe korraga, kuni LEDid hakkavad vilkuma või vajutage ja hoidke „–" nuppu heli vaigistamiseks.

■ LED-indikaatorid

Kuva	Komponendi olek
Vilgub aeglaselt siniselt	Komponendid on valmis ühenduseks. Veenduge, et mõlemad komponendid sisse lülitatud.
Põleb siniselt*	Ühendus on loodud; mikrofonikomponent salvestab.
Vilgub kiiresti siniselt*	Halb signaali kvaliteet; salvestamine võib katkeda. Viige komponendid teineteisele lähemale.
Vilgub punaselt	Tühjenev patarei/aku. Vahetage värske või täielikult laetud patarei/akuga.
Väljas	Komponent väljalülitatud.

* Vastuvõtja LED-indikaator on roheline, kui mõlema komponendi mikrofonid on sees.

■ Švammist tuulekaitse (joonis 4)

Kinnitage švammist tuulekaitse sisseehitatud mikrofoni püütava tuulemüra vähendamiseks.

Ettevaatusabinõud kasutamisel

- Mikrofon ja vastuvõtja tarnitakse paaristatult ning neid ei saa kasutada koos teiste Bluetooth-seadmetega (nagu arvutid või nutitelefonid) või teiste ME-W1 juhtmevabade mikrofonide komponentidega. Kasutage ainult vastavate seerianumbritega komponente.
- Ärge kasutage kohtades temperatuuriga väljaspool vahemikku 0–40 °C. Selle ettevaatusabinõu eiramine võib põhjustada toote tööhäireid.
- Ärge tõmmake vastuvõtjat või kaablit, kui komponent on kaameraga ühendatud. Selle ettevaatusabinõu eiramine võib kaablit või konnektoreid kahjustada.
- Sisseehitatud mikrofonide auke sulgevad veepiisad ja muud vedelikud võivad helitugevust vähendada või heli moonutada. Vedelikke saab eemaldada pehme kuiva lapiga.
- Kasutage ühenduspesadest ja sisseehitatud mikrofoni aukudest tolmu, mustuse või muu võõrolluse eemaldamiseks puhurit või teist sarnast seadet. Kui ummistust ei õnnestu eemaldada, pöörduge abi saamiseks Nikoni ametliku esindaja poole.
- Ärge sisestage ühenduspesadesse või sisseehitatud mikrofoni aukudesse teravaotsalisi esemeid. Selle ettevaatusabinõu eiramine võib põhjustada toote sisemisi kahjustusi või veekindluse kadu.
- Toote kasutamisel raadiomastide või muude tugevaid elektromagnetvälju tekitavate seadmete läheduses võib esineda tööhäireid.
- Komponentide salvestamise ajal puudutamine võib põhjustada müra.
- Švammist tuulekaitse märjaks saamisel laske sel enne kõrvale panemist kuivada. Märjaks saades võib tuulekaitse riietele või muudele sellega kokku puutuvatele esemetele plekke tekitada.
- Kummagi komponendi mikrofoni kõrvaklappide või kuularite lähedal asumisel võite märgata tagasisidet. Suurendage seadmete vahekaugust või vähendage mikrofoni tundlikkust.
- Komponentide signaali tegeliku heli suhtes hilinemise tõttu võivad audio ja video olla veidi sünkroonist väljas.
- Kaja märkamisel mõlema sisselülitatud mikrofoni korral viige komponendid teineteisest nii kaugele kui võimalik.

Patareid/akud

- Patareide/akude vahetamisel lülitage toode välja ja paigaldage uued patareid/akud õiges asetuses.
- Mustus patarei/aku klemmidel võib põhjustada voolukatkestuse. Puhastage klemmid enne patareide/akude sisestamist.
- Juhtmevaba ühendus võib patareide/akude ülekuumenemisel katkeda. Patareide/akude jahtumisel normaalne töö jätkub.
- Patareid/akud kipuvad madalatel temperatuuridel oma mahtu kaotama, taastavad kaotatud pinge töö vaheajal ja tühjenevad aeglaselt nende mittekasutamisel. Kontrollige enne kasutamist kindlasti patareide/akude taset ja vahetage patareid/akud enne nende täielikku tühjenemist.
- Ärge hoidke akusid kõrge temperatuuri või suure niiskusega kohtades.
- Akude käsitsemise ja laadimise kohta vt antud akude ja akulaadija tootjate lisatud dokumentatsiooni.
- Ärge üritage laadida mittelaetavaid patareisid. Selle ettevaatusabinõu eiramine võib põhjustada patareide lõhkemist.

Ni-MH **Akude taasringlus**	*Kasutatud akud on väärtuslik ressurss; viige need keskkonna kaitsmiseks taasringlusesse vastavalt kohalikele eeskirjadele.*

Bluetooth®

■ Eksport

See toode allub Ameerika Ühendriikide ekspordiameti eeskirjadele ning selle eksportimine või reeksportimine mis tahes riiki, mille suhtes on Ameerika Ühendriigid kehtestanud kaubavahetuse embargo, võib toimuda ainult Ameerika Ühendriikide valitsuse loal. Käesoleval hetkel on embargo alla kuuluvateks riikideks Kuuba, Iraan, Põhja-Korea, Sudaan ja Süüria. See loetelu võib muutuda; värskema teabe saamiseks võtke ühendust Ameerika Ühendriikide kaubandusokojaga (United States Department of Commerce).

■ Teatised Euroopa klientidele

Bluetooth-seadmetele kehtivad piirangud
Antud toote koosseisu kuuluv Bluetooth-transiiver vastab juhtmevaba side eeskirjadele selle müügikoha riigis ja ei ole mõeldud kasutamiseks teistes kohtades (ELi või EFTA riikides ostetud tooteid võib kasutada igal pool ELi ja EFTA piirides). Nikon ei võta vastutust kasutamise eest teistes riikides. Kasutajad, kes ei ole kindel esialgse müügikoha riigis, tuleb pöörduda oma kohaliku Nikoni teeninduskeskuse või Nikoni ametliku esindaja poole. See piirang puudutab ainult juhtmevaba sidet ning mitte muid kasutusi.

EÜ vastavusdeklaratsioon

Nikon ME-W1
Valmistaja: Nikon Corporation

Vastavusdeklaratsiooni originaali koopia antud toote jaoks R&TTE direktiivi raames on saadaval järgmisel veebisaidil: *http://imaging.nikon.com/support/pdf/DoC_ME-W1.pdf.*

R&TTE direktiiv
Antud toode vastab raadiosagedusseadmetele kehtivatele eeskirjadele alltoodud riikides ning see ei ole kasutamiseks teistes jurisdiktsioonides. Nikon ei võta vastutust seadme kasutamise eest allpool loetletutest erinevates riikides.

AT	BE	BG	CY	CZ	DK	EE	FI	FR	DE	GR	HU	IE	IT	LV	LT
LU	MT	NL	PL	PT	RO	SK	SI	ES	SE	GB	IS	LI	NO	CH	TR

Ühilduvad tarvikud

Stereomikrofon ME-1

Tehnilised andmed

Kanalite arv	1 (monofooniline); 2 (stereo) ühendatud stereomikrofoni korral
Sideprotokollid	Bluetooth® spetsifikatsiooni versioon 3.0
Väljund	Bluetooth® spetsifikatsiooni võimsusklass 1
Bluetooth® profiil	A2DP
Ulatus (vaatejoon)¹	50 m
Suundtundlikkus	Mittesuunatud
Sageduskaja	300–9000 Hz
Toide sees/väljas	Juhitav toitelülitiga
Toiteallikas	Üks Ni-MH (HR03) AAA aku või üks (LR03) AAA leelispatarei
Voolutarve	Ligikaudu 0,3 W
Aku kestus²	Ligikaudu 3 (Ni-MH) või 3 (leelis) tundi ³
Audiosisend	Stereo minipistiku pesa (3,5 mm läbimõõt; pistiktoite toetus)
Audioväljund	Stereo minipistiku pesa (3,5 mm läbimõõt)
Veekindlus	Vastab JIS/IEC 5. klassi standardile (IPX 5; ei kohaldu ühendatud kaablite korral)
Töötemperatuur	0 °C–40 °C Ni-MH akuga; 5 °C–40 °C leelispatareiga
Mõõtmed (L × K × S)	u 23,5 × 75,0 × 24,0 mm, ilma klambrita
Kaal	u 32 g, ainult korpus
Kaasasolevad tarvikud	Audiokaabel, švammist tuulekaitse, vutlar

1. Eeldab vaba vaatejoont komponentide vahel; oleneb signaali tugevusest ning takistuste (sh inimeste ja metallobjektide) ja peegeldavate pindade olemasolust või puudumisest.
2. Mõõdetud temperatuuril 20 ±5 °C ilma ühendatud välismikrofonita. Sõltub aku seisukorrast ja töökeskkonnast; olenevalt tootemargist ja hoiustamistingimustest võivad mõningad akud olla mittekasutatavad või vähenenud kestusega.
3. Leelispatareide maht langeb madalatel temperatuuridel. Soovitatav on kasutada Ni-MH akusid

Tehnilised andmed võivad muutuda ilma ette teatamata. Nikon ei võta vastutust kadunud helisalvestuse eest toote mis tahes käesolevas juhendis sisalduda võivatest vigadest tingitud tööhäirete või kahjustuste tõttu. Kõik arvud on toodud värskete patareide/akudega seadmete kohta.

■ Kaubamärgi teave

Bluetooth markeering ja logod on Bluetooth SIG, Inc. registreeritud kaubamärgid ning igasugune kasutamine Nikon Corporationi poolt toimub litsentsi alusel. Kõik muud käesolevas juhendis või teistes teie Nikoni toodetega kaasas olevates dokumentides mainitud kaubanimed on nende vastavate omanike kaubamärgid või registreeritud kaubamärgid.

Garantiitingimused

Teie Nikoni seadmel on garantii mistahes tootmisdefektide vastu ühe täisaasta jooksul alates algsest ostukuupäevast. Selle garantiiperioodi jooksul tootes mittenõuetekohasest materjalist või teostusest tingitud defektide ilmnemisel parandab meie ametlik teenindusvõrk Nikon B.V. Europe müügiterritooriumil antud toote tasuta nii tööjõu kui ka osade suhtes vastavalt alltoodud tingimustele. Nikon jätab endale õiguse (oma ainuäranägemisel) kas toote vahetamiseks või selle parandamiseks.

1. Käesolev garantii kehtib ainult koos tootega täidetud garantiikaardi ja ostukuupäeva, toote tüübi ja diileri nimega esialgse arve või ostukviitungi esitamisel.
Ülalnimetud dokumentide puudumisel või nende ebatäieliku või mitteloetava täitmise korral jätab Nikon endale õiguse keelduda tasuta garantiiteeninduse osutamisest.
2. Käesoleva garantii alla ei kuulu:
- vajalik hooldus ja remont või osade vahetus seoses normaalse kulumisega;
- modifitseerimine toote täiendamiseks võrreldes selle kasutusjuhendites kirjeldatud tavakasutusega ilma Nikoni eelneva kirjaliku nõusolekuta;
- transpordikulud koos kõikide otseselt või kaudselt toodete garantiiga seotud transpordiriskidega;
- mistahes kahjustused, mis on põhjustatud toote võimalikust ilma Nikoni eelneva kirjaliku nõusolekuta modifitseerimisest või reguleerimisest vastavalt kehtivatele kohalikele või riiklikele tehnilistele standarditele riikides peale nende, mille jaoks antud toode oli algselt konstrueeritud ja/või toodetud.
3. Käesolev garantii ei kohaldu järgmistel juhtudel:
- väärkasutusest põhjustatud kahjustused, sealhulgas, kuid mitte ainult, toote kasutamine selleks mitteettenähtud eesmärgil või mitte vastavalt normaalse kasutuse ja hoolduse juhistele ning selle paigaldamine või kasutamine mittevastavalt kasutuskoha riigis kehtivatele ohutusstandarditele;
- õnnetusjuhtumitest, sealhulgas, kuid mitte ainult, äikesest, veest, tulekahjust, väärkasutusest või hooletusest põhustatud kahjustused;
- toote mudeli või seerianumbri muutmine, rikkumine, mitteloetavus, või eemaldamine;
- volitamata teenindusorganisatsioonide või isikute poolt teostatud remondist või reguleerimisest põhjustatud kahjustused;
- defektid mistahes süsteemis, mille koosseisu antud toode kuulub või millega koos seda kasutatakse.
4. Käesolev teenindusgarantii ei mõjuta tarbija seaduslikke õigusi kooskõlas kehtivata kohalduvate riiklike seadustega ega tarbija ostu-müügilepingust tulenevat õigust diileri vastu.

Teatis: Ülevaate kõikide Nikoni volitatud teenindusjaamade kohta võib leida veebist järgmiselt lingilt *http://www.europe-nikon.com/service/*

Latviešu

Bezvadu mikrofons ME-W1 ir aprīkots ar Bluetooth bezvadu tehnoloģiju video skaņas ierakstīšanai fiziski nesaistīti ar kameru. Lūdzam uzmanīgi izlasīt visas instrukcijas, lai iegūtu no jūsu Nikon izstrādājuma vislabāko rezultātu.

ME-W1 ir divas daļas: mikrofons (apzīmēts ar „MICROPHONE"), kas pārveido tuvumā esošās skaņas par bezvadu signālu, un uztvērējs (apzīmēts ar „RECEIVER"), kas uztver mikrofona signālu. Lai ierakstītu monofonisku skaņu, pievienojiet uztvērēju kameras ārējā mikrofona savienotājam, IC rakstītājam vai citai trešo pušu ierakstīšanas ierīcei (lai ierakstītu stereo skaņu, pievienojiet mikrofona komponentei papildu stereomikrofonu ME-1). Ja gan mikrofons, gan uztvērējs ir pievienoti trešo pušu austiņām, komponentes var izmantot kā divpusējas saziņas raiduztvērējus.

ME-W1 atbilst JIS/IEC 5. klases (IPX 5) ūdensizturības standarta prasībām, tomēr tas neattiecas uz gadījumiem, kad komponente ir pievienota austiņām, kabeļiem un tamlīdzīgi. *Ņemiet vērā — tas nerada vispārēju garantiju, ka izstrādājums būs ūdensizturīgs visos apstākļos.*

Paziņojums klientiem Eiropas valstīs

Šis simbols norāda, ka elektriskās un elektroniskās ierīces jāsavāc atsevišķi.
Tālāk tekstā minētais attiecas tikai uz lietotājiem Eiropas valstīs:
- Šis produkts ir paredzēts atsevišķai savākšanai tam piemērotos savākšanas punktos. No tā nedrīkst atbrīvoties kā no mājsaimniecības atkritumiem.
- Atsevišķa atkritumu savākšana un pārstrāde palīdz saglabāt dabas resursus un izvairīties no cilvēka veselībai un apkārtējai videi nepatīkām sekām, ko var radīt nepareiza to iznīcināšana.
- Lai noskaidrotu papildu informāciju, sazinieties ar mazumtirgotāju vai vietējām iestādēm, kas atbild par atkritumu apsaimniekošanu.

Jūsu drošībai

Lai nepieļautu jūsu Nikon izstrādājuma bojājumus un nesavainotu sevi un citus, izlasiet visus tālāk sniegtos drošības brīdinājumus, iekams lietot šo aprīkojumu. Glabājiet šīs drošības instrukcijas vietā, kur tās būs pieejamas visiem, kas lieto izstrādājumu.

⚠ BRIESMAS
- *Esiet piesardzīgi, rīkojoties ar baterijām/akumulatoriem*. Nepakļaujiet baterijas/akumulatorus liesmu un pārmērīga karstuma iedarbībai, neizjauciet baterijas/akumulatorus, nemēģiniet noņemt un citādi nebojājiet bateriju/akumulatoru izolāciju vai apvalku, netransportējiet un neglabājiet baterijas/akumulatorus kopā ar metāla priekšmetiem, piemēram, kaklarotām vai matu adatām. Baterijām/akumulatoriem var rasties sūce, tie var pārkarst vai pārplīst. Izolējiet kontaktus, piemēram, ievietojot baterijas/akumulatorus atsevišķos plastmasas maisiņos.
- *Ja bateriju/akumulatoru šķidrums iekļūst acīs, nekavējoties izskalojiet acis ar tīru ūdeni un dodieties pie ārsta*. Šī brīdinājuma neievērošana var būt redzes bojājumu iemesls.

⚠ BRĪDINĀJUMI
- *Neizjauciet un nepārveidojiet*. Ja izstrādājums nokrītot vai avārijas rezultātā saplīst un atveras, izvairieties pieskarties atvērtajām daļām. Šī brīdinājuma neievērošana var būt elektriskās strāvas trieciena vai citu ievainojumu iemesls.
- *Nepareizas darbības gadījumā nekavējoties izņemiet baterijas/akumulatorus*. Ja izstrādājums pārkarst, no tā izdalās dūmi vai neparasta smaka, nekavējoties izņemiet baterijas/akumulatorus, pievēršot uzmanību, lai negūtu apdegumus, un nogādājiet to Nikon pilnvarotā tehniskās apkopes centrā. Turpinot darbināt, tas var aizdegties vai radīt ievainojumus.
- *Nerīkojieties ar to ar slapjām rokām*. Šī brīdinājuma neievērošana var būt elektriskās strāvas trieciena iemesls.
- *Nelietojiet viegli uzliesmojošu gāzu un putekļu vidē*. Elektronisku ierīču lietošana viegli uzliesmojošu gāzu vai putekļainā vidē var izraisīt sprādzienu vai aizdegšanos.
- *Nelietojiet elektrokardiostimulatoru tuvumā*. Šī ierīce var mijiedarboties ar elektrokardiostimulatoriem. Nēsājot daļas uz krūtīm, ievērojiet drošības profilakses noteikumus.
- *Izmantojiet tikai šajā rokasgrāmatā norādītās baterijas/akumulatorus un ievērojiet visas instrukcijas un brīdinājumus, kas sniegti bateriju/akumulatoru un lādētāja dokumentācijā*. Nemēģiniet uzlādēt neuzlādējamās baterijas. Neievērojot šos brīdinājumus, baterijām var rasties sūce, tās var pārkarst vai saplīst.
- *Iekams utilizēt baterijas/akumulatorus, vispirms izolējiet bateriju/akumulatoru kontaktus ar izolācijas lenti*. Metāla priekšmetiem nonākot saskarē ar kontaktiem, baterijas/akumulatori var aizdegties, pārkarst vai pārplīst. Utilizējot vai atbrīvojoties no akumulatoriem, ievērojiet vietējos noteikumus.

⚠ BRĪDINĀJUMI
- *Uzglabāt bērniem nepieejamā vietā*. Šī brīdinājuma neievērošana var būt ievainojumu cēlonis.
- *Ievērojiet lidmašīnas apkalpes un slimnīcu personāla norādījumus*.
- *Nepakļaujiet ierīci augstai temperatūrai un stipriem fiziskiem triecieniem*. Neatstājiet izstrādājumu vietās, kur ir ļoti augsta temperatūra, piemēram, slēgtā automašīnā, ja tā atrodas saules apspīdētā vietā, vai vietā, kas tiek pakļauta stipriem fiziskiem triecieniem. Šo brīdinājumu neievērošana var būt izstrādājuma darbības traucējumu iemesls.
- *Netīriet ar organiskiem šķīdinātājiem, piemēram, krāsas šķīdinātājiem vai benzolu, neuzglabājiet kopā ar naftalīna vai kampara lodītēm*. Ignorējot šo brīdinājumu, var izbalēt vai tikt bojātas izstrādājuma plastmasas daļas, tas var aizdegties vai notikt elektriskās strāvas trieciens.
- *Izņemiet bateriju/akumulatoru, ja izstrādājums netiek lietots*. Izņemiet baterijas/akumulatorus, iekams nolikt izstrādājumu glabāšanā. Baterijas/akumulatora noplūde var izraisīt aizdegšanos, ievainojumus vai krāsošanos.

ME-W1 daļas (1. attēls)*

1 LED indikators
2 Aizbīdnis
3 Bateriju nodalījuma vāks
4 Ārējā mikrofona savienotājs
5 Austiņu kontaktligzda
6 Cilpa kameras siksnai
7 Piesprauде
8 Skaļuma pogas
9 Barošanas slēdzis
10 Iebūvētais mikrofons
11 Audio kabelis (ar pretestību)
12 Vēja aizsargs

* Daļu numuri mikrofonam un uztvērējam ir vienādi.

Bateriju/akumulatoru ievietošana (2. attēls)

Mikrofonu un uztvērēju katru darbina viens uzlādējams Ni-MH (HR03) AAA tipa akumulators vai viena AAA tipa sārma (LR03) baterija.

1 Attaisiet (①) un atveriet (②) bateriju nodalījuma vāku.
2 Ievietojiet baterijas/akumulatorus, orientējot tos (③), kā parādīts ilustrācijā.
3 Aizveriet (④) un nofiksējiet (⑤) bateriju nodalījuma vāku.

Lietošana

Jūs varat ierakstīt skaņu, izmantojot tikai mikrofonu, vai mikrofonu un uztvērēju, vai arī varat pievienot austiņas mikrofonam, kā arī uztvērējam un izmantot tos divpusējai saziņai.

■ Skaņas ierakstīšana ar mikrofonu (3. attēls)

Lai ierakstītu skaņu ar mikrofonu, izpildiet tālāk aprakstītās darbības.

1 Pievienojiet uztvērēju kamerai.
Izmantojot piegādes komplektā iekļauto kabeli, pievienojiet uztvērēja austiņu kontaktligzdu kameras ārējā mikrofona savienotājam (①). Neizmantojiet šim nolūkam citus kabeļus.
2 Ieslēdziet kameru.
3 Ieslēdziet mikrofonu un uztvērēju.
Turiet nospiestu mikrofona un uztvērēja barošanas slēdžu pogas, līdz LED indikatori sāk mirgot zilā krāsā (②), norādot, ka komponentes veido bezvadu savienojumu. Kad savienojums ir izveidots, lampiņas beidz mirgot un turpina degt ar zilu gaismu (③).
4 Novietojiet mikrofonu.
5 Sāciet ierakstīt video.
Sāciet video ierakstīšanu, kā aprakstīts kameras rokasgrāmatā. Mikrofona uztvertās skaņas tiks ierakstītas kopā ar video. Ierakstītās skaņas skaļumu var regulēt, izmantojot kameras mikrofona jutības vadības ierīces. Ja kamera ir aprīkota ar austiņu kontaktspraudni, var pievienot austiņas, lai pārbaudītu ierakstītās skaņas skaļumu. Lai atjaunotu noklusējuma uztvērēja skaļumu, vienlaikus nospiediet abas pogas, līdz sāk mirgot LED signāllampiņa.

Iekams ierakstīt svarīgus ierakstus, pārbaudiet aparatūru, lai nodrošinātu, ka tā darbojas pareizi.

Lai izslēgtu komponentes, kad ierakstīšana ir pabeigta, turiet nospiestus barošanas slēdžus.

■ Vienlaicīga ierakstīšana

Lai skaņu vienlaikus ierakstītu gan ar mikrofonu, gan uztvērēju, ieslēdzot uztvērēju, divreiz ātri nospiediet barošanas slēdzi. Uztvērēja LED indikators iedegsies ar zaļu gaismu. Ja kamera ir aprīkota ar stereomikrofona savienotāju, signāls no mikrofona komponentes tiks ierakstīts kreisajā (L) stereo kanālā, bet signāls no uztvērēja — labajā (R) kanālā. Lai beigtu vienlaicīgu ierakstīšanu un turpinātu ierakstu, izmantojot tikai mikrofona komponenti, vēlreiz ātri divreiz nospiediet uztvērēja barošanas slēdzi.

■ Divpusēja komunikācija

Ja gan mikrofons, gan uztvērējs ir pievienoti trešo pušu austiņām, komponentes var izmantot kā divpusējas saziņas raiduztvērējus. Skaņu uztver komponenšu iebūvētie mikrofoni. Skaļruņa regulēšanas pogas kontrolē skaņas skaļumu austiņās: nospiediet un atlaidiet „+" vai „–", lai palielinātu vai samazinātu skaļumu, vai turiet nospiestu, lai skaļumu regulētu nepārtraukti. Lai apklusinātu skaņu, turiet nospiestu „–" pogu.

Austiņu skaļums
Nospiediet un atlaidiet „+" vai „–" skaļuma pogas, lai palielinātu vai samazinātu skaļumu, vai turiet nospiestu attiecīgo pogu, lai skaļumu regulētu nepārtraukti. Lai atiestatītu noklusējuma skaļumu, vienlaikus nospiediet pogas, līdz sāk mirgot gaismas diode, vai turiet nospiestu „–" pogu, lai apklusinātu skaņu.

■ LED indikatori

Displejs	Komponentes statuss
Lēni mirgo zilā krāsā	Komponentes ir gatavas izveidot savienojumu. Pārliecinieties, ka ir ieslēgtas abas komponentes.
Deg ar zilu gaismu*	Ir izveidots savienojums; mikrofons veic ierakstīšanu.
Ātri mirgo ar zilu gaismu*	Slikta signāla kvalitāte; ierakstīšana tiks pārtraukta. Pārvietojiet komponentes tuvāk vienu otrai.
Mirgo ar sarkanu gaismu	Zems baterijas/akumulatora līmenis. Nomainiet ar jaunu bateriju vai pilnībā uzlādētu akumulatoru.
Izslēgts	Komponente ir izslēgta.

* Ja abas komponentes ir ieslēgtas, uztvērēja LED indikators deg ar zaļu gaismu.

■ Vēja aizsargs (4. attēls)

Piestipriniet vēja aizsargu, lai samazinātu iebūvētā mikrofona uztverto vēja troksni.

Brīdinājumi par lietošanu

- Mikrofons un uztvērējs pirms nosūtīšanas tiek sapāroti un tos nevar izmantot ar citām Bluetooth ierīcēm (piemēram, datoriem vai viedtālruņiem) vai citu ME-W1 bezvadu mikrofonu komponentēm. Izmantojiet tikai komponentes ar sakrītošiem sērijas numuriem.
- Neizmantojiet vietās, kur vides temperatūra ir zemāka par 0 °C vai augstāka par 40 °C. Šī brīdinājuma ignorēšana var radīt izstrādājuma darbības traucējumus.
- Neraustiet uztvērēju un kabeli, ja komponente ir pievienota kamerai. Šī brīdinājuma neievērošana var būt kabeļa vai savienotāju bojājumu iemesls.
- Ūdens un citu šķidrumu pilieni, aizsprostojot iebūvēto mikrofonu atveres, var samazināt skaļumu vai izkropļot skaņu. Šķidrumus var noslaucīt ar mīkstu un sausu lupatiņu.
- Izmantojiet pūtēju vai tamlīdzīgu rīku, lai notīrītu putekļus, netīrumus un citus svešķermeņus no savienotāju ligzdām un iebūvēto mikrofonu atverēm. Ja traucēkļus nav iespējams notīrīt, sazinieties ar Nikon pilnvarotu tehniskās apkopes pārstāvi.
- Nebāziet smailus priekšmetus savienotāju ligzdās un iebūvēto mikrofonu atverēs. Šī brīdinājuma ignorēšana var būt izstrādājuma iekšējo bojājumu vai ūdensizturības zaudēšanas cēlonis.
- Izstrādājumam var parādīties darbības traucējumi, ja tas tiek lietots raidītāju torņu vai citu iekārtu, kas ģenerē spēcīgu elektromagnētisko lauku, tuvumā.
- Pieskaroties komponentēm ierakstīšanas laikā, var rasties trokšņi.
- Ja vēja aizsargs ir kļuvis mitrs, ļaujiet tam izžūt, iekams nolikt atpakaļ. Būdams slapjš, aizsargs var notraipīt apģērbu un citus priekšmetus, ar kuriem tas saskaras.
- Ja mikrofons vai kāda no daļām atrodas tuvu austiņām, var parādīties atgriezeniskā saikne. Palieliniet attālumu starp ierīcēm vai samaziniet mikrofona jutību.
- Skaņa un video var būt mazliet nesinhronizēti, ja no komponentēm pienākošie signāli atpaliek no faktiskās skaņas.
- Ja, esot ieslēgtiem abiem mikrofoniem, ir dzirdama atbalss, pārvietojiet komponentes pēc iespējas tālāk vienu no otras.

Baterijas/akumulatori

- Lai nomainītu baterijas/akumulatorus, izslēdziet izstrādājumu, un ievietojiet maiņas baterijas/akumulatorus, ievērojot to polaritāti.
- Netīrumi uz bateriju/akumulatoru kontaktiem var pārtraukt strāvas plūsmu. Iekams ievietot baterijas/akumulatorus, notīriet no kontaktiem netīrumus.
- Ja baterijas/akumulatori pārkarst, bezvadu savienojums var tikt pārtraukts. Normāla darbība tiks atjaunota, tiklīdz baterijas/akumulatori būs atdzisuši.
- Zemā temperatūrā baterijas/akumulatori zaudē kapacitāti; tie atgūst zaudēto spriegumu, ja tiem ļauj „atpūsties", un lēnām izlādējas, ja netiek lietoti. Pirms lietošanas noteikti pārbaudiet bateriju/akumulatoru līmeni un nomainiet baterijas/akumulatorus, iekams tie ir pilnībā izlādējušies.
- Neuzglabājiet baterijas/akumulatorus vietās, kas tiek pakļautas augstas temperatūras un mitruma iedarbībai.
- Informāciju par apiešanos ar akumulatoriem un to uzlādēšanu skatiet ražotāja dokumentācijā, kas iekļauta akumulatoru un akumulatoru lādētāja piegādes komplektācijā.
- Nemēģiniet uzlādēt neuzlādējamās baterijas. Šī brīdinājuma neievērošana var izraisīt bateriju pārplīšanu.

Ni-MH **Akumulatoru atkārtota pārstrāde**	*Nolietoti akumulatori ir vērtīgi resursi; lai aizsargātu apkārtējo vidi, nolietotos akumulatorus pārstrādājiet atbilstoši vietējiem noteikumu prasībām.*

Bluetooth®

■ Eksports

Šo izstrādājumu reglamentē Amerikas Savienoto Valstu Eksporta administrācijas noteikumi; šī izstrādājuma eksportēšanai vai reeksportēšanai uz valstīm, attiecībā uz kurām ir noteikts preču embargo, ir nepieciešama Savienoto Valstu valdības atļauja. Pašlaik embargo ir noteikts attiecībā uz Kubu, Irānu, Ziemeļkoreju, Sudānu un Sīriju. Šis saraksts var tikt mainīts; sazinieties ar Savienoto Valstu Tirdzniecības departamentu, lai saņemtu jaunāko informāciju.

■ Paziņojumi pircējiem Eiropā

Ierobežojumi, kas noteikti Bluetooth ierīcēm
Šajā izstrādājumā iekļautais Bluetooth raiduztvērējs atbilst bezvadu sakaru noteikumiem, kas ir spēkā pārdošanas valstī, un nav paredzēts izmantošanai citur (izstrādājumus, kas nopirkti ES vai EBTA, var izmantot jebkur ES un EBTA robežās). Nikon neuzņemas nekādu atbildību par izmantošanu citās valstīs. Lietotājiem, kas nav pārliecināti par sākotnējās pārdošanas valsti, jākonsultējas ar vietējo Nikon tehniskās apkopes centru vai Nikon pilnvaroto tehniskās apkopes pārstāvi. Šie ierobežojumi attiecas tikai uz bezvadu sakaru darbību un neattiecas uz citiem lietojumiem.

EK atbilstības deklarācija

Nikon ME-W1
Ražotājs: Nikon Corporation

Tā kā izstrādājums pieder pie radiosakaru un telekomunikāciju terminālu iekārtām (RTTE), tā atbilstības deklarācijas oriģināla kopija ir atrodama šādā tīmekļa vietnē: *http://imaging.nikon.com/support/pdf/DoC_ME-W1.pdf.*

RTTE direktīva
Šis izstrādājums atbilst noteikumiem, kas reglamentē radiofrekvenču ierīces tālāk norādītajās valstīs un to nedrīkst lietot citās jurisdikcijās. Nikon neuzņemas nekādu atbildību par ierīces izmantošanu valstīs, kas nav tālāk norādītās valstis.

AT	BE	BG	CY	CZ	DK	EE	FI	FR	DE	GR	HU	IE	IT	LV	LT
LU	MT	NL	PL	PT	RO	SK	SI	ES	SE	GB	IS	LI	NO	CH	TR

Saderīgie piederumi

Stereomikrofons ME-1

Specifikācijas

Kanālu skaits	1 (monofonisks); 2 (stereo), ja pievienots stereomikrofons
Sakaru protokoli	Bluetooth® specifikācija versija 3.0
Jauda	Bluetooth® specifikāciju jaudas 1. klase
Bluetooth® profils	A2DP
Diapazons (bez šķēršļiem)¹	50 m
Uztveramības virziens	Nav virzītais
Frekvenču uztveramība	300 – 9000 Hz
Strāvas ieslēgšana/izslēgšana	Kontrolē ar barošanas slēdzi
Strāvas avots	Viens uzlādējams Ni-MH (HR03) AAA tipa akumulators vai viena AAA tipa sārma (LR03) AAA baterija
Strāvas patēriņš	Aptuveni 0,3 W
Baterijas/akumulatora izturība²	Aptuveni 3 (Ni-MH) vai 3 (sārma) stundas ³
Audio ievads	Stereo mini spraudnis (diametrs 3,5 mm; atbalsta strāvas padevi caur spraudkontaktu)
Audio izvads	Stereo mini spraudnis (diametrs 3,5 mm)
Ūdensizturība	Atbilst JIS/IEC 5. klases prasībām (IPX 5; neattiecas, ja pievienoti kabeļi)
Darba temperatūra	0 °C – 40 °C ar Ni-MH akumulatoru; 5 °C – 40 °C ar sārma bateriju
Izmēri (P × A × D)	Aptuveni 23,5 × 75,0 × 24,0 mm, bez piespraudes
Svars	Aptuveni 32 g, tikai korpuss
Piegādes komplektā iekļautie piederumi	Audio kabelis, vēja aizsargs, futlāris

1. Tiek pieņemts, ka starp komponentēm ir tiešas redzamības līnija; mainās atkarībā no signāla stipruma un šķēršļu (tostarp cilvēku un metāla priekšmetu) un atstarojošu virsmu esamības vai neesamības.
2. Mērīts pie 20 ±5 °C bez ārējā mikrofona. Mainās atkarībā no baterijas/akumulatora stāvokļa un darba vides; daži akumulatori un baterijas atkarībā no markas un uzglabāšanas apstākļiem var būt nelietojami vai nodrošināt īsāku izturību.
3. Sārma bateriju kapacitāte zemā temperatūrā krītas. Ieteicams izmantot Ni-MH akumulatorus.

Specifikācijas var tikt mainītas bez iepriekšēja paziņojuma. Nikon neuzņemas nekādu atbildību par zaudētu skaņu izstrādājuma nepareizas darbības dēļ vai tādu bojājumu dēļ, kuru cēlonis ir jebkādas kļūdas, ko var saturēt šī rokasgrāmata. Visi skaitļi attiecas uz ierīcēm ar svaigām baterijām/akumulatoriem.

■ Informācija par preču zīmēm

Bluetooth nosaukuma atveidojums un logotipi ir Bluetooth SIG, Inc. reģistrētas preču zīmes un korporācija Nikon tos izmanto saskaņā ar licenci. Visi pārējie šajā rokasgrāmatā vai citā dokumentācijā, kas tiek piegādāta kopā ar jūsu Nikon izstrādājumu, minētie tirdzniecības nosaukumi ir to attiecīgo īpašnieku preču zīmes vai reģistrētas preču zīmes.

Garantijas noteikumi

Jūsu Nikon ierīcei tiek sniegta garantija attiecībā uz ražošanas defektiem pilnu vienu gadu no sākotnējās pārdošanas datuma. Ja garantijas periodā šim izstrādājumam atklājas defekti, kuru cēlonis ir neatbilstoši materiāli vai ražošanas defekti, mūsu pilnvarotais tehniskās apkopes tīkls uzņēmuma Nikon Europe B.V. tirdzniecības teritorijas robežās salabos izstrādājumu, neieturot maksu par remontu un daļām, uz tālāk aprakstītajiem noteikumiem. Nikon patur tiesības (pēc saviem ieskatiem) apmainīt vai salabot izstrādājumu.

1. Šī garantija tiek sniegta tikai tad, ja kopā ar izstrādājumu ir iesniegta aizpildīta garantijas karte un pirkumu apstiprinoša rēķina vai kvīts oriģināls, kurā norādīts izstrādājuma iegādes datums, izstrādājuma tips un izplatītāja nosaukums.
Nikon patur tiesības atteikt bezmaksas garantijas pakalpojumu, ja netiek iesniegti iepriekšminētie dokumenti vai tajos uzrādītā informācija ir nepilnīga vai nesalasāma.
2. Šī garantija netiek attiecināta:
- uz nepieciešamo apkopi un remontu vai daļu mainīšanu, kas jāveic normāla nodiluma un nolietojuma dēļ;
- uz pārveidojumiem, kas veikti, lai uzlabotu ierīci, pārsniedzot tās lietošanas rokasgrāmatā aprakstīto uzdevumu, bez iepriekšējas Nikon rakstiskas atļaujas;
- uz transportēšanas izmaksām un visiem transportēšanas riskiem, kas tieši vai netieši saistīti ar izstrādājuma garantiju;
- uz jebkādiem bojājumiem, kuru cēlonis ir pārveidojumi vai regulēšana, kas veikti izstrādājumam bez Nikon iepriekšējas rakstiskas atļaujas, lai nodrošinātu atbilstību vietējiem vai valsts tehniskajiem standartiem, kas ir spēkā jebkurā citā valstī, kas nav valsts, kurai izstrādājums sākotnēji ir bijis paredzēts un/vai izgatavots.
3. Garantija netiek piemērota šādos gadījumos:
- ja bojājuma cēlonis ir nepareiza lietošana, tostarp, bet neaprobežojoties ar izstrādājuma nelietošanu tam paredzētajam mērķim vai atbilstoši lietošanas instrukcijām par pareizu lietošanu un apkopi, un izstrādājuma uzstādīšanu vai lietošanu neatbilstoši drošības standartiem, kas ir spēkā valstī, kurā tas tiek lietots;
- ja bojājumu cēlonis ir negadījums, tostarp, bet neaprobežojoties ar zibens, ūdens vai uguns iedarbību, nepareizu lietošanu vai nevērību.
- ja izstrādājuma modeļa vai sērijas numurs ir izmainīts, bojāts vai kļuvis nesalasāms;
- ja bojājumu cēlonis ir remonts vai regulēšana, ko veikušas nepilnvarotas apkopes organizācijas vai personas;
- ja ir bojājumi jebkādā sistēmā, kurā izstrādājums ir iekļauts vai ar kuru tas tiek izmantots.
4. Šī garantija neietekmē patērētāja likumīgās tiesības saskaņā ar piemērojamiem attiecīgajā valstī spēkā esošajiem likumiem, nedz arī patērētāja tiesības attiecībā pret izplatītāju, kas izriet no viņu pirkšanas-pārdošanas līguma.

Piezīme: Pārskatu par visām pilnvarotām Nikon tehniskās apkopes stacijām skatiet tiešsaistē šādā tīmekļa adresē *http://www.europe-nikon.com/service/*

Lietuvių

ME-W1 belaidis mikrofonas naudoja belaidę Bluetooth technologiją filmo garso įrašymui, jo neprijungiant prie fotoaparato. Atidžiai perskaitykite visas instrukcijas, kad maksimaliai išnaudotumėte savo Nikon gaminį.

ME-W1 susideda iš dviejų dalių: mikrofono (pažymėto užrašu „MICROPHONE" (mikrofonas)), kuris paverčia greta girdimus garsus į belaidį signalą, ir imtuvą (pažymėtą užrašu „RECEIVER" (imtuvas)), kuris gauna signalą iš mikrofono. Kad įrašytumėte monofoninį garsą, imtuvą prijunkite prie fotoaparato išorinės mikrofono jungties arba prie IC diktofono arba kito trečiosios šalies įrašymo įrenginio (norėdami įrašyti stereofoninį garsą, prie mikrofono dalies prijunkite papildomą stereomikrofoną ME-1). Jei ir mikrofonas, ir imtuvas prijungti prie trečiosios šalies pagamintų ausinių, sudedamąsias dalis galima naudoti kaip siųstuvus abipusiam ryšiui.

ME-W1 atitinka JIS/IEC 5 klasės (IPX 5) nepralaidumo vandeniui standartą, tačiau tai netaikoma, kai sudedamosios dalys prijungtos prie ausinių, kabelių ir pan. *Atminkite, kad nėra visiškos garantijos, jog gaminys bus atsparus vandeniui visais atvejais.*

Pranešimas klientams Europoje

Šis ženklas reiškia, kad elektros ir elektroninė įranga turi būti surenkama atskirai.
Tai taikoma tik vartotojams Europos šalyse:
- Šis gaminys sukurtas atskirai surinkti tinkamame surinkimo punkte. Nemeskite su buitinėmis atliekomis.
- Atskirai surenkant ir perdirbant, taupomi gamtiniai ištekliai ir padedama išvengti neigiamų pasekmių žmonių sveikatai bei aplinkai, kurios galimos netinkamai utilizuojant įrangą.
- Daugiau informacijos galite gauti iš pardavėjo ar vietinių kompetentingų specialistų, atsakingų už atliekų tvarkymą.

Jūsų saugumui

Kad Jūsų Nikon gaminys nesugestų, nesusižalotumėte ir nesužalotumėte kitų, prieš pradėdami naudoti šį įrenginį, perskaitykite toliau pateiktas atsargumo priemones. Laikykite šias saugos instrukcijas visiems gaminio naudotojams prieinamoje vietoje.

⚠ PAVOJUS
- *Dirbdami su akumuliatoriais, laikykitės atsargumo priemonių*. Saugokite akumuliatorius nuo liepsnos ar didelio karščio, neardykite jų ir nebandykite nuimti ar kitaip gadinti akumuliatoriaus izoliacijos arba korpuso, negabenkite ir nelaikykite akumuliatorių kartu su metaliniais objektais (grandinėlėmis ar plaukų smeigtukais). Iš baterijų gali ištekėti skystis, jos gali perkaisti arba trūkti. Izoliuokite kontaktus transportavimui, pavyzdžiui, įdėkite akumuliatorius į atskirus plastikinius maišelius.
- *Jei akumuliatoriaus skysčio patenka į akis, nuplaukite švariu vandeniu ir nedelsdami skubiai kreipkitės į gydytoją*. Jei nesilaikysite šios atsargumo priemonės, rizikuojate netekti regėjimo.

⚠ ĮSPĖJIMAI
- *Neardykite ir nemodifikuokite*. Jei gaminiui nukritus ar dėl kitų priežasčių atsidarytų korpusas, nelieskite pasirodžiusių dalių. Nesilaikant šių atsargumo priemonių, galima gauti elektros smūgį arba kitaip susižaloti.
- *Įvykus gedimui, nedelsdami išimkite akumuliatorių*. Jei gaminys perkaista, pradeda rūkti dūmai, arba užuodžiate neįprastą kvapą, nedelsdami išimkite akumuliatorių (būkite atsargūs, kad nenudegtumėte) ir nugabenkite į Nikon įgaliotąjį techninės priežiūros centrą apžiūrai. Jei eksploatuosite toliau, rizikuojate sukelti gaisrą arba sužaloti.
- *Neimkite šlapiomis rankomis*. Jei nesilaikysite šios atsargumo priemonės, galite patirti elektros smūgį.
- *Nenaudokite ten, kur yra degių dujų ar dulkių*. Jei elektroninę įrangą naudosite ten, kur yra degių dujų ar dulkių, rizikuojate sukelti sprogimą arba gaisrą.
- *Nenaudokite šalia širdies stimuliatorių*. Šis prietaisas gali trikdyti širdies stimuliatorių veiklą. Nešiodami sudedamąsias dalis ant krūtinės, laikykitės visų reikiamų atsargumo priemonių.
- *Naudokite tik šiame vadove nurodytus akumuliatorius ir laikykitės visų instrukcijų ir įspėjimų, nurodytų akumuliatorių ir įkroviklio dokumentuose*. Nemėginkite įkrauti neįkraunamų baterijų. Jei nesilaikysite šios atsargumo priemonės, baterijų gali ištekėti, jos gali perkaisti arba trūkti.
- *Prieš utilizuodami, izoliuokite akumuliatorių kontaktus lipnia juosta*. Metaliniams objektams prisilietus prie kontaktų, akumuliatorius gali užsidegti, perkaisti ar sprogti. Perdirbdami ar utilizuodami akumuliatorius, laikykitės vietinių įstatymų.

⚠ PERSPĖJIMAI
- *Laikykite vaikams nepasiekiamoje vietoje*. Jei nesilaikysite šios atsargumo priemonės, galimi sužalojimai.
- *Laikykitės avialinijų ir ligoninių personalo nurodymų*.
- *Nelaikykite aukštoje temperatūroje ir saugokite nuo stiprių fizinių smūgių*. Nepalikite gaminio vietose, kur jį galėtų paveikti ypač aukšta temperatūra, pvz., uždarytame automobilyje, esančiame tiesioginiuose saulės spinduliuose ir saugokite jį nuo stiprių smūgių. Jei nesilaikysite šių atsargumo priemonių, gaminys gali sugesti.
- *Nevalykite organiniais tirpikliais, pvz.*, dažų skiedikliais arba benzolu ir nelaikykite kartu su žibalo ar kamparo rutuliukais nuo kandžių. Jei nesilaikysite šios atsargumo priemonės, galite apgadinti arba išblukinti gaminio plastikines dalis, dėl to gali kilti gaisras arba ištikti elektros šokas.
- *Išimkite akumuliatorių, kai gaminys nenaudojamas*. Išimkite akumuliatorius prieš dėdami prietaisą į saugyklą. Skystis, tekantis iš akumuliatorių, gali sukelti gaisrą, sužalojimus arba ištepti.

ME-W1 dalys (1 paveikslas)*

1 LED lemputė
2 Fiksatorius
3 Akumuliatoriaus skyriaus dangtelis
4 Jungtis išoriniam mikrofonui
5 Ausinių lizdas
6 Fotoaparato dirželio ąselė
7 Spaustukas
8 Garso mygtukai
9 Maitinimo jungiklis
10 Integruotas mikrofonas
11 Garso kabelis (su rezistoriumi)
12 Apsauginis gaubtas

* Dalių numeriai yra tokie patys ir mikrofono, ir imtuvo.

Akumuliatorių įdėjimas (2 paveikslas)

Mikrofonui ir imtuvui reikia po vieną įkraunamą Ni-MH (HR03) AAA akumuliatorių arba vieną šarminę (LR03) AAA bateriją.

1 Atstumkite (①) ir atidarykite (②) akumuliatoriaus skyrių dangtelius.
2 Akumuliatorius įdėkite parodyta kryptimi (③).
3 Uždarykite (④) ir užfiksuokite (⑤) akumuliatoriaus skyriaus dangtelius.

Naudojimas

Garsą galite įrašyti naudodami tik mikrofoną, arba ir mikrofoną, ir imtuvą, arba prijunkite ausines ir prie mikrofono, ir imtuvo ir naudokite juos abipusiam ryšiui.

■ Garso įrašymas mikrofonu (3 paveikslas)

Atlikite toliau nurodytus veiksmus, norėdami įrašyti garsą mikrofonu.

1 Prijunkite imtuvą prie fotoaparato.
Naudodami pateiktą kabelį, prijunkite imtuvo ausinių lizdą prie fotoaparato išorinio mikrofono jungties (①). Nenaudokite tam kitų kabelių.
2 Įjunkite fotoaparatą.
3 Įjunkite mikrofoną ir imtuvą.
Nuspauskite ir palaikykite mikrofono ir imtuvo maitinimo jungiklius, kol šviesos diodo lemputės ims mirksėti mėlynai (②). Tai parodo, kad sudedamosios dalys bando užmegzti belaidį ryšį. Užmezgus ryšį lemputės nustoja mirksėti ir šviečia mėlynai (③).
4 Nustatykite mikrofono padėtį.
5 Pradėkite filmuoti.
Pradėkite filmuoti, kaip aprašyta fotoaparato vadove. Mikrofono priimti garsai bus įrašyti kartu su filmu. Įrašo lygį galima reguliuoti naudojant fotoaparato mikrofono jautrumo valdiklius. Jei fotoaparate yra ausinių lizdas, galima prijungti kitų gamintojų ausines įrašo lygiui tikrinti. Numatytajam imtuvo garsumui grąžinti spauskite abu garsumo reguliavimo mygtukus, kol pradės mirksėti šviesos diodas.

Prieš atlikdami svarbius įrašus, išbandykite įrenginį ir įsitikinkite, kad jis veikia tinkamai.

Jei norite išjungti sudedamąsias dalis pabaigę įrašymą, spauskite ir laikykite paspaudę maitinimo jungiklius.

■ Įrašymas vienu metu

Jei norite įrašyti garsus naudodami ir mikrofoną, ir imtuvą, - įjungdami imtuvą, greitai dukart paspauskite maitinimo jungiklį. Imtuvo LED lemputė ims šviesti žaliai. Jei fotoaparate yra stereofoninio mikrofono jungtis, signalas iš mikrofono dalies bus įrašytas į kairįjį (L) stereofoninį kanalą, o imtuvo – į dešinįjį (R) kanalą. Norėdami baigti įrašymą vienu metu naudojant ir mikrofoną, ir imtuvą, ir įrašyti naudojant tik mikrofono komponentą, vėl greitai du kartus paspauskite imtuvo maitinimo jungiklį.

■ Dvipusis ryšys

Jei ir mikrofonas, ir imtuvas prijungti prie trečiosios šalies pagamintų ausinių, sudedamąsias dalis galima naudoti kaip siųstuvus abipusiam ryšiui. Garsą pagauna sudedamųjų dalių integruoti mikrofonai. Ausinių garsumas valdomas garso reguliavimo mygtukais: paspausdami ir atleisdami „+" arba „–" padidinkite arba sumažinkite garsumą, arba spauskite ir laikykite nuspaudę, jei norite reguliuoti nepertraukiamai. Norėdami nutildyti, nuspauskite ir palaikykite mygtuką „–".

Ausinių garsumas
Spausdami ir atleisdami „+" arba „–" padidinkite arba sumažinkite garsumą, arba spauskite ir laikykite nuspaudę, jei norite reguliuoti nepertraukiamai. Kad atkurtumėte numatytąjį garsumą, spauskite mygtukus vienu metu, kol šviesos diodai pradės mirksėti, o garsui nutildyti nuspauskite ir palaikykite mygtuką „–".

■ LED lemputės

Ekranas	Sudedamųjų dalių būsena
Lėtai mirksi mėlynai	Sudedamosios dalys pasiruošusios prisijungti. Įsitikinkite, kad abi dalys įjungtos.
Šviečia mėlynai*	Ryšys užmegztas. Mikrofonas įrašinėja.
Greitai mirksi mėlynai*	Signalo kokybė prasta. Įrašymas gali būti nutrauktas. Sumažinkite atstumą tarp sudedamųjų dalių.
Mirksi raudonai	Senka akumuliatorius. Pakeiskite nauju ar visiškai įkrautu akumuliatoriumi.
Išjungta	Sudedamoji dalis išjungta.

* Imtuvo LED lemputė šviečia žaliai, jei įjungti abiejų komponentų mikrofonai.

■ Apsauginis gaubtas (4 paveikslas)

Pritvirtinkite apsauginį gaubtą, kad sumažintumėte vėjo triukšmą, kurį įrašo integruotas mikrofonas.

Naudojimo atsargumo priemonės

- Mikrofonas ir imtuvas susieti pristatymo metu ir negali būti naudojami su kitais Bluetooth įtaisais (pvz., kompiuteriais arba išmaniaisiais telefonais) arba kitų belaidžių mikrofonų ME-W1 sudedamosiomis dalimis. Naudokite tik tas sudedamąsias dalis, kurių serijos numeriai sutampa.
- Nenaudokite ten, kur temperatūra yra už diapazono 0 – 40 °C ribų. Jei nesilaikysite šios atsargumo priemonės, gaminys gali sugesti.
- Netempkite imtuvo ar kabelio, kai sudedamoji dalis prijungta prie fotoaparato. Jei nesilaikysite šios atsargumo priemonės, rizikuojate pažeisti kabelį ar jungtis.
- Vandens lašeliai ir kiti skysčiai, patekę į angas, skirtas integruotam mikrofonui, gali sumažinti garsumą arba iškraipyti garsą. Skysčius galima pašalinti minkšta, sausa šluoste.
- Ventiliatoriumi ar panašiu įtaisu pašalinkite dulkes, nešvarumus ar kitas pašalines medžiagas nuo jungties lizdų ir angų, skirtų integruotiems mikrofonams. Jei nepavyksta pašalinti pašalinių medžiagų, susisiekite su Nikon įgaliotu techninės priežiūros atstovu.
- Nekiškite smailų daiktų į jungčių lizdus arba angas, skirtas integruotiems mikrofonams. Jei nesilaikysite šios atsargumo priemonės, rizikuojate sukelti vidinį gaminio apgadinimą ar gaminys gali prarasti atsparumą vandeniui.
- Gaminys gali veikti blogai, jei yra naudojamas šalia transliacijos bokštų ar kitų įrenginių, skleidžiančių stiprius elektromagnetinius laukus.
- Liečiant sudedamąsias dalis įrašymo metu gali kilti triukšmas.
- Sušlapus apsauginiam gaubtui, prieš padėdami jį atgal į vietą, leiskite jam išdžiūti. Drėgnas gaubtas gali ištepti drabužius ar kitus objektus.
- Kai mikrofonas ar kita sudedamoji dalis yra arti ausinių, galite pastebėti grįžtamąjį ryšį. Padidinkite atstumą tarp įtaisų arba sumažinkite mikrofono jautrumą.
- Garsas ir vaizdas gali būti truputį nesinchronizuotas dėl signalų iš sudedamųjų dalių vėlavimo lyginant su faktiniu garsu.
- Jei pastebėsite aidą, kai abu mikrofonai įjungti, atitraukite sudedamąsias dalis vieną nuo kitos kiek galima toliau.

Akumuliatoriai

- Prieš keisdami akumuliatorių, išjunkite fotoaparatą ir įstatykite pakaitinius akumuliatorius tinkama kryptimi.
- Ant akumuliatoriaus kontaktų esantys nešvarumai gali trukdyti tekėti srovei. Nuvalykite nešvarumus nuo kontaktų prieš įdėdami akumuliatorius.
- Belaidis ryšys gali būti nutrauktas, perkaitus akumuliatoriams. Atvėsus akumuliatoriui, įprastas naudojimas bus tęsiamas.
- Akumuliatoriai linkę netekti dalies talpos esant žemai temperatūrai, palikti ramybės būsenoje atgauna prarastą įtampą, o nenaudojami lėtai išsikrauna. Būtinai patikrinkite akumuliatoriaus įkrovos lygį, prieš pradėdami naudoti ir pakeiskite akumuliatorių, prieš jam visiškai išsikraunant.
- Nelaikykite akumuliatorių vietose, kur aukšta temperatūra arba didelė drėgmė.
- Daugiau informacijos apie įkraunamų akumuliatorių tvarkymą ir įkrovimą rasite akumuliatorių ir akumuliatoriaus įkroviklio gamintojų pateiktoje dokumentacijoje.
- Nemėginkite įkrauti neįkraunamų baterijų. Jei nesilaikysite šios atsargumo priemonės, baterijos gali trūkti.

Ni-MH **Įkraunamų akumuliatorių utilizavimas**	*Panaudoti akumuliatoriai yra vertingas išteklius. Siekdami saugoti aplinką, utilizuokite panaudotus akumuliatorius pagal vietinius įstatymus.*

Bluetooth®

■ Eksportas

Šis gaminys yra kontroliuojamas Jungtinių Valstijų Eksporto administracijos taisyklių. Jei gaminys turi būti eksportuojamas ar reeksportuojamas į bet kurią šalį, kuriai Jungtinės Valstijos taiko prekių embargą, reikalingas JAV vyriausybės leidimas. Embargas šiuo metu yra taikomas Kubai, Iranui, Šiaurės Korėjai, Sudanui ir Sirijai. Šis sąrašas gali keistis. Norėdami gauti naujesnės informacijos, susisiekite su JAV Komercijos departamentu.

■ Pranešimai klientams Europoje

Apribojimai Bluetooth įtaisams
Šio gaminio Bluetooth siųstuvas-imtuvas atitinka pardavimo šalyje taikomus įstatymus belaidžiam ryšiui ir nėra skirtas naudojimui kitose šalyse (ES arba ELPA įsigyti gaminiai gali būti naudojami bet kurioje ES ir ELPA šalyje). Nikon neprisiima atsakomybės už naudojimą kitose šalyse. Naudotojai, kurie nėra tikri dėl pirminės pardavimo šalies, turėtų pasikonsultuoti su savo vietiniu Nikon aptarnavimo centru ar Nikon įgaliotu techninės priežiūros atstovu. Šis apribojimas taikomas tik belaidžiam veikimui, o ne kitiems tikslams.

EB atitikties deklaracija

Nikon ME-W1
Gamintojas: Nikon korporacija

Šio gaminio originalaus dokumento kopija, susijusi su radijo ryšio ir telekomunikacijų galiniams įrenginiams direktyva pateikiama šioje svetainėje: *http://imaging.nikon.com/support/pdf/DoC_ME-W1.pdf.*

Radijo ryšio ir telekomunikacijų galiniams įrenginiams direktyva
Šis gaminys atitinka radijo dažnių įrangos reguliavimo taisykles toliau pateiktose šalyse ir juo negalima naudotis kitų jurisdikcijų teritorijose. Nikon neprisiima jokios atsakomybės už šio prietaiso naudojimą kitose šalyse nei nurodyta toliau.

AT	BE	BG	CY	CZ	DK	EE	FI	FR	DE	GR	HU	IE	IT	LV	LT
LU	MT	NL	PL	PT	RO	SK	SI	ES	SE	GB	IS	LI	NO	CH	TR

Suderinami priedai

Stereofoninis mikrofonas ME-1

Specifikacijos

Kanalų skaičius	1 (monofoninis); 2 (stereofoninis), jei prijungtas stereofoninis mikrofonas
Ryšio protokolai	Bluetooth ® specifikacijos versija 3.0
Galingumas	Bluetooth® specifikacinė maitinimo 1 klasė
Bluetooth® profilis	A2DP
Diapazonas (be kliūčių)¹	50 m
Kryptingumas	Nekryptingas
Dažninis atsakas	300–9 000 Hz
Maitinimo įjungimas/išjungimas	Valdo maitinimo jungiklis
Maitinimo šaltinis	Vienas įkraunamas Ni-MH (HR03) AAA akumuliatorius arba šarminė (LR03) AAA formato baterija
Energijos sunaudojimas	Maždaug 0,3 W
Akumuliatoriaus veikimo trukmė²	Maždaug 3 (Ni-MH) arba 3 (šarminės) valandų ³
Garso įvestis	Stereofoninio garso signalų mini kontakto lizdas (3,5 mm skersmens; su tiekiamu maitinimu)
Garso išvestis	Stereofoninio garso signalų mini kontakto lizdas (3,5 mm skersmens)
Atsparumas vandeniui	Atitinka JIS/IEC 5 klasę (IPX 5; negalioja, jei yra prijungtų kabelių)
Darbinė temperatūra	0 °C – 40 °C su Ni-MH akumuliatoriumi; 5 °C – 40 °C su šarmine baterija
Matmenys (plotis × aukštis × ilgis)	Apytiksliai 23,5 × 75,0 × 24,0 mm, be spaustuko
Svoris	Apie 32 g, tik korpusas
Pateikti priedai	Garso kabelis, apsauginis gaubtas, dėklas

1. Daroma prielaida, kad veikimo nuotolis tarp sudedamųjų dalių yra be kliūčių. Kinta priklausomai nuo signalo stiprumo ir kliūčių (įskaitant žmones ir metalinius objektus) ar atspindinčių paviršių buvimo.
2. Išmatuota esant 20 ±5 °C, neprijungus išorinio mikrofono. Priklauso nuo akumuliatoriaus būklės ir darbo aplinkos. Tai priklauso nuo gamintojo bei laikymo sąlygų: kai kurie akumuliatoriai gali būti netinkami naudoti arba veikti trumpai.
3. Šarminių baterijų talpa sumažėja esant žemai temperatūrai. Rekomenduojama naudoti Ni-MH akumuliatorius.

Specifikacijos gali būti keičiamos be išankstinio įspėjimo. Nikon neprisiima atsakomybės už žalą, patirtą dėl gaminio gedimo, kuris buvo sukeltas dėl bet kokių šiame vadove galinčių būti klaidų. Visi skaičiai taikomi įrenginiams su naujais akumuliatoriais.

■ Prekės ženklo informacija

Bluetooth tekstinis prekės ženklas ir logotipai yra registruotieji prekių ženklai, priklausantys Bluetooth SIG, Inc., ir Nikon korporacija juos naudoja pagal licenciją. Visi kiti prekių pavadinimai, paminėti šiame vadove arba kituose su Nikon gaminiu pateiktuose dokumentuose prekių ženklai arba registruotieji prekių ženklai, atitinkamai priklausantys jų savininkams.

Garantijos sąlygos

Jūsų Nikon įrangai suteikiama vienerių metų garantija dėl gamybos defektų, kuri galioja nuo pirminės pirkimo datos. Jei šiuo garantiniu laikotarpiu įrodoma, kad gaminys turi trūkumų dėl netinkamos medžiagos ar netinkamai atlikto darbo, mūsų įgaliotas aptarnavimo tinklas, esantis Nikon Europos B.V. pardavimų teritorijoje, suremontuos gaminį, neimdamas mokesčio už darbą ir už detales laikantis šių nustatytų sąlygų. Nikon pasilieka teisę (išimtinai savo nuožiūra) pakeisti arba remontuoti gaminį.

1. Ši garantija suteikiama tik kartu su gaminiu pateikus užpildytą garantijos kortelę ir pirminę sąskaitą-faktūrą arba pirkimo čekį, kuriame nurodyta įsigijimo data, gaminio tipas ir pardavėjo pavadinimas.
Nikon pasilieka teisę atsisakyti suteikti nemokamas garantines paslaugas, jei pirmiau išvardinti dokumentai negali būti pateikti, arba jei juose pateikiama informacija neišsami ar neįskaitoma.
2. Ši garantija neapima:
- reikalingos priežiūros ir remonto darbų ar detalių pakeitimo dėl įprasto nusidėvėjimo.
- modifikacijų, kurios patobulintų gaminį, pakeičiant jo įprastą naudojimo paskirtį kaip aprašyta naudotojo vadove, be išankstinio rašytinio Nikon sutikimo.
- transportavimo kaštų ir bet kokios transportavimo rizikos, tiesiogiai ar netiesiogiai susijusios su gaminių garantija.
- bet kokios žalos, kilusios dėl modifikacijų ar reguliavimo, kuris galėjo būti padarytas gaminiui be išankstinio rašytinio Nikon sutikimo, siekiant, kad jis atitiktų galiojančius vietinių ar nacionalinių techninių standartų reikalavimus bet kurioje kitoje šalyje, nei tose, kurioms gaminys buvo iš pradžių suprojektuotas ir (arba) pagamintas.
3. Garantija netaikoma, jei:
- žala padaryta dėl netinkamo naudojimo, įskaitant (bet neapsiribojant) atvejus, kai gaminys buvo panaudotas pagal kitą nei įprastą paskirtį arba nesilaikant vartotojo instrukcijų apie tinkamą naudojimą ir priežiūrą bei gaminio montavimą ar naudojimą nesilaikant saugos standartų, galiojančių šalyje, kurioje jis naudojamas.
- žala padaryta įvykus nelaimingiems atsitikimams, įskaitant, bet neapsiribojant, žaibą, vandenį, gaisrą, netinkamą naudojimą ar priežiūrą.
- modelio pavadinimas ar gaminio serijinis numeris pakeistas, sudarkytas, neįskaitomas ar pašalintas.
- žala atsiranda dėl atlikto remonto ar reguliavimo, kurį atliko neįgaliotos techninio aptarnavimo organizacijos ar asmenys.
- defektai aptinkami bet kokioje sistemoje, į kurią produktas yra įdiegtas ar su kuriuo naudojamas.
4. Ši aptarnavimo garantija neturi įtakos nei galiojančiais nacionaliniais įstatymais nustatytoms vartotojo teisėms, nei vartotojo teisėms pardavėjų atžvilgiu, susijusioms su pirkimo/pardavimo sutartimi.

Pastaba: Visų įgaliotųjų Nikon remonto centrų apžvalgą galite rasti internete šiuo adresu *http://www.europe-nikon.com/service/*

© 2015 Nikon Corporation