Nikon with **WARRANTY**

NIKKOR

NIKKOR Z 24-70mm f/2.8 S

Es **Manual del usuario (con garantía)**
Pt **Manual do Utilizador (com Garantia)**
Cz **Návod k obsluze (včetně záručního listu)**
Sk **Užívateľská príručka (so záručným listom)**

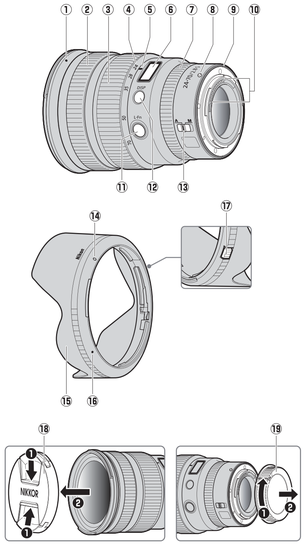

Printed in Japan
SB0F02(4P)
7MMA214P-02

NIKON CORPORATION

Nikon Europe Service Warranty Card

Nombre del modelo/ Nome da modelo/ Názov modelu/Název modelu	NIKKOR Z 24-70mm f/2.8 S
Núm. de serie/Nº. de série/ Výrobné číslo/Výrobné číslo	
Fecha de compra/Data de compra/ Datum zakoupení/ Dátum zakúpenia	
Nombre y dirección del cliente/Nome e morada do cliente/Meno a adresa zákazníka/ Meno a adresa zákazníka	
Proveedor/Fornecedor/Prodejce/Predajca	
Distribuidor/Distribuidor/Distributor/Distribútor	Nikon Europe B.V. Tripolis 100, Burgerweeshuispad 101, 1076 ER Amsterdam, The Netherlands
Fabricante/Fabricante/Výrobce/Výrobca	NIKON CORPORATION Shinagawa Intercity Tower C, 2-15-3, Konan, Minato-ku, Tokyo 108-6290 Japan

SAMPLE

Es Condiciones de la garantía

Su equipo Nikon está garantizado contra todo defecto de fabricación durante un año completo a partir de la fecha de compra original. Si durante dicho periodo de garantía el producto presenta fallos causados por materiales o mano de obra inapropiados, nuestra red de servicio autorizada dentro del territorio de ventas de Nikon Europe B.V. reparará el producto, sin coste alguno por mano de obra ni piezas, según los términos y condiciones indicados a continuación. Nikon se reserva el derecho (bajo su propia discreción) de sustituir o reparar el producto.

1. Esta garantía es válida únicamente mediante la presentación, junto con el producto, de la tarjeta de garantía completa y la factura original o el recibo de compra en los que se indique la fecha de compra, el tipo de producto y el nombre del distribuidor.
   Nikon se reserva el derecho de rechazar el servicio de garantía gratuita si no se presentan los documentos anteriores o si la información contenida en los mismos es incompleta o ilegible.
2. Esta garantía no cubre:
   - el mantenimiento ni las reparaciones o sustitución de piezas necesarios debidos al uso y desgaste normales.
   - las modificaciones realizadas para actualizar el producto más allá de su finalidad estándar tal y como se describe en los manuales del usuario, sin el previo consentimiento por escrito de Nikon.
   - los gastos y todos los riesgos de transporte relacionados directa o indirectamente con la garantía de los productos.
   - cualquier daño resultante por modificaciones o ajustes realizados en el producto, sin el previo consentimiento de Nikon, con la finalidad de cumplir con los estándares técnicos locales o nacionales aplicables en cualquier otro país distinto a aquel en el que el producto fue originalmente diseñado y/o fabricado.
3. La garantía no será aplicable en caso de:
   - los daños causados por un uso incorrecto, incluyendo pero no limitándose a, el uso del producto con finalidades distintas a su propósito original o si no es utilizado en conformidad con las instrucciones del usuario o si se utiliza, mantiene o instala incorrectamente o si el producto no se usa de forma consistente con los estándares de seguridad aplicables en el país de uso.
   - los daños causados por accidentes, incluyendo pero no limitándose a, rayos, agua, fuego, uso incorrecto o negligencia.
   - la alteración, desfiguración, ilegibilidad o eliminación del número de modelo o de serie del producto.
   - los daños resultantes de las operaciones o ajustes realizados por organizaciones o personas no autorizadas.
   - los defectos en cualquiera de los sistemas en los que se incorpore el producto o en los que se use el mismo.
4. Esta garantía de servicio no afecta a los derechos estatutarios del consumidor en conformidad con las normativas nacionales aplicables vigentes, ni a los derechos del consumidor contra el distribuidor que surjan de su contrato de venta/adquisición.

Aviso: Podrá encontrar en línea a través del siguiente enlace una descripción general de las estaciones autorizadas de servicio de Nikon
https://www.europe-nikon.com/service/

Pt Termos da garantia

O seu equipamento Nikon é garantido contra quaisquer defeitos de fabrico durante um ano a partir da data da aquisição original. Se durante este período de garantia o produto se apresentar como defeituoso devido a material ou fabricação inadequados, a nossa rede de assistência autorizada dentro do território de venda da Nikon Europa B.V. irá reparar o produto gratuitamente para mão-de-obra e peças, nos termos e condições definidos abaixo. A Nikon reserva-se o direito (a seu exclusivo critério) de substituir ou reparar o produto.

1. Esta garantia é facultada somente contra a apresentação da cartão de garantia preenchido e do original da fatura ou do recibo da compra indicando a data de compra, tipo de produto e nome do revendedor, juntamente com o produto.
   A Nikon reserva-se o direito de recusar o serviço de garantia gratuito se os documentos acima não puderem ser apresentados ou se a informação neles contida for incompleta ou ilegível.
2. Esta garantia não cobre:
   - manutenção necessária e reparação ou substituição de peças devido ao uso e desgaste normais.
   - modificações para melhorar o produto a partir da sua finalidade normal conforme descrito no manual do utilizador, sem o consentimento escrito prévio da Nikon.
   - custos do transporte e todos os riscos do transporte relacionados direta ou indiretamente com a garantia dos produtos.
   - qualquer dano resultante de modificações ou ajustes que possam ser feitos ao produto, sem o consentimento escrito prévio da Nikon, a fim de cumprir com as normas técnicas locais ou nacionais em vigor em qualquer outro país que não os para os quais o produto foi originalmente projetado e/ou fabricado.
3. A garantia não será aplicável no caso de:
   - danos causados por uso indevido incluindo mas não limitado à não utilização do produto para o seu objetivo ou de acordo com as instruções do utilizador sobre a utilização e manutenção corretas, e à instalação ou utilização do produto contrariamente às normas de segurança vigentes no país onde este é usado.
   - danos causados por acidentes incluindo mas não limitado a relâmpagos, água, fogo, má utilização ou negligência.
   - alteração, obliteração, ilegibilidade ou remoção do modelo ou número de série no produto.
   - danos resultantes de reparações ou ajustes que tenham sido realizados por organizações ou pessoas de assistência não autorizada.
   - defeitos de qualquer sistema no qual o produto é incorporado ou com o qual é utilizado.
4. Esta garantia de serviço não afeta os direitos legais do consumidor de acordo com as leis nacionais em vigor aplicáveis, nem os direitos do consumidor em relação ao revendedor resultantes do seu contrato de compra e venda.

Aviso: Pode ser encontrada online uma descrição geral de todos os centros de assistência autorizado da Nikon seguindo este link
https://www.europe-nikon.com/service/

Cz Záruční podmínky

Na vaše zařízení Nikon je poskytována záruka krající veškeré výrobní vady po dobu jednoho roku od data původního zakoupení zařízení. Pokud ve v průběhu této záruční lhůty projeví závada na výrobku způsobená použitím špatného materiálu nebo vadou při výrobě, provede naše síť autorizovaných servisů v rámci obchodního territoria společnosti Nikon Europe B.V. opravu výrobku podle níže stanovených podmínek, aniž by byly účtovány poplatky za práci a použité náhradní díly. Společnost Nikon si vyhrazuje právo provést (na základě vlastního rozhodnutí) výměnu nebo opravu výrobku.

1. Tato záruka je poskytována pouze za předpokladu předložení výrobku včetně úplného záručního listu a původní faktury nebo účtenky obsahující datum zakoupení výrobku, označení typu výrobku a název prodejce.
   Pokud nebe předložit výše uvedené dokumenty nebo pokud jsou obsažené informace nekompletní nebo nečitelné, vyhrazuje si společnost Nikon právo odmítnout provedení zdarma poskytované záruční opravy.
2. Tato záruka nezahrnuje:
   - rutinou údržbu a opravu nebo výměnu součástí z důvodu jejich opotřebení normálním používáním výrobku.
   - úpravy nebo aktualizace výrobku oproti jeho normálnímu účelu, jak je popsán v návodech k obsluze, bez předchozího písemného souhlasu společnosti Nikon.
   - náklady na přepravu a veškerá rizika přepravy související přímo či nepřímo se zárukou na výrobky.
   - libovolné škody vyplývající z úprav nebo nastavení prováděných na výrobku bez předchozího písemného souhlasu společnosti Nikon z důvodu dosažení souladu s místními nebo národními technickými standardy platnými v jakékoli jiné zemi, než pro jakou byl výrobek původně konstruován a/nebo vyroben.
3. Záruku nelze využít v případě:
   - poškození způsobeného nesprávným použitím výrobku včetně, ale nikoli výhradně, použití výrobku k jinému než určenému účelu nebo způsobeném neovedeným v pokynech ke správnému použití a údržbě, a instalace nebo použití výrobku v rozporu s bezpečnostními standardy platnými v zemi, kde se výrobek používá.
   - poškození způsobeného vyšší mocí včetně, ale nikoli výhradně, škod způsobených bleskem, vodou, požárem, nesprávným použitím nebo nedbalostí.
   - změn, poničení, nečitelnosti nebo odstranění modelového či sériového čísla výrobku.
   - poškození způsobeného opravami nebo nastaveními provedenými neautorizovanými servisem nebo osobou.
   - závadí libovolného systému, ve kterém je výrobek zabudován nebo se kterým je používán.
4. Tato záruka nevylučuje práva spotřebitele stanovená národními zákony ani práva spotřebitele vůči prodejci, který vyplývají z kupní smlouvy.

Poznámka: Přehled veškerých autorizovaných servisních středisek Nikon naleznete online prostřednictvím tohoto odkazu
https://www.europe-nikon.com/service/

Sk Záručné podmienky

Na vaše zariadenie Nikon sa vzťahuje záruka proti akýmkoľvek výrobným chybám s platnosťou na celý jeden rok od dátumu pôvodného zakúpenia. Ak sa počas tohto obdobia platnosti záruky prejaví na výrobku chyba v dôsledku nekvalitného materiálu alebo spracovania, naša sieť autorizovaných servisných stredísk v rámci oblasti predaja spoločnosti Nikon Europe B.V. opraví výrobok v súlade s nižšie uvedenými podmienkami bez účtovania nákladov za prácu a náhradné diely. Spoločnosť Nikon si vyhradzuje právo (na základe svojho vlastného uváženia) vymeniť alebo opraviť výrobok.

1. Tato záruka sa poskytuje len na základe predloženia vyplneného záručného listu a pôvodnej faktúry alebo dokladu o zakúpení s vyznačeným dátumom nákupu, typom výrobku a názvom predajcu spolu s výrobkom.
   Spoločnosť Nikon si vyhradzuje právo odmietnuť bezplatný záručný servis, ak nie je možné predložiť vyššie uvedené dokumenty alebo si informácie, ktoré sú v nich uvedené, nečitateľné alebo neúplné.
2. Tato záruka sa nevzťahuje na:
   - nevyhnutnú údržbu alebo opravu, alebo výmenu dielov v dôsledku bežného opotrebovania.
   - úpravy s cieľom inovovať výrobok v rámci jeho bežného účelu tak, ako je to popísané v užívateľských príručkách, a to bez predchádzajúceho písomného súhlasu spoločnosti Nikon.
   - náklady a riziká týkajúce sa prepravou týkajúce sa priamo alebo nepriamo záruky na výrobky.
   - akékoľvek škody vyplývajúce z úprav alebo nastavení, ktoré sa môžu vykonať na výrobku, a to bez predchádzajúceho písomného súhlasu spoločnosti Nikon, s cieľom dodržať platné miestne a štátne technické normy v akejkoľvek inej krajine ako v tých krajinách, pre ktoré bol daný výrobok pôvodne určený a/alebo vyrobený.
3. Táto záruka nebude platiť v prípade:
   - poškodenia spôsobeného nesprávnym použitím vrátane, ale nie s obmedzením na použitie výrobku na iný ako jeho normálny účel alebo inak ako v súlade s pokynmi pre používateľa týkajúcimi sa správneho používania a správnej údržby, ako aj na inštaláciu či použitie výrobku s nedodržaním bezpečnostných noriem platných v krajine, v ktorej sa používa.
   - poškodenia spôsobeného nehodami vrátane, ale nie s obmedzením na pôsobenie blesku, vody, požiaru, na nesprávne použitie či nedbalosť.
   - zdmeny, poškodenia, nečitateľnosti alebo odstránenia názvu modelu alebo výrobného čísla na výrobku.
   - poškodenia vyplývajúceho z opráv alebo nastavení, ktoré vykonali neautorizované servisné organizácie alebo osoby.
   - chýb v akomkoľvek systéme, do ktorého je výrobok začlenený, alebo s ktorým sa používa.
4. Táto servisná záruka nemá vplyv na zákonné práva spotrebiteľa v rámci platnej štátnej legislatívy ani na právo spotrebiteľa voči predajcovi vyplývajúce z jeho kúpno-predajnej zmluvy.

Upozornenie: Prehľad všetkých autorizovaných servisných stredísk spoločnosti Nikon je možné nájsť online po kliknutí na tento odkaz na webovú stránku
https://www.europe-nikon.com/service/

Es Manual del usuario

Antes de utilizar este producto, lea atentamente estas instrucciones. También tendrá que consultar el manual de la cámara.
- Este objetivo ha sido diseñado exclusivamente para su uso con cámaras sin espejo con montura Z de Nikon.

Por su seguridad

Para evitar daños materiales, sufrir lesiones o lesionar a terceros, lea completamente "Por su seguridad" antes de usar este producto.

Guarde estas instrucciones de seguridad en un lugar en el que todos los que usen el producto puedan leerlas.

⚠ **ADVERTENCIA:** No respetar las precauciones marcadas con este icono puede causar lesiones graves o mortales.

⚠ **PRECAUCIÓN:** No respetar las precauciones marcadas con este icono puede causar lesiones o daños materiales.

⚠ ADVERTENCIA

- **No desmonte ni modifique este producto.**
  No toque las piezas internas que puedan quedar expuestas como resultado de una caída u otro accidente.
  No respetar estas precauciones puede causar descargas eléctricas u otras lesiones.
- **Si nota anomalías en el producto, como por ejemplo la emisión de humo, calor u olores inusuales, desconecte inmediatamente la fuente de alimentación de la cámara.**
  Continuar usando el producto podría causar incendios, quemaduras u otras lesiones.
- **Mantener seco.**
  No manipular con las manos mojadas.
  No respetar estas precauciones puede causar incendios o descargas eléctricas.
- **No use este producto en presencia de polvo o gas inflamable, como por ejemplo propano, gasolina o aerosoles.**
  No respetar esta precaución puede causar explosiones o incendios.
- **No mire directamente al sol u otra fuente de luz brillante a través del objetivo o la cámara.**
  No respetar esta precaución puede causar discapacidad visual.
- **Mantenga este producto alejado de los niños.**
  No respetar esta precaución puede causar lesiones o funcionamientos incorrectos del producto. Además, tenga en cuenta que las piezas pequeñas pueden presentar riesgos de asfixia. Si un niño ingiere cualquier pieza de este producto, solicite asistencia médica inmediatamente.
- **No manipular con las manos descubiertas en zonas expuestas a temperaturas extremadamente altas o bajas.**
  No respetar esta precaución puede causar quemaduras o congelación.

⚠ PRECAUCIÓN

- **No deje el objetivo apuntando hacia el sol ni hacia otras fuentes de luz intensa.**
  La luz enfocada a través del objetivo puede causar incendios y daños a las piezas internas del producto.
- **No deje el producto en zonas expuestas a temperaturas extremadamente altas durante largos períodos, como por ejemplo, en el interior de un vehículo cerrado o en contacto directo con la luz del sol.**
  No respetar esta precaución puede causar incendios o funcionamientos incorrectos del producto.
- **No transporte cámaras u objetivos con trípodes o accesorios similares instalados.**
  No respetar esta precaución puede causar lesiones o funcionamientos incorrectos del producto.

Avisos para los clientes en Europa

Este símbolo indica que los equipos eléctricos y electrónicos deben ser desechados por separado.

Las advertencias siguientes rigen únicamente para usuarios de países europeos:
- Este producto está diseñado para ser desechado por separado en un punto de recogida de residuos adecuado. No lo tire con la basura doméstica.
- La recogida y el reciclaje por separado ayudan a conservar los recursos naturales y previenen las consecuencias dañinas que una eliminación incorrecta podría ocasionar para la salud humana y el medioambiente.
- Para obtener más información, puede ponerse en contacto con el vendedor o con las autoridades locales encargadas de la gestión de residuos.

Uso del objetivo

Partes del objetivo: Nombres y funciones

Consulte el diagrama que aparece en el margen izquierdo de esta página.

1	Marca de montaje del parasol	Utilizar al instalar el parasol.	Consulte D
2	Anillo de enfoque	Utilizar para el enfoque manual. Al enfocar con el autofoco, podrá ajustar el enfoque manualmente girando el anillo mientras pulsa el disparador hasta la mitad; después de enfocar, pulse el disparador hasta el fondo para disparar.	—
3	Anillo del zoom	Gire para acercar o alejar.	—
4	Escala de la distancia focal	Determine la distancia focal aproximada al acercar o alejar el objetivo.	—
5	Marca de la distancia focal		
6	Panel de información del objetivo	Visualice la distancia de enfoque, la profundidad del campo, así como otro tipo de información.	Consulte B C
7	Anillo de control	Gire para configurar un ajuste tal como **Diafragmas** o **Compensación exposición** asignado usando la cámara. Para obtener más información, consulte la descripción de **Asignación control personalizado** en el manual de la cámara.	—
8	Marca de montaje de objetivo	Utilizar al montar el objetivo en la cámara.	Consulte A
9	Junta de goma de montaje del objetivo	—	—
10	Contactos de CPU	Se utiliza para transferir datos a y desde la cámara.	—
11	Botón **L-Fn**	Pulse para ejecutar una función asignada utilizando la cámara. Para obtener más información, consulte la descripción de **Asignación control personalizado** en el manual de la cámara.	—
12	Botón de visualización	Guarde la configuración o seleccione la información que aparecerá en la pantalla de información del objetivo.	Consulte B C
13	Interruptor de modo de enfoque	Seleccione **A** para autofoco, **M** para el enfoque manual. Tenga en cuenta que, independientemente de la opción seleccionada, el enfoque debe ajustarse manualmente al seleccionar el modo de enfoque manual usando los controles de la cámara.	—
14	Marca de bloqueo del parasol	Utilizar al instalar el parasol.	Consulte D
15	Parasol de objetivo	Los parasoles bloquean la luz directa que de otro modo causaría destellos o efecto fantasma. También sirven para proteger el objetivo.	
16	Marca de alineación del parasol	Utilizar al instalar el parasol.	
17	Liberación del parasol	Utilizar al extraer el parasol.	
18	Tapa delantera del objetivo	—	—
19	Tapa trasera del objetivo	—	—

A Instalación y desinstalación

Instalación del objetivo

1. Apague la cámara, retire la tapa del cuerpo y extraiga la tapa trasera del objetivo.
2. Coloque el objetivo en el cuerpo de la cámara, manteniendo la marca de montaje del objetivo alineada con la marca de montaje del cuerpo de la cámara y, a continuación, gire el objetivo en sentido antihorario hasta que haga clic en su lugar.

Desinstalación del objetivo

1. Apague la cámara.
2. Mantenga pulsado el botón de liberación del objetivo mientras gira el objetivo en sentido horario.

B El panel de información del objetivo

El panel de información del objetivo se ilumina al instalar un objetivo en la cámara y si la cámara está encendida.

Pulse el botón de visualización para alternar la pantalla tal como se muestra:

Botón de visualización

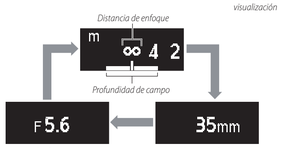

** Diafragmas se visualiza solamente cuando la cámara se encuentra en el modo* **A** *o* **M**. *La visualización para el resto de modos se indica en la ilustración.*

- El modo de enfoque (**AF** o **MF**) es visualizado brevemente al realizar la selección usando el interruptor de modo de enfoque.

- El panel se apaga automáticamente cuando expire el temporizador de espera de la cámara o si no usa el objetivo durante aproximadamente 10 segundos. Pulse el botón de visualización para reactivar la pantalla.

El panel de información del objetivo
La distancia de enfoque, la profundidad del campo, así como otro tipo de información visualizada en el panel de información del objetivo son solo referencias.

C Opciones del panel

Siga los pasos indicados a continuación para seleccionar las unidades correspondientes a la distancia de enfoque en metros (**m**) o pies (**ft**), o para ajustar el brillo del panel de información del objetivo.

1. **Mantenga pulsado el botón de visualización para ver los ajustes.**
   - Se visualizarán las opciones de selección de la unidad o el brillo. El elemento actualmente seleccionado parpadea.
   - Pulse el botón de visualización para alternar entre las pantallas.

2. **Seleccione un ajuste usando el anillo de control del objetivo.**

Unidades
- Gire el anillo de control para seleccionar entre metros (**m**) o pies (**ft**).

Brillo
- Gire el anillo de control en la dirección "+" (más brillante) o "−" (más oscuro).
- Seleccione entre 6 niveles de brillo.
- Para desactivar la pantalla de información del objetivo, gire el anillo en la dirección "−" hasta que el icono ☼ cambie a ✱.

- Pulse el botón de visualización para guardar los cambios y alternar la pantalla.
- Si no realiza ninguna operación con los controles del objetivo durante aproximadamente 5 segundos, las opciones del panel desaparecen de la visualización y los cambios se cancelan.

3. **Mantenga pulsado el botón de visualización para volver a la pantalla de información del objetivo.**
   - Seleccionar ✱ para el brillo apaga el panel de información del objetivo. Para volver a encender la pantalla, mantenga pulsado el botón de visualización.

D Instalación y extracción del parasol

Instalación del parasol

Alinee la marca de montaje del parasol del objetivo con la marca de alineación del parasol (**1**) y, a continuación, gire el parasol (**2**) hasta que la marca de montaje quede alineada con la marca de bloqueo del parasol del objetivo (**3**).

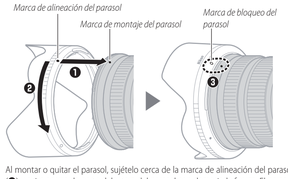

Al montar o quitar el parasol, sujételo cerca de la marca de alineación del parasol (**●**) y evite agarrar la parte delantera del parasol con demasiada fuerza. El parasol se puede invertir y montar sobre el objetivo cuando no esté en uso.

Extracción del parasol

Manteniendo pulsada la liberación del parasol (**1**), gire el parasol en la dirección indicada (**2**) y extráigalo del objetivo (**3**).

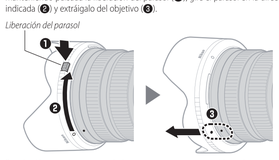

Podrá utilizar el mismo procedimiento cuando el parasol esté invertido.

Cuando el objetivo está instalado

La posición del enfoque podría cambiar si apaga la cámara y luego vuelve a encenderla después de enfocar. Vuelva a enfocar antes de disparar. Si ha enfocado sobre una ubicación preseleccionada mientras espera que su sujeto aparezca, se recomienda no apagar la cámara hasta capturar la imagen.

Precauciones de uso

- No recoja o sujete el objetivo o la cámara usando solamente el parasol.
- Mantenga los contactos de CPU limpios.
- Si se daña la junta de goma de montaje del objetivo, deje de usarlo inmediatamente y lleve el objetivo al servicio técnico autorizado de Nikon para repararlo.
- Vuelva a colocar las tapas delantera y trasera del objetivo cuando no utilice el objetivo.
- Para proteger el interior del objetivo, guárdelo fuera del alcance de la luz directa del sol.
- No deje el objetivo en lugares con mucha humedad o en aquellos lugares en los que pueda estar expuesto a la humedad. El óxido en los mecanismos internos puede producir daños irreparables.
- No deje el objetivo junto a llamas o en un lugar extremadamente caliente. El calor extremo podría dañar o deformar las piezas hechas de plástico reforzado.
- Los cambios rápidos de temperatura podrían provocar condensación dañina dentro y fuera del objetivo. Antes de transportar el objetivo de un ambiente frío a otro caliente o viceversa, colóquelo en una bolsa o estuche de plástico para atenuar el cambio de temperatura.
- Se recomienda colocar el objetivo en su funda para protegerlo de arañazos durante el transporte.

Cuidado del objetivo

- Retirar el polvo es, por norma general, suficiente para limpiar las superficies de cristal del objetivo.
- Los elementos del objetivo delantero y trasero con revestimiento de flúor se pueden limpiar de la manera descrita a continuación.
  - Las manchas grasientas, las huellas dactilares y otras manchas pueden eliminarse con un paño de algodón suave y limpio; limpie desde el centro hacia afuera usando movimientos circulares.
  - Para eliminar las manchas más persistentes, limpie cuidadosamente con un paño suave ligeramente humedecido con una pequeña cantidad de agua destilada, etanol o limpiador de objetivos.
  - Cualquier marca en forma de gota que quede de este proceso en la superficie repelente al agua y al aceite puede eliminarse posteriormente con un paño seco.
- Nunca use solventes orgánicos como el disolvente de pintura o benceno para limpiar el objetivo.
- Los filtros de color neutro (NC) (disponibles por separado) y similares pueden usarse para proteger el elemento del objetivo delantero.
- Si el objetivo no se va a usar durante un período prolongado de tiempo, guárdelo en un lugar frío y seco para evitar la formación de moho y corrosión. No lo guarde a la luz solar directa o con bolas para polilla de alcanfor o de naftalina.

Accesorios

Accesorios suministrados

- Tapa frontal a presión del objetivo de 82 mm LC-82B
- Tapa trasera del objetivo LF-N1
- Parasol de bayoneta HB-87
- Estuche para objetivo CL-C2

Uso del estuche para objetivo
- El estuche está diseñado para proteger el objetivo contra arañazos, no contra caídas u otros impactos físicos.
- El estuche no es resistente al agua.
- El material utilizado en el estuche puede desvanecerse, desteñir, estirar, encoger o cambiar de color al frotarlo o mojarlo.
- Limpie el polvo con un cepillo suave.
- El agua y las manchas pueden limpiarse de la superficie con un paño suave y seco. No utilice alcohol, benceno, diluyente ni ningún otro producto químico volátil.
- No lo guarde en lugares expuestos a la luz directa del sol o a altas temperaturas o humedad.
- No use el estuche para limpiar la pantalla o los elementos del objetivo.
- Preste atención para evitar que el objetivo se caiga del estuche durante el transporte.

Material: Poliéster

Accesorios compatibles

Filtros con rosca de 82 mm

Filtros
Utilice únicamente un filtro cada vez. Retire el parasol antes de colocar filtros o de girar los filtros polarizadores circulares.

Especificaciones

Montura	Montura Z de Nikon
Distancia focal	24 – 70 mm
Diafragma máximo	f/2.8
Construcción de objetivo	17 elementos en 15 grupos (incluyendo 2 elementos ED, 4 elementos asféricos, elementos con revestimiento de nanocristal y revestimiento de ARNEO, y los elementos del objetivo delantero y trasero con revestimiento de flúor)
Ángulo de visión	• Formato FX: 84° – 34° 20′ • Formato DX: 61° – 22° 50′
Escala de la distancia focal	Graduado en milímetros (24, 28, 35, 50, 70)
Sistema de enfoque	Sistema de enfoque interno
Distancia de enfoque mínima	0,38 m (1,25 pies) desde el plano focal en todas las posiciones del zoom
Relación de reproducción máxima	0,22×
Cuchillas del diafragma	9 (apertura de diafragma redondeada)
Alcance de diafragma	f/2.8 – 22
Tamaño de accesorio del filtro	82 mm (P = 0,75 mm)
Dimensiones	Aprox. 89 mm/3,6 pulg. de diámetro máximo × 126 mm/5 pulg. (distancia a partir de la pletina de montaje del objetivo)
Peso	Aprox. 805 g (1 lb 12,4 oz)

Nikon se reserva el derecho de cambiar el aspecto, las especificaciones y el rendimiento de este producto en cualquier momento y sin previo aviso.

Pt Manual do Utilizador

Antes de utilizar este produto, por favor leia com atenção estas instruções. Também terá de consultar o manual da câmara.
- Esta objetiva destina-se exclusivamente a ser utilizada com câmaras sem espelho de encaixe Z da Nikon.

Para Sua Segurança

Para evitar danos a propriedade ou danos a si ou outros, leia integralmente "Para Sua Segurança" antes de utilizar este produto.

Mantenha estas instruções de segurança onde todos os que usam o produto as possam ler.

⚠ **AVISO:** A não observância das precauções marcadas com este ícone pode resultar em morte ou lesões graves.

⚠ **ATENÇÃO:** A não observância das precauções marcadas com este ícone pode resultar em lesões ou danos a propriedade.

⚠ AVISO

- **Não desmontar nem modificar este produto.**
  Não toque nas peças internas que fiquem expostas como resultado de queda ou outro acidente.
  A não observância destas precauções pode resultar em choque elétrico ou outras lesões.
- **Se notar quaisquer anomalias, tais como produção de fumo, calor ou cheiros incomuns, desconectar imediatamente a fonte de alimentação câmara.**
  A operação continuada pode resultar em incêndio, queimaduras ou outras lesões.
- **Manter seco.**
  Não manuseie com as mãos molhadas.
  A não observância destas precauções pode resultar em incêndio ou choque elétrico.
- **Não utilizar este produto na presença de pó ou gás inflamável como propano, gasolina ou aerossóis.**
  A não observância desta precaução pode resultar em explosão ou incêndio.
- **Não olhar diretamente para o sol ou outra fonte de iluminação forte através da objetiva ou câmara.**
  A não observância desta precaução pode resultar em perda de visão.
- **Manter este produto fora do alcance das crianças.**
  A não observância desta precaução pode resultar em lesões ou avaria do produto. Para além disso, note que as peças pequenas constituem um risco de asfixia. Se uma criança engolir qualquer peça deste produto, procure imediatamente cuidados médicos.
- **Não manusear com as mãos desprotegidas em locais expostos a temperaturas extremamente altas ou baixas.**
  A não observância desta precaução pode resultar em queimaduras ou frieiras.

⚠ ATENÇÃO

- **Não deixar a objetiva apontada para o sol ou outras fontes de iluminação fortes.**
  Luz focada pela objetiva é uma origem de incêndio ou danos às peças internas do produto.
- **Não deixar o produto onde este será exposto a temperaturas extremamente altas por um longo período de tempo tal como num automóvel fechado ou sob luz solar direta.**
  A não observância desta precaução pode resultar em incêndio ou avaria do produto.
- **Não transportar câmaras nem lentes com trípés ou acessórios semelhantes montados.**
  A não observância desta precaução pode resultar em lesões ou avaria do produto.

Avisos para os clientes na Europa

Este símbolo indica que os equipamentos elétricos e eletrónicos devem ser recolhidos separadamente.

O seguinte aplica-se apenas aos utilizadores em países europeus:
- Este produto é indicado para recolha separada num ponto de recolha apropriado. Não descarte como lixo doméstico.
- A recolha separada e a reciclagem ajudam a conservar recursos naturais e a evitar consequências negativas para a saúde humana e para o ambiente que podem resultar do descarte inadequado.
- Para mais informações, contacte o revendedor ou as autoridades locais responsáveis pela gestão de resíduos.

Usar a Objetiva

Peças da Objetiva: Nomes e Funções

Consulte o diagrama na extremidade esquerda desta folha.

1	Marca de montagem do para-sol da objetiva	Utilize quando montar o para-sol da objetiva.	Consultar D
2	Anel de focagem	Use para focagem manual. Quando focar utilizando a focagem automática, pode ajustar a focagem manualmente rodando o anel de focagem enquanto o botão de disparo do obturador for ligeiramente premido; após focar, prima completamente o botão de disparo do obturador até ao fim para disparar.	—
3	Anel de zoom	Rode para aproximar ou afastar o zoom.	—
4	Escala de distâncias focais	Determine a distância focal aproximada ao aproximar ou afastar o zoom da objetiva.	—
5	Marca de distâncias focais		
6	Painel de informações na objetiva	Visualize a distância de focagem, profundidade de campo e outras informações.	Consultar B C
7	Anel de controlo	Rode para ajustar uma definição atribuída utilizando a câmara, como **Abertura** ou **Compensação de exposição**. Para obter mais informações, consulte a descrição de **Atrib. de controlo personaliz.** no manual da câmara.	—
8	Marca de montagem da objetiva	Utilize quando montar a objetiva na câmara.	Consultar A
9	Junta de borracha da montagem da objetiva	—	—
10	Contactos CPU	Utilizado para transferir dados para e da câmara.	—
11	Botão **L-Fn**	Prima para executar uma função atribuída ao utilizar a câmara. Para obter mais informações, consulte a descrição de **Atrib. de controlo personaliz.** no manual da câmara.	—
12	Botão de visualização	Guarde definições ou escolha a informação apresentada no painel de informações na objetiva.	Consultar B C
13	Comutador de modo de focagem	Escolha **A** para focagem automática e **M** para focagem manual. Note que, independentemente da definição escolhida, a focagem tem de ser ajustada manualmente quando o modo de focagem manual está selecionado utilizando os controlos da câmara.	—
14	Marca de bloqueio do para-sol da objetiva	Utilize quando montar o para-sol da objetiva.	Consultar D
15	Para-sol da objetiva	Os para-sóis da objetiva bloqueiam a luz dispersa que causaria de outro modo reflexo ou efeito fantasma. Estes servem também para proteger a objetiva.	
16	Marca de alinhamento do para-sol da objetiva	Utilize quando montar o para-sol da objetiva.	
17	Desbloqueio do para-sol	Utilize ao remover o para-sol da objetiva.	
18	Tampa da objetiva frontal	—	—
19	Tampa traseira da objetiva	—	—

A Montagem e Remoção

Montar a Objetiva

1. Desligue a câmara, remova a tampa do corpo e retire a tampa da objetiva traseira.
2. Posicione a objetiva no corpo da câmara, mantendo a marca de montagem da objetiva alinhada com a marca de montagem do corpo da câmara e, em seguida, rode a objetiva no sentido contrário ao dos ponteiros do relógio até que se encaixe no lugar.

Remover a Objetiva

1. Desligue a câmara.
2. Prima continuamente o botão de disparo da objetiva enquanto roda a objetiva no sentido dos ponteiros do relógio.

B O Painel de Informações na Objetiva

O painel de informações na objetiva acende-se quando a objetiva está montada na câmara e a câmara está ligada.

Prima o botão de visualização para percorrer os ecrãs conforme mostrado:

Botão de visualização

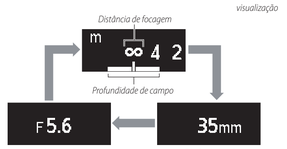

** A abertura é apresentada apenas quando a câmara está no modo* **A** *ou* **M**. *O ecrã para outros modos é mostrado na ilustração.*

- O modo de focagem (**AF** ou **MF**) é exibido durante breves momentos quando escolhido utilizando o comutador do modo de focagem.

- O painel desliga-se automaticamente quando o temporizador de espera da câmara expira ou se não forem executadas operações na objetiva durante cerca de 10 segundos. Prima o botão de visualização para reativar o ecrã.

O Painel de Informações na Objetiva
A distância de focagem, profundidade de campo e qualquer outra informação visualizada no painel de informações na objetiva são apenas aproximações.

C Opções do Painel

Siga os passos abaixo para escolher as unidades de distância de focagem entre metros (**m**) ou pés (**ft**) ou ajuste a luminosidade do painel de informações na objetiva.

1. **Prima e segure o botão de visualização para visualizar as definições.**
   - São exib

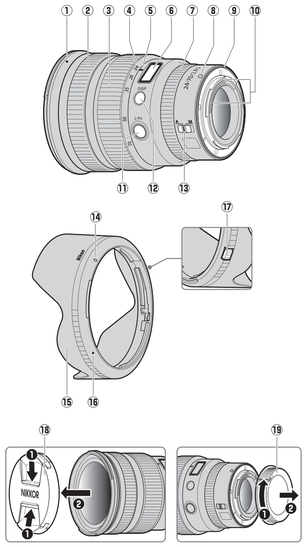

Cz Návod k obsluze

Před použitím tohoto výrobku si pečlivě přečtěte tyto pokyny. Bude rovněž třeba nahlížet do návodu k fotoaparátu.
- Tento objektiv je určen výhradně k použití s fotoaparáty mirrorless vybavenými bajonetem Nikon Z.

Pro vaši bezpečnost

Abyste zamezili škodám na majetku nebo zranění sebe či jiných osob, přečtěte si před použitím tohoto výrobku kompletně text „Pro vaši bezpečnost".

Tyto bezpečnostní pokyny uchovávejte na místě, kde si je budou moci přečíst všichni uživatelé výrobku.

⚠ **VAROVÁNÍ:** Zanedbání upozornění označených tímto symbolem může vést k úmrtí nebo vážnému zranění.

⚠ **UPOZORNĚNÍ:** Zanedbání upozornění označených tímto symbolem může vést ke zranění nebo škodám na majetku.

⚠ VAROVÁNÍ

- **Výrobek nerozebírejte ani neupravujte.**
  Nedotýkejte se vnitřních částí výrobku, k jejichž odhalení došlo v důsledku pádu výrobku nebo jiné nehody.
  Zanedbání těchto upozornění může vést k úrazu elektrickým proudem nebo jinému zranění.
- **Všimnete-li si jakékoli nestandardní situace, jako jsou například vznik kouře, vysoká teplota nebo neobvyklý zápach výrobku, ihned odpojte zdroj energie fotoaparátu.**
  Pokračující používání výrobku může vést k požáru, popálení nebo jinému zranění.
- **Výrobek uchovávejte v suchu.**
  S výrobkem nemanipulujte mokrýma rukama.
  Zanedbání těchto upozornění může vést k požáru nebo úrazu elektrickým proudem.
- **Nepoužívejte výrobek v přítomnosti vznětlivého prachu nebo plynů, jako je propan, benzín nebo aerosoly.**
  Zanedbání tohoto upozornění může vést k výbuchu nebo požáru.
- **Nepozorujte objektivem ani fotoaparátem slunce nebo jiný silný zdroj světla.**
  Zanedbání tohoto upozornění může vést k poškození zraku.
- **Výrobek uchovávejte mimo dosah dětí.**
  Zanedbání tohoto upozornění může vést k zranění nebo k poruše výrobku. Rovněž mějte na paměti, že malé součásti představují riziko udušení. Dojde-li k polknutí libovolné součásti výrobku dítětem, ihned vyhledejte lékařskou pomoc.
- **Nemanipulujte holýma rukama s výrobkem na místech vystavených extrémně vysokým nebo nízkým teplotám.**
  Zanedbání tohoto upozornění může vést k popáleninám nebo omrzlinám.

⚠ UPOZORNĚNÍ

- **Neponechávejte objektiv namířený do slunce nebo jiného silného zdroje světla.**
  Světlo zaostřené objektivem je schopno způsobit požár a poškození vnitřních součástí výrobku.
- **Neponechávejte delší dobu výrobek na místech vystavených extrémně vysokým teplotám, například v uzavřeném automobilu nebo na přímém slunečním světle.**
  Zanedbání tohoto upozornění může vést k požáru nebo poruše výrobku.
- **Nepřepravujte fotoaparáty nebo objektivy s nasazeným stativem nebo podobným příslušenstvím.**
  Zanedbání tohoto upozornění může vést ke zranění nebo k poruše výrobku.

Upozornění pro zákazníky v Evropě

Tento symbol značí, že elektrické a elektronické vybavení nepatří do komunálního odpadu.

Následující informace jsou určeny pouze uživatelům v evropských zemích:
- Likvidace tohoto výrobku se provádí v rámci tříděného odpadu na příslušném sběrném místě. Výrobek nedávejte do běžného komunálního odpadu.
- Třídění odpadu a recyklace napomáhají ochraně přírodních zdrojů a předcházejí negativním vlivům na lidské zdraví a životní prostředí, ve které by mohla vyústit nesprávná likvidace odpadu.
- Další informace ohledně nakládání s odpadními produkty vám poskytne dodavatel nebo místní úřad.

Použití objektivu

Součásti objektivu: Názvy a funkce

Viz schéma na levé straně tohoto listu.

① Montážní značka sluneční clony	Používá se při nasazování sluneční clony.	Viz Ⓓ
② Zaostřovací kroužek	Slouží k manuálnímu zaostřování. Při zaostřování s využitím automatického zaostřování můžete manuálně upravit zaostření otáčením zaostřovacího kroužku během namáčknutí tlačítka spouště do poloviny; po zaostření stiskněte tlačítko spouště zbývající část jeho chodu až na doraz pro expozici snímku.	—
③ Zoomový kroužek	Otáčením kroužku se nastavuje delší nebo kratší ohnisková vzdálenost.	—
④ Stupnice ohniskových vzdáleností	Udává přibližnou ohniskovou vzdálenost při zoomování.	—
⑤ Značka pro odečítání ohniskové vzdálenosti		
⑥ Informační panel objektivu	Zobrazuje zaostřenou vzdálenost, hloubku ostrosti a další informace.	Viz Ⓑ, Ⓒ
⑦ Příkazový kroužek	Otáčením kroužku se upravuje nastavení funkcí, jako je **Clona** nebo **Korekce expozice**, přiřazených pomocí fotoaparátu. Další informace viz popis položky **Uživ. přiřazení ovládacích prvků** v návodu k fotoaparátu.	—
⑧ Montážní značka objektivu	Používá se při nasazování objektivu na fotoaparát.	Viz Ⓐ
⑨ Gumové těsnění bajonetu	—	—
⑩ Kontakty CPU	Slouží k přenosu dat do a z fotoaparátu.	—
⑪ Tlačítko **L-Fn**	Stisknutím tlačítka se provede funkce přiřazená pomocí fotoaparátu. Další informace viz popis položky **Uživ. přiřazení ovládacích prvků** v návodu k fotoaparátu.	—
⑫ Tlačítko zobrazení informací	Slouží k uložení nastavení nebo výběru informace zobrazované na informačním panelu objektivu.	Viz Ⓑ, Ⓒ
⑬ Volič zaostřovacích režimů	Polohu **A** vyberte pro automatické zaostřování, polohu **M** pro manuální zaostřování. Nezapomeňte, že bez ohledu na zvolené nastavení je třeba při volbě režimu manuálního zaostřování pomocí ovládacích prvků na fotoaparátu zaostřit manuálně.	—
⑭ Značka aretované polohy sluneční clony	Používá se při nasazování sluneční clony.	Viz Ⓓ
⑮ Sluneční clona	Sluneční clony blokují parazitní světlo, které by jinak způsobovalo závoj nebo reflexy. Slouží také k ochraně objektivu.	
⑯ Značka pro nasazení sluneční clony	Používá se při nasazování sluneční clony.	
⑰ Tlačítko aretace sluneční clony	Slouží k uvolnění sluneční clony při jejím snímání.	
⑱ Přední krytka objektivu	—	—
⑲ Zadní krytka objektivu	—	—

Ⓐ Nasazení a sejmutí

Nasazení objektivu

1 Vypněte fotoaparát, sejměte krytku těla a sejměte zadní krytku objektivu.

2 Umístěte objektiv na tělo fotoaparátu za současného zarovnání montážní značky objektivu se značkou pro upevnění objektivu na těle fotoaparátu a poté otočte objektivem tak daleko proti směru hodinových ručiček, až zaklapne do aretované polohy.

Sejmutí objektivu

1 Vypněte fotoaparát.

2 Stiskněte a držte tlačítko aretace bajonetu a současně otočte objektivem ve směru hodinových ručiček.

Ⓑ Informační panel objektivu

Informační panel objektivu svítí v době, kdy je objektiv nasazený na fotoaparát a fotoaparát je zapnutý.

Stisknutím tlačítka zobrazení informací se přepíná zobrazení následujícím způsobem:

Tlačítko zobrazení informací

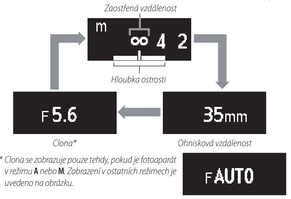

** Clona se zobrazuje pouze tehdy, pokud je fotoaparát v režimu **A** nebo **M**. Zobrazení v ostatních režimech je uvedeno na obrázku.*

- Při výběru pomocí voliče zaostřovacích režimů se krátce zobrazí zaostřovací režim (**AF** nebo **MF**).

- Panel se automaticky vypne při doběhnutí časovače pohotovostního režimu nebo při nečinnosti objektivu po dobu přibližně 10 sekund. Pro opětovnou aktivaci zobrazení stiskněte tlačítko zobrazení informací.

Informační panel objektivu
Zaostřená vzdálenost, hloubka ostrosti a další informace zobrazené na informačním panelu objektivu jsou pouze přibližné.

Ⓒ Možnosti panelu

Pomocí níže uvedených kroků vyberete jednotky u indikace zaostřené vzdálenosti z metrů (**m**) a stop (**ft**), resp. nastavíte jas informačního panelu objektivu.

1 **Stisknutím a podržením tlačítka zobrazení informací zobrazíte nastavení.**
- Zobrazí se možnosti výběru jednotek nebo jasu. Aktuálně vybraná položka bliká.
- Pro přepnutí mezi zobrazeními stiskněte tlačítko zobrazení informací.

Jednotky *Jas*

2 **Pomocí příkazového kroužku objektivu vyberte nastavení.**

Jednotky
- Otáčením příkazového kroužku vyberte metry (**m**) nebo stopy (**ft**).

Jas
- Otočte příkazovým kroužkem ve směru „+" (jasnější) nebo „–" (tmavší).
- Vyberte z 6 úrovní jasu.

- Pro vypnutí informačního panelu objektivu otáčejte kroužkem ve směru „–", dokud se ikona ☼ nezmění na ✱.

- Stisknutím tlačítka zobrazení informací se uloží změny a přepne zobrazení.
- Pokud nejsou pomocí ovládacích prvků objektivu provedeny po dobu přibližně 5 sekund žádné úkony, panel možností zmizí ze zobrazení a změny se zruší.

3 **Stisknutím a podržením tlačítka zobrazení informací se vraťte na obrazovku informací objektivu.**
- Výběrem možnosti jasu ✱ se informační panel objektivu vypne. Pro opětovné zapnutí zobrazení stiskněte a držte tlačítko zobrazení informací.

Ⓓ Nasazení a sejmutí sluneční clony

Nasazení sluneční clony

Vyrovnejte montážní značku sluneční clony se značkou pro nasazení sluneční clony (❶) a potom otočte sluneční clonou (❷) tak daleko, až se montážní značka vyrovná se značkou aretované polohy sluneční clony (❸).

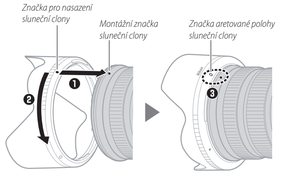

Při nasazování nebo snímání sluneční clony držte clonu v blízkosti značky pro nasazení sluneční clony (●) a vyvarujte se příliš silného uchopení přední části clony. Sluneční clonu lze v době, kdy se objektiv nepoužívá, otočit a nasadit v obrácené poloze.

Sejmutí sluneční clony

Podržte stisknuté tlačítko aretace sluneční clony (❶), otočte clonou ve vyobrazeném směru (❷) a sejměte clonu z objektivu (❸).

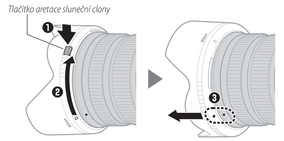

Stejný postup lze použít při nasazení sluneční clony v obrácené poloze.

Při nasazeném objektivu

Pokud vypnete a znovu zapnete fotoaparát po zaostření, může se zaostření změnit. Před fotografováním proto znovu přeostřete. Pokud máte při čekání na objekt zaostřeno na určité místo, doporučujeme nevypínat fotoaparát před pořízením snímku.

Bezpečnostní opatření pro použití

- Nezvedejte ani nedržte objektiv nebo fotoaparát pouze za sluneční clonu.
- Kontakty CPU udržujte čisté.
- Pokud by se gumové těsnění bajonetu poškodilo, přestaňte přístroj používat a nechte objektiv opravit v autorizovaném servisu společnosti Nikon.
- Pokud objektiv nepoužíváte, nasaďte přední a zadní krytku objektivu.
- Po ochranu vnitřních částí objektivu skladujte objektiv mimo dosah přímého slunečního světla.
- Neponechávejte objektiv ve vlhkých prostředích nebo na místech, kde může být vystaven působení vlhkosti. Vznik koroze na vnitřních mechanismech objektivu může způsobit jeho neopravitelné poškození.
- Neponechávejte objektiv v blízkosti otevřeného ohně nebo na jiných místech s extrémně vysokými teplotami. Extrémní teploty mohou poškodit nebo zdeformovat vnější části objektivu vytvořené z vyztuženého plastu.
- Rychlé změny teploty mohou způsobit škodlivou kondenzaci vlhkosti na vnitřních i vnějších částech objektivu. Před přemístěním objektivu z teplého do chladného prostředí nebo naopak vložte objektiv do sáčku nebo plastového pouzdra, abyste změnu teploty zpomalili.
- Doporučujeme vložit objektiv do jeho pouzdra, aby byl během transportu chráněn před poškrábáním.

Manipulace s objektivem

- Pro vyčištění optických ploch objektivu je obvykle dostačující odstranění prachu.
- Přední a zadní optický člen objektivu s fluorovou vrstvou lze vyčistit níže popsaným způsobem.
  - Šmouhy, otisky prstů a jiné mastné skvrny lze odstranit pomocí měkkého, čistého bavlněného hadříku nebo utěrky na čištění objektivů; čistěte kruhovým pohybem od středu do krajů.
  - Odolné skvrny otřete opatrně pomocí měkkého hadříku lehce navlhčeného malým množstvím destilované vody, lihu nebo čistící kapaliny na objektivy.
  - Jakékoli stopy ve tvaru kapek zbývající po tomto procesu na povrchu odpouzjujícím vodu a mastnotu lze poté odstranit suchým hadříkem.
- Pro čištění objektivu nepoužívejte organická rozpouštědla jako ředidlo nebo benzen.
- K ochraně předního optického členu objektivu lze použít neutrální filtry (NC) (dostupné samostatně) a podobné příslušenství.
- Pokud nebude objektiv po delší dobu používán, skladujte ho na chladném suchém místě, abyste zabránili vzniku plísně nebo koroze. Objektiv neponechávejte na přímém slunci nebo v blízkosti naftalinových či kafrových kuliček.

Příslušenství

Dodávané příslušenství

- Zaklapávací přední krytka objektivu LC-82B o průměru 82 mm
- Zadní krytka objektivu LF-N1
- Bajonetová sluneční clona HB-87
- Pouzdro na objektiv CL-C2

Používání pouzdra na objektiv
- Pouzdro je určeno k ochraně objektivu před poškrábáním, nikoli pádem nebo jinými fyzickými rázy.
- Pouzdro není odolné proti vodě.
- Materiál použitý k výrobě pouzdra může v důsledku tření nebo zvlhnutí vyblednout, pustit barvu, vytáhnout se, srazit se nebo změnit barvu.
- Prach odstraňte měkkým štětečkem.
- Vodu a skvrny lze odstranit z povrchu měkkým suchým hadříkem. Nepoužívejte líh, benzen, ředidla ani jiné těkavé chemikálie.
- Výrobek neskladujte na místech vystavených přímému slunečnímu světlu či vysokým teplotám nebo vlhkosti.
- K čištění monitoru nebo součástí objektivu nepoužívejte pouzdro.
- Dávejte pozor, aby objektiv během transportu nevypadl z pouzdra.

Materiál: Polyester

Kompatibilní příslušenství

Sroubovací filtry o průměru 82 mm

Filtry
Nepoužívejte více filtrů současně. Před nasazením filtrů nebo otočných kruhových polarizačních filtrů sejměte sluneční clonu.

Specifikace

Bajonet	Bajonet Nikon Z
Ohnisková vzdálenost	24 – 70 mm
Světelnost	f/2,8
Konstrukce objektivu	17 čoček / 15 členů (včetně 2 optických členů ze skla ED, 4 asférických optických členů, optických členů s antireflexními vrstvami Nano Crystal Coat a ARNEO a předního a zadního optického členu s fluorovou vrstvou)
Obrazový úhel	• Formát FX: 84° – 34° 20' • Formát DX: 61° – 22° 50'
Stupnice ohniskových vzdáleností	Odstupňovaná v milimetrech (24, 28, 35, 50, 70)
Systém zaostřování	Vnitřní zaostřování
Nejkratší zaostřitelná vzdálenost	0,38 m od obrazové roviny ve všech pozicích zoomu
Největší měřítko zobrazení	0,22×
Počet lamel clony	9 (kruhový otvor clony)
Rozsah clon	f/2,8 – 22
Průměr filtrového závitu	82 mm (P = 0,75 mm)
Rozměry	Max. průměr cca 89 mm × 126 mm (vzdálenost od dosedací plochy bajonetu)
Hmotnost	Cca 805 g

Společnost Nikon si vyhrazuje právo kdykoli a bez předchozího upozornění změnit vzhled, specifikace a výkonnost tohoto výrobku.

© 2019 Nikon Corporation

Sk Užívateľská príručka

Pred použitím tohto výrobku si pozorne prečítajte tento návod. Je tiež potrebné, aby ste si pozreli príručku k fotoaparátu.
- Tento objektív je určený výlučne na použitie s fotoaparátmi mirrorless vybavenými bajonetom Nikon Z.

Pre vašu bezpečnosť

Aby nedošlo k poškodeniu majetku alebo zraneniu vás či iných osôb, pred použitím tohto výrobku si prečítajte celú časť „Pre vašu bezpečnosť".

Tieto bezpečnostné pokyny uchovávajte tam, kde si ich budú môcť prečítať všetci používatelia tohto výrobku.

⚠ **VÝSTRAHA:** Nedodržanie pokynov označených touto ikonou by mohlo viesť k usmrteniu alebo vážnemu zraneniu.

⚠ **UPOZORNENIE:** Nedodržanie pokynov označených touto ikonou by mohlo viesť k zraneniu alebo poškodeniu majetku.

⚠ VÝSTRAHA

- **Nerozoberajte ani neupravujte tento výrobok.**
  Nedotýkajte sa vnútorných častí, k odhaleniu ktorých došlo v dôsledku pádu alebo inej nehody.
  Nedodržanie týchto pokynov by mohlo viesť k zasiahnutiu elektrickým prúdom alebo inému zraneniu.
- **V prípade, že si všimnete akékoľvek nezvyčajné javy, ako sú dym, teplo alebo nezvyčajné zápachy, ktoré sa uvoľňujú z výrobku, ihneď odpojte zdroj napájania fotoaparátu.**
  Pokračovanie v používaní by mohlo viesť k vzniku požiaru, popáleninám alebo inému zraneniu.
- **Uchovávajte v suchu.**
  So zariadením nemanipulujte s mokrými rukami.
  Nedodržanie týchto pokynov by mohlo viesť k vzniku požiaru alebo zasiahnutiu elektrickým prúdom.
- **Nepoužívajte tento výrobok v prítomnosti horľavého prachu alebo plynu, ako sú propán, benzín alebo aerosóly.**
  Nedodržanie tohto pokynu by mohlo viesť k výbuchu alebo vzniku požiaru.
- **Nepozerajte priamo na slnko ani iný zdroj jasného svetla cez objektív či fotoaparát.**
  Nedodržanie tohto pokynu by mohlo viesť k poškodeniu zraku.
- **Tento výrobok uchovávajte mimo dosahu detí.**
  Nedodržanie tohto pokynu by mohlo viesť k zraneniu alebo poruche výrobku. Navyše, vezmite do úvahy, že malé časti predstavujú riziko udusenia. V prípade, že dieťa prehltne akúkoľvek časť tohto výrobku, ihneď vyhľadajte lekársku pomoc.
- **So zariadením nemanipulujte s holými rukami na miestach vystavených pôsobeniu mimoriadne vysokých alebo nízkych teplôt.**
  Nedodržanie tohto pokynu by mohlo viesť k popáleninám alebo omrzlinám.

⚠ UPOZORNENIE

- **Nenechávajte objektív namierený na slnko alebo iné zdroje silného svetla.**
  Svetlo zaostrené objektívom je zdrojom vzniku požiaru a poškodenia vnútorných častí výrobku.
- **Nenechávajte výrobok tam, kde bude dlhodobo vystavený pôsobeniu mimoriadne vysokých teplôt, ako napríklad v uzatvorenom automobile alebo na priamom slnečnom svetle.**
  Nedodržanie tohto pokynu by mohlo viesť k vzniku požiaru alebo poruche výrobku.
- **Nepripravujte fotoaparáty ani objektívy s pripojenými statívmi alebo podobným príslušenstvom.**
  Nedodržanie tohto pokynu by mohlo viesť k zraneniu alebo poruche výrobku.

Poznámky pre užívateľov v Európe

Tento symbol znamená, že elektrické a elektronické zariadenia je potrebné odovzdať do separovaného odpadu.

Nasledujúce informácie platí len pre používateľov v európskych krajinách:
- Tento výrobok je určený na separovaný zber na vhodnom zbernom mieste. Nevyhadzujte ho do bežného komunálneho odpadu.
- Separovaný zber a recyklácia pomáhajú zachovávať prírodné zdroje a predchádzať negatívnym dopadom na zdravie ľudí a životné prostredie, ktoré môžu vyplývať z nesprávnej likvidácie odpadu.
- Ďalšie informácie získate od predajcu alebo miestnych úradov zodpovedných za likvidáciu odpadov.

Používanie objektívu

Časti objektívu: Názvy a funkcie

Pozrite si schému na favom okraji tohto listu.

① Upevňovacia značka slnečnej clony objektívu	Použite pri pripájaní slnečnej clony objektívu.	Pozrite si Ⓓ
② Zaostrovací krúžok	Použite na manuálne zaostrovanie. Pri zaostrovaní pomocou automatického zaostrovania môžete zaostrenie nastaviť manuálne otočením krúžka počas stlačenia tlačidla spúšte do polovice; po zaostrení spustite snímanie stlačením tlačidla spúšte úplne nadol.	—
③ Krúžok zoomu	Otočením približíte alebo oddialite záber.	—
④ Stupnica ohniskových vzdialeností	Slúžia na určenie približnej ohniskovej vzdialenosti pri priblížení alebo oddialení záberu pomocou objektívu.	—
⑤ Značka na stupnici ohniskových vzdialeností		
⑥ Informačný displej objektívu	Zobrazte zaostrenú vzdialenosť, hĺbku ostrosti a ďalšie informácie.	Pozrite si Ⓑ, Ⓒ
⑦ Ovládací krúžok	Otočením upravíte nastavenie, ako je **Aperture (Clona)** alebo **Exposure compensation (Korekcia expozície)** priradené pomocou fotoaparátu. Ďalšie informácie nájdete v popise časti **Custom control assignment (Vlastné priradenie funkcií ovládacím prvkom)** v príručke k fotoaparátu.	—
⑧ Upevňovacia značka objektívu	Použite pri upevnení objektívu na fotoaparát.	Pozrite si Ⓐ
⑨ Gumené tesnenie bajonetu objektívu	—	—
⑩ Kontakty procesora	Používajú sa na prenos údajov do fotoaparátu a z fotoaparátu.	—
⑪ **L-Fn** tlačidlo	Stlačením vykonáte funkciu priradenú pomocou fotoaparátu. Ďalšie informácie nájdete v popise časti **Custom control assignment (Vlastné priradenie funkcií ovládacím prvkom)** v príručke k fotoaparátu.	—
⑫ Tlačidlo displeja	Uložte nastavenia alebo vyberte informácie uvedené na informačnom displeji objektívu.	Pozrite si Ⓑ, Ⓒ
⑬ Volič režimov zaostrovania	Vyberte **A** pre automatické zaostrovanie, **M** pre manuálne zaostrovanie. Vezmite do úvahy, že bez ohľadu na vybrané nastavenie sa musí zaostrenie nastaviť manuálne, keď sa pomocou ovládacích prvkov fotoaparátu zvolí režim manuálneho zaostrovania.	—
⑭ Značka aretovanej polohy slnečnej clony objektívu	Použite pri pripájaní slnečnej clony objektívu.	Pozrite si Ⓓ
⑮ Slnečná clona objektívu	Slnečné clony objektívu blokujú rozptýlené svetlo, ktoré by inak spôsobovalo závoj alebo reflexy. Slúžia aj na ochranu objektívu.	
⑯ Značka pre nasadenie slnečnej clony objektívu	Použite pri pripájaní slnečnej clony objektívu.	
⑰ Uvoľnenie slnečnej clony objektívu	Použite pri odstraňovaní slnečnej clony objektívu.	
⑱ Predný kryt objektívu	—	—
⑲ Zadný kryt objektívu	—	—

Ⓐ Pripojenie a odpojenie

Pripojenie objektívu

1 Vypnite fotoaparát, odstráňte krytku tela a odpojte zadný kryt objektívu.

2 Umiestnite objektív na telo fotoaparátu, pričom udržiavajte upevňovaciu značku na objektíve zarovnanú s upevňovacou značkou na tele fotoaparátu a potom otočte objektív proti smeru hodinových ručičiek tak, aby zacvakol na miesto.

Odpojenie objektívu

1 Vypnite fotoaparát.

2 Stlačte a podržte tlačidlo aretácie bajonetu počas otáčania objektívu v smere hodinových ručičiek.

Ⓑ Informačný displej objektívu

Informačný displej objektívu sa rozsvieti po pripojení objektívu k fotoaparátu a zapnutí fotoaparátu.

Stláčaním tlačidla displeja sa bude cyklicky meniť zobrazenie nasledovne:

Tlačidlo displeja

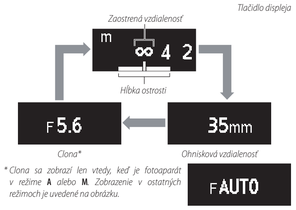

** Clona sa zobrazí len vtedy, keď je fotoaparát v režime **A** alebo **M**. Zobrazenie v ostatných režimoch je uvedené na obrázku.*

- Režim zaostrovania (**AF** alebo **MF**) sa nakrátko zobrazí, keď sa vybral pomocou voliča režimov zaostrovania.

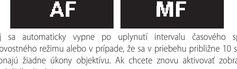

- Displej sa automaticky vypne po uplynutí intervalu časového spínača pohotovostného režimu alebo v prípade, že sa v priebehu približne 10 sekúnd nevykonajú žiadne úkony objektívu. Ak chcete znovu aktivovať zobrazenie, stlačte tlačidlo displeja.

Informačný displej objektívu
Zaostrená vzdialenosť, hĺbka ostrosti a ďalšie informácie zobrazené na informačnom displeji objektívu sú len približné hodnoty.

Ⓒ Možnosti displeja

Podľa nižšie uvedených krokov vyberte meter (**m**) alebo stopy (**ft**) ako mernú jednotky pre zaostrenú vzdialenosť, alebo nastavte jas informačného displeja objektívu.

1 **Stlačením a podržaním tlačidla displeja zobrazíte nastavenia.**
- Zobrazia sa možnosti výberu mernych jednotiek alebo jasu. Aktuálne zvolená položka bude blikať.
- Stláčaním tlačidla displeja môžete prepínať medzi zobrazeniami.

Merné jednotky *Jas*

2 Vyberte nastavenie pomocou ovládacieho krúžku objektívu.

Merné jednotky
- Otočením ovládacieho krúžku vyberte metre (**m**) alebo stopy (**ft**).

Jas
- Otočte ovládací krúžok v smere „+" (svetlejšie) alebo „–" (tmavšie).
- Vyberte zo 6 úrovní jasu.

- Ak chcete informačný displej objektívu vypnúť, otáčajte krúžok v smere „–" dovtedy, kým sa ikona ☼ nezmení na ✱.

- Stlačením tlačidla displeja uložíte zmeny a prepnete zobrazenie.
- Ak sa v priebehu približne 5 sekúnd nevykonajú žiadne úkony pomocou ovládacích prvkov objektívu, možnosti displeja sa vymažú zo zobrazenia a zmeny sa zrušia.

3 **Podržaním stlačeného tlačidla displeja sa vrátite do zobrazenia informácií o objektíve.**
- Výberom možnosti ✱ pre jas sa informačný displej objektívu vypne. Ak chcete znova zapnúť zobrazenie, stlačte a podržte tlačidlo displeja.

Ⓓ Nasadenie a odstránenie slnečnej clony objektívu

Pripojenie slnečnej clony objektívu

Zarovnajte upevňovaciu značku slnečnej clony objektívu so značkou pre nasadenie slnečnej clony objektívu (❶) a potom otáčajte slnečnú clonu objektívu (❷) dovtedy, kým sa upevňovacia značka nezarovná so značkou aretovanej polohy slnečnej clony objektívu (❸).

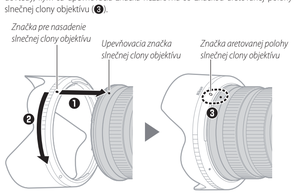

Pri pripájaní alebo odpájaní slnečnej clony držte slnečnú clonu blízko značky pre nasadenie slnečnej clony objektívu (●), pričom nestláčajte prednú časť slnečnej clony nadmernou silou. Slnečnú clonu je možné obrátiť a upevniť na objektív, keď sa nepoužíva.

Odpojenie slnečnej clony objektívu

Podržte stlačené tlačidlo aretácie slnečnej clony objektívu (❶), otočte slnečnú clonu v zobrazenom smere (❷) a odpojte ju od objektívu (❸).

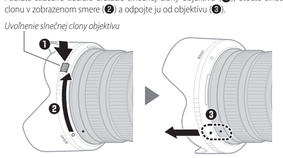

Rovnaký spôsob je možné použiť aj pri obracaní slnečnej clony.

Keď je objektív pripojený

Poloha zaostrenia sa môže zmeniť, ak po zaostrení fotoaparát vypnete a potom ho znova zapnete. Pred snímaním znova zaostrite. Ak ste zaostrili na vopred zvolené miesto počas čakania na to, kým sa objaví váš objekt, odporúčame, aby ste nevypínali fotoaparát až do zhotovenia snímky.

Bezpečnostné opatrenia pri používaní

- Nedvihajte ani nedržte objektív či fotoaparát len za slnečnú clonu objektívu.
- Udržujte kontakty procesora čisté.
- Ak by sa gumené tesnenie bajonetu objektívu poškodilo, okamžite prestaňte objektív používať a nechajte ho opraviť v autorizovanom servise Nikon.
- Založte späť predný a zadný kryt objektívu, keď sa objektív nepoužíva.
- Aby sa chránilo vnútro objektívu, uložte ho mimo priameho slnečného svetla.
- Neponechávajte objektív na vlhkom mieste ani na miestach, kde by mohol byť vystavený pôsobeniu vlhkosti. Korózia vnútorného mechanizmu môže spôsobiť neopraviteľné poškodenie.
- Objektív nenechávajte v blízkosti otvoreného ohňa ani na inom mieste s mimoriadne vysokou teplotou. Extrémne teplo by mohlo spôsobiť poškodenie alebo zdeformovanie vonkajších častí vyrobených zo zpevneného plastu.
- Prudké zmeny teploty môžu spôsobiť vznik škodlivej kondenzácie vo vnútorných a na vonkajších častiach objektívu. Pred tým, ako vezmete objektív z teplého do studeného prostredia alebo naopak, vložte ho do puzdra alebo plastového vrecka, aby sa spomalila zmena teploty.
- Odporúčame vám umiestniť objektív do svojho puzdra, aby ste ho chránili pred poškriabaním počas prepravy.

Starostlivosť o objektív

- Pri čistení sklenených povrchov objektívu zvyčajne stačí odstránenie prachu.
- Fluórom pokryté predné a zadné prvky objektívu je možné čistiť podľa nižšie uvedeného popisu.
  - Škvrny, odtlačky prstov a iné mastné fľaky je možné odstrániť pomocou mäkkej, čistej bavlnenej handričky alebo tkaniny na čistenie šošoviek; čistenie vykonávajte od stredu smerom von pomocou kruhového pohybu.
  - Ak chcete odstrániť odolné škvrny, jemne ich utrite mäkkou handričkou mierne navlhčenou v malom množstve destilovanej vody, etanolu alebo prostriedku na čistenie šošoviek.
  - Akékoľvek stopy v tvare kvapky, ktoré zostali z tohto procesu na povrchu odpudzujúcom vodu a olej, je možné následne odstrániť suchou handričkou.
- Nikdy nepoužívajte na čistenie objektívu organické rozpúšťadlá, ako sú riedidlá na farby alebo benzén.
- Farebne neutrálne filtre (NC) (k dispozícii samostatne) a podobne sa môžu použiť na ochranu predného prvku objektívu.
- Ak sa objektív nebude používať dlhšiu dobu, skladujte ho na chladnom a suchom mieste, aby ste zabránili vytváraniu plesní a hrdze. Neskladujte ho na priamom slnečnom svetle ani spolu s naftalínovými alebo gáfrovými guľôčkami proti molieom.

Príslušenstvo

Dodané príslušenstvo

- 82 mm zacvakávací predný kryt objektívu LC-82B
- Zadný kryt objektívu LF-N1
- Bajonetová slnečná clona objektívu HB-87
- Puzdro na objektív CL-C2

Používanie puzdra na objektív
- Puzdro je určené na ochranu objektívu pred poškriabaním, nie pred pádom či inými fyzickými otrasmi.
- Toto puzdro nie je odolné voči vode.
- Materiál použitý na puzdro môže vyblednúť, púšťať farbu, môže sa natiahnuť alebo zraziť alebo zmeniť farbu, keď sa bude otierať alebo navlhne.
- Prach odstráňte mäkkou kefkou.
- Vodu a škvrny je možné odstrániť z povrchu mäkkou suchou handričkou. Nepoužívajte alkohol, benzén, riedidlo ani iné prchavé chemikálie.
- Neskladujte na miestach vystavených priamemu slnečnému žiareniu alebo vysokým teplotám či vlhkosti.
- Puzdro nepoužívajte na čistenie monitora alebo prvkov objektívu.
- Dbajte na to, aby objektív počas prepravy nevypadol z puzdra.

Materiál: polyester

Kompatibilné príslušenstvo

82 mm závitové filtre

Filtre
Naraz používajte len jeden filter. Pred pripojením filtrov alebo otočením kruhových polarizačných filtrov odstráňte slnečnú clonu objektívu.

Špecifikácie

Bajonet	Bajonet Nikon Z
Ohnisková vzdialenosť	24 – 70 mm
Svetelnosť objektívu	f/2,8
Konštrukcia objektívu	17 prvkov v 15 skupinách (vrátane 2 prvkov ED, 4 asférických prvkov a prvkov s antireflexnými vrstvami Nano Crystal a ARNEO a predných a zadných prvkov objektívu s fluórovou povrchovou vrst