Nikon

with **WARRANTY**

NIKKOR

NIKKOR Z 50mm f/1.2 S

- **En** User's Manual (with Warranty)
- **De** Benutzerhandbuch (inkl. Garantiebeleg)
- **Fr** Manuel d'utilisation (avec garantie)
- **Nl** Gebruikshandleiding (met garantie)
- **It** Manuale d'uso (con garanzia)
- **Es** Manual del usuario (con garantía)
- **Pt** Manual do Utilizador (com Garantia)

Printed in Thailand
7MMA437E-03

NIKON CORPORATION

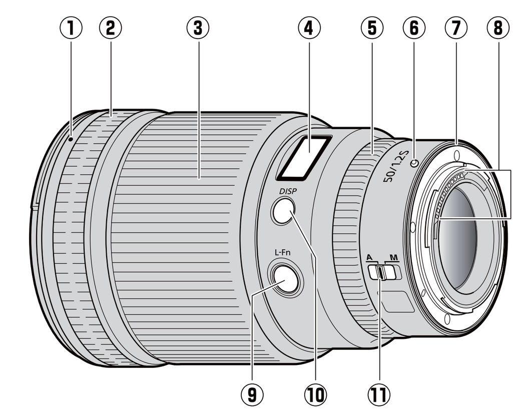

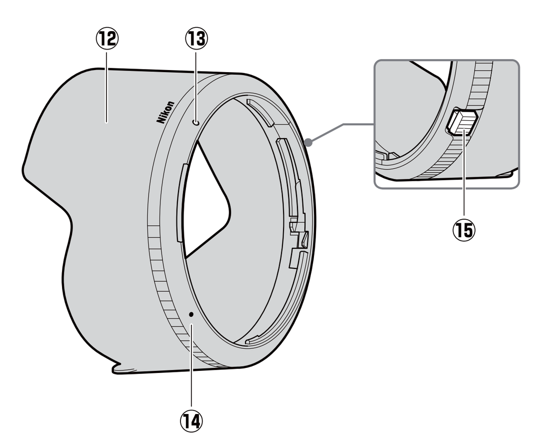

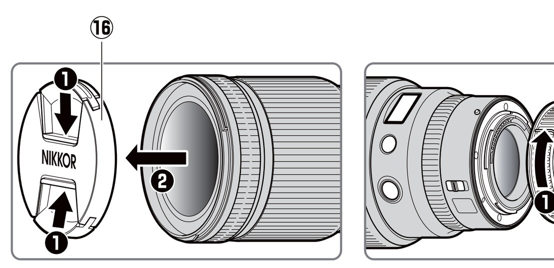

Nikon Europe Service Warranty Card

Model name/Produkt/ Nom du modèle/Modelnaam/ Nome del modello/ Nombre del modelo/ Nome do modelo	NIKKOR Z 50mm f/1.2 S
Serial No./Seriennummer/ Numéro de série/Serienr./ N. di serie/Núm. de serie/ Nº. de série	
Purchase date/Kaufdatum/ Date d'achat/Aankoopdatum/ Data di acquisto/Fecha de compra/ Data de compra	

Name and address of customer/Name und Adresse des Käufers/Nom et adresse du client/ Naam en adres van klant/Nome e indirizzo del cliente/Nombre y dirección del cliente/ Nome e morada do cliente

SAMPLE

Dealer/Händler/Revendeur/Dealer/Rivenditore/Proveedor/Revendedor

Distributor/Distributor/Distributeur/Distributeur/Distributore/Distribuidor/Distribuidor

Nikon Europe B.V.
Tripolis 100, Burgerweeshuispad 101, 1076 ER Amsterdam, The Netherlands

Manufacturer/Hersteller/Fabricant/Fabrikant/Produttore/Fabricante/Fabricante

NIKON CORPORATION
Shinagawa Intercity Tower C, 2-15-3, Konan, Minato-ku, Tokyo 108-6290 Japan

En Warranty Terms

Your Nikon equipment is guaranteed against any manufacturing defects for one full year from the date of original purchase. If during this period of guarantee the product proves defective due to improper material or workmanship, our authorized service network within the sales territory of Nikon Europe B.V. will, without charge for labor and parts, repair the product in the terms and conditions set as below. Nikon reserves the right (at its sole discretion) to replace or repair the product.

1. This warranty is only provided upon presentation of the completed warranty card and original invoice or purchase receipt indicating the date of purchase, product type and dealer's name, together with the product.
   Nikon reserves the right to refuse free-of-charge warranty service if the above documents cannot be presented or if the information contained in it is incomplete or illegible.
2. This warranty will not cover:
   • necessary maintenance and repair or replacement of parts due to normal wear and tear.
   • modifications to upgrade the product from its normal purpose as described in user manuals, without the prior written consent of Nikon.
   • transport costs and all risks of transport relating directly or indirectly to the warranty of the products.
   • any damage resulting from modifications or adjustments which may be made to the product, without the prior written consent of Nikon, in order to comply with local or national technical standards in force in any other country than the ones for which the product was originally designed and/or manufactured.
3. The warranty will not be applicable in the case of:
   • damage caused by misuse including but not limited to failure to use the product for its normal purpose or according to the user instructions on the proper use and maintenance, and to installation or use of the product inconsistent with the safety standards in force in the country where it is used.
   • damage caused by accidents including but not limited to lightning, water, fire, misuse or neglect.
   • alteration, defacing, illegibility or removal of the model or serial number on the product.
   • damage resulting from repairs or adjustments which have been conducted by unauthorized service organizations or persons.
   • defects in any system into which the product is incorporated or with which it is used.
4. This service warranty does not affect the consumer's statutory rights under applicable national laws in force, nor the consumer's right against the dealer arising from their sales/purchase contract.

Notice: An overview of all authorized Nikon Service Stations can be found online by following this Link
https://www.europe-nikon.com/service/

De Garantiebestimmungen

Für Ihr Nikon-Gerät übernehmen wir bei allen Herstellungsfehlern ein volles Jahr Garantie ab dem nachgewiesenen Kaufdatum. Sollte das Produkt während dieser Garantiezeit aufgrund von Material- oder Verarbeitungsfehlern Mängel aufweisen, wird es vom autorisierten Kundendienstnetz im Verkaufsgebiet von Nikon Europe B.V. ohne Berechnung von Ersatzteil- oder Arbeitskosten zu den untenstehenden Bedingungen repariert. Nikon behält sich das Recht vor, das Produkt nach freiem Ermessen zu reparieren oder durch ein neues zu ersetzen.

1. Diese Garantie gilt nur, wenn zusammen mit dem Produkt die ausgefüllte Garantiekarte und die Originalrechnung bzw. der Kassenbon vorgelegt werden, auf denen das Kaufdatum, das Produkt und der Name des Händlers vermerkt sind.
   Wenn diese Belege nicht vorgelegt werden oder unvollständig bzw. unleserlich ausgefüllt sind, behält sich Nikon das Recht vor, die kostenlose Garantiereparatur zu verweigern.
2. Diese Garantie schließt nicht ein:
   • Wartungs- oder Reparaturarbeiten bzw. den Austausch von Teilen aufgrund normaler Abnutzungserscheinungen.
   • Änderungen, mit denen das Produkt gegenüber seinem üblichen, in der Bedienungsanleitung beschriebenen Verwendungszweck aufgerüstet wird, sofern diese Änderungen nicht zuvor von Nikon schriftlich genehmigt wurden.
   • Sämtliche direkt oder indirekt mit der Garantieleistung verbundenen Transportkosten und -risiken.
   • Jegliche Schäden aufgrund von Änderungen oder Anpassungen, mit denen das Produkt ohne vorherige schriftliche Genehmigung durch Nikon an örtliche oder nationale technische Standards eines Landes angeglichen wird, das nicht zu den Ländern gehört, für die das Produkt ursprünglich konstruiert bzw. hergestellt wurde.
3. Die Garantie erlischt bei:
   • Schäden durch unsachgemäßen Gebrauch, einschließlich aber nicht beschränkt auf Schäden durch Verwendung des Produktes für nicht vorgesehene Zwecke oder unter Missachtung der Hinweise in der Bedienungsanleitung über Gebrauch und Wartung des Produkts, ebenso Schäden durch Installation bzw. Verwendung des Produkts unter Missachtung der gültigen Sicherheitsstandards des Landes, in dem das Produkt verwendet wird.
   • Schäden durch Unfälle, einschließlich aber nicht beschränkt auf Blitzschlag, Wasser, Feuer, unsachgemäßem oder unvorsichtigem Gebrauch.
   • Veränderter, unleserlich gemachter oder beseitigter Modell- oder Seriennummer auf dem Produkt.
   • Schäden aufgrund von Reparaturen oder Anpassungen durch nicht zur Reparatur befugte Firmen oder Personen.
   • Mängeln des Systems, in welches das Produkt integriert oder mit dem es benutzt wird.
4. Die durch gültige und anwendbare nationale Gesetze verbrieften Rechte des Verbrauchers und die Ansprüche des Verbrauchers gegenüber dem Händler aufgrund des Kaufvertrages bleiben von dieser Kundendienstgarantie unberührt.

Hinweis: Eine Übersicht über alle autorisierten Nikon Service Points ist online über den folgenden Link verfügbar:
https://www.europe-nikon.com/service/

Fr Conditions de la garantie

Votre matériel Nikon est garanti contre tout vice de fabrication pendant une année entière à compter de la date d'achat. Si au cours de cette période de garantie, le produit s'avère défectueux en raison de matériaux ou de fabrication inadéquats, notre réseau de réparateurs agréés, situé sur le territoire des ventes de Nikon Europe B.V., réparera le produit sans facturer les pièces et la main d'œuvre, selon les modalités et conditions telles que définies ci-dessous. Nikon se réserve le droit (selon sa seule appréciation) de remplacer ou de réparer le produit.

1. Cette garantie n'est accordée que sur présentation avec le produit à réparer de la carte de garantie remplie et de la facture ou du reçu d'origine, indiquant la date d'achat, le type de produit et le nom du revendeur.
   Nikon se réserve le droit de refuser d'effectuer une réparation sous garantie gratuitement si les documents mentionnés ci-dessus ne peuvent être présentés ou si les informations indiquées sont incomplètes ou illisibles.
2. Cette garantie ne couvre pas :
   • l'entretien et la réparation nécessaires ou le remplacement de pièces dus à l'usure et à l'usage normaux.
   • les modifications visant à améliorer le produit acheté tel qu'il est décrit dans les manuels d'utilisation, sans l'accord écrit préalable de Nikon.
   • les frais de transport et tous les risques de transport liés directement ou indirectement à la garantie des produits.
   • les détériorations résultant de modifications ou d'adaptations susceptibles d'être effectuées sur le produit, sans l'accord écrit préalable de Nikon, dans le but de se conformer à des normes techniques locales ou nationales en vigueur dans des pays autres que ceux pour lesquels le produit a été conçu et/ou fabriqué à l'origine.
3. La garantie n'est pas applicable dans les cas suivants :
   • détériorations provoquées par une mauvaise utilisation, y compris mais non exclusivement (1) une utilisation inappropriée du produit ou ne respectant pas les instructions relatives à l'utilisation et à l'entretien, et (2) une installation ou une utilisation du produit non conformes aux normes de sécurité en vigueur dans le pays où il est utilisé.
   • détériorations provoquées par des accidents, y compris mais non exclusivement, par la foudre, l'eau, le feu, une mauvaise utilisation ou une négligence.
   • modification, déformation, illisibilité ou suppression du nom de modèle ou du numéro de série indiqués sur le produit.
   • détériorations résultant de réparations ou d'adaptations effectuées par des réparateurs (organisations ou personnes) non agréés.
   • défaillances des systèmes dans lesquels le produit est intégré ou avec lesquels il est utilisé.
4. Cette garantie de réparation n'affecte pas les droits statutaires du consommateur prévus par les lois nationales en vigueur, ni les droits du consommateur face au revendeur, découlant de leur contrat de vente/achat.

Avis : un aperçu de tous les centres de réparation Nikon agréés est disponible en ligne sur le site suivant
https://www.europe-nikon.com/service/

Nl Garantievoorwaarden

Uw Nikon-apparatuur dekt productiefouten voor één vol jaar vanaf de datum van de oorspronkelijke aankoop. Als tijdens deze garantieperiode het product defect blijkt te zijn door ondeugdelijk materiaal of constructiefouten, zal ons geautoriseerde servicenetwerk binnen de verkoopregio van Nikon Europe B.V., zonder kosten voor arbeid en onderdelen, het product volgens onderstaande opgestelde regels en voorwaarden repareren. Nikon behoudt zich het recht voor om (naar eigen goeddunken) het product te vervangen of te repareren.

1. Deze garantie wordt alleen verschaft bij overhandiging van het ingevulde garantiebewijs en de originele factuur of het aankoopbewijs met daarop de datum van aankoop, het producttype en de naam van de winkelier, samen met dit product.
   Nikon behoudt zich het recht voor om gratis garantieservice te weigeren als de bovenstaande documenten niet kunnen worden overhandigd of als de betreffende informatie onvolledig of onleesbaar is.
2. Het volgende wordt niet gedekt door de garantie:
   • noodzakelijk onderhoud en reparatie of vervangen van onderdelen door normale slijtage.
   • aanpassingen om de gebruiksmogelijkheden van het product te upgraden, zoals beschreven in de gebruikshandleiding, zonder voorafgaande schriftelijke toestemming van Nikon.
   • transportkosten en alle transportrisico's die direct of indirect betrekking hebben op de garantie van de producten.
   • schade voortkomend uit veranderingen of aanpassingen uitgevoerd aan het product, zonder voorafgaande schriftelijke toestemming van Nikon, om te voldoen aan de lokale of nationale technische normen die gelden in elk ander land dan de landen waarvoor het product oorspronkelijk werd ontworpen en/of gefabriceerd.
3. De garantie is niet toepasbaar in het geval van:
   • schade veroorzaakt door verkeerd gebruik, inclusief maar niet beperkt tot het niet op normale wijze gebruik maken van het product of volgens de gebruikersinstructies met daarin het juiste gebruik en onderhoud, en installatie of gebruik van het product in strijd met de veiligheidsnormen die gelden in het land waar het product wordt gebruikt.
   • schade veroorzaakt door ongelukken, inclusief maar niet beperkt tot bliksem, water, brand, onjuist gebruik of verwaarlozing.
   • aanpassing, schending, onleesbaarheid of verwijdering van het model- of serienummer op het product.
   • schade voortkomend uit reparaties of aanpassingen die zijn uitgevoerd door niet-erkende serviceorganisaties of personen.
   • defecten in systemen waarin het product is ingebouwd of waarmee het wordt gebruikt.
4. Deze servicegarantie heeft geen betrekking op de wettelijke rechten van de klant volgens de geldende van toepassing zijnde nationale wetten of het recht van de klant tegenover de winkelier als gevolg van hun verkoop/aankoopcontract.

Kennisgeving: Een overzicht van alle erkende Nikon-servicestations zijn online te raadplegen via de volgende link
https://www.europe-nikon.com/service/

It Termini di garanzia

Questo apparecchio Nikon è garantito contro eventuali difetti di fabbricazione per un periodo di un anno al massimo a partire dalla data di acquisto originale. Se durante questo periodo di garanzia, il prodotto si dimostra difettoso a causa di materiali o lavorazione non appropriati, la nostra rete di assistenza tecnica autorizzata all'interno del territorio di vendita di Nikon Europa B.V. provvederà, senza alcun addebito per la manodopera e i componenti, a riparare il prodotto in base ai termini e alle condizioni stabilite di seguito. Nikon si riserva il diritto (a sua esclusiva discrezione) di sostituire o riparare il prodotto.

1. Questa garanzia è disponibile solo dietro presentazione della scheda di garanzia compilata e della fattura o ricevuta di acquisto originale indicante la data di acquisto, il tipo di prodotto e il nome del rivenditore, insieme al prodotto.
   Nikon si riserva il diritto di rifiutare il servizio di garanzia gratuita se i documenti sopra riportati non possono essere presentati o se le informazioni in essi contenute sono incomplete o illeggibili.
2. Questa garanzia non copre:
   • la manutenzione necessaria e la riparazione o sostituzione di componenti dovuta alla normale usura.
   • modifiche per riqualificare il prodotto dal suo normale scopo, come descritto nei manuali d'uso, senza la previa autorizzazione scritta da parte di Nikon.
   • i costi di trasporto e tutti i rischi di trasporto relativi, direttamente o indirettamente, alla garanzia del prodotto.
   • qualunque danno provocato da modifiche o regolazioni che potrebbero essere effettuate sul prodotto, senza previa autorizzazione scritta da parte di Nikon, per soddisfare standard tecnici locali o nazionali in vigore in Paesi diversi da quelli per cui il prodotto è stato originariamente progettato e/o fabbricato.
3. La garanzia non sarà applicabile in caso di:
   • danni causati dall'uso improprio, compresi, ma non limitati alla mancata utilizzazione del prodotto per il suo normale scopo o in base alle istruzioni per l'utente sul corretto utilizzo e la manutenzione, e all'installazione o all'uso del prodotto non coerenti con gli standard di sicurezza in vigore nel Paese in cui viene utilizzato.
   • danni causati da incidenti, compresi ma non limitati a fulmini, acqua, incendi, abuso o negligenza.
   • alterazione, imbrattamento, illeggibilità o rimozione del modello o del numero di serie sul prodotto.
   • danni risultanti da riparazioni o regolazioni che sono state eseguite da organizzazioni o persone non autorizzate all'assistenza.
   • difetti in qualsiasi sistema in cui il prodotto è incorporato o con cui viene utilizzato.
4. Questa garanzia di assistenza non altera i diritti legali del consumatore derivanti dalle leggi nazionali in vigore applicabili, né il diritto del consumatore nei riguardi del rivenditore derivante dal contratto di vendita/acquisto.

Avviso: Una descrizione generale di tutti i Centri di assistenza autorizzati Nikon è reperibile online seguendo questo link
https://www.europe-nikon.com/service/

Es Condiciones de la garantía

Su equipo Nikon está garantizado contra todo defecto de fabricación durante un año completo a partir de la fecha de compra original. Si durante dicho período de garantía el producto presenta fallos causados por materiales o mano de obra inapropiados, nuestra red de servicio autorizada dentro del territorio de ventas de Nikon Europe B.V. reparará el producto, sin costo alguno por mano de obra ni piezas, según los términos y condiciones indicados a continuación. Nikon se reserva el derecho (bajo su propia discreción) de sustituir o reparar el producto.

1. Esta garantía es válida únicamente mediante la presentación, junto con el producto, de la tarjeta de garantía completa y la factura original o el recibo de compra en los que se indique la fecha de compra, el tipo de producto y el nombre del distribuidor.
   Nikon se reserva el derecho de rechazar el servicio de garantía gratis si no se presentan los documentos anteriores o si la información contenida en los mismos es incompleta o ilegible.
2. Esta garantía no cubre:
   • el mantenimiento ni las reparaciones o sustitución de piezas necesarios debidos al uso y desgaste normales.
   • las modificaciones realizadas para actualizar el producto más allá de su finalidad estándar tal y como se describe en los manuales del usuario, sin el previo consentimiento por escrito de Nikon.
   • los gastos y todos los riesgos de transporte relacionados directa o indirectamente con la garantía de los productos.
   • cualquier daño resultante por modificaciones o ajustes realizados en el producto, sin el previo consentimiento de Nikon, con la finalidad de cumplir con los estándares técnicos locales o naciones aplicables en cualquier otro país distinto a aquel en el que el producto fue originalmente diseñado y/o fabricado.
3. La garantía no será aplicable en caso de:
   • los daños causados por un uso incorrecto, incluyendo pero no limitándose a, el uso del producto con finalidades distintas a su propósito original o si no es utilizado en conformidad con las instrucciones del usuario o si se utiliza, mantiene o instala incorrectamente o si el producto no se usa de forma consistente con los estándares de seguridad aplicables en el país de uso.
   • los daños causados por accidentes, incluyendo pero no limitándose a, rayos, agua, fuego, uso incorrecto o negligencia.
   • la alteración, desfiguración, ilegibilidad o eliminación del número de modelo o de serie del producto.
   • los daños resultantes de las reparaciones o ajustes realizados por organizaciones o personas no autorizadas.
   • los defectos en cualquiera de los sistemas en los que se incorpore el producto o en los que se use el mismo.
4. Esta garantía de servicio no afecta a los derechos estatutarios del consumidor en conformidad con las normativas nacionales aplicables vigentes, ni a los derechos del consumidor contra el distribuidor que surjan de su contrato de ventas/adquisición.

Aviso: Podrá encontrar en línea a través del siguiente enlace una descripción general de las estaciones autorizadas de servicio de Nikon
https://www.europe-nikon.com/service/

Pt Termos da garantia

O seu equipamento Nikon é garantido contra quaisquer defeitos de fabrico durante um ano a partir da data da aquisição original. Se durante este período de garantia o produto se apresentar como defeituoso devido a material ou fabricação inadequados, a nossa rede de assistência autorizada dentro do território de vendas da Nikon Europa B.V. irá reparar o produto gratuitamente para mão-de-obra e peças, no termos e condições definidos abaixo. A Nikon reserva-se o direito (a seu exclusivo critério) de substituir ou reparar o produto.

1. Esta garantia é facultada somente contra a apresentação da cartão de garantia preenchido e do original da fatura ou do recibo da compra indicando a data de compra, tipo de produto e nome do revendedor, juntamente com o produto.
   A Nikon reserva-se o direito de recusar o serviço de garantia gratuito se os documentos acima não puderem ser apresentados ou se a informação neles contida for incompleta ou ilegível.
2. Esta garantia não cobre:
   • manutenção necessária e reparação ou substituição de peças devido ao uso e desgaste normais.
   • modificações para melhorar o produto a partir da sua finalidade normal conforme descrito no manual do utilizador, sem o consentimento escrito prévio da Nikon.
   • custos do transporte e todos os riscos do transporte relacionados direta ou indiretamente com a garantia dos produtos.
   • qualquer dano resultante de modificações ou ajustes que possam ser feitos ao produto, sem o consentimento escrito prévio da Nikon, a fim de cumprir com as normas técnicas locais ou nacionais em vigor em quaisquer outros países que não aqueles para os quais o produto foi originalmente projetado e/ou fabricado.
3. A garantia não será aplicável no caso de:
   • danos causados por uso indevido incluindo mas não limitado a não utilização do produto para o seu objetivo ou de acordo com as instruções do utilizador sobre a utilização e manutenção corretas, e à instalação ou utilização do produto contrariamente às normas de segurança vigentes no país onde é usado.
   • danos causados por acidentes incluindo mas não limitado a relâmpagos, água, fogo, má utilização ou negligência.
   • alteração, obliteração, ilegibilidade ou remoção do modelo ou número de série do produto.
   • danos resultantes de reparações ou ajustes que tenham sido realizados por organizações ou pessoas de assistência não autorizada.
   • defeitos de qualquer sistema no qual o produto é incorporado ou com o qual é utilizado.
4. Esta garantia de serviço não afeta os direitos legais do consumidor de acordo com as leis nacionais em vigor aplicáveis, nem os direitos do consumidor em relação ao revendedor resultantes do seu contrato de compra e venda.

Aviso: Pode ser encontrada online uma descrição geral de todos os centros de assistência autorizada da Nikon seguindo este link
https://www.europe-nikon.com/service/

En User's Manual

Before using this product, please read these instructions carefully. You will also need to consult the camera manual.

- This lens is intended exclusively for use with mirrorless cameras featuring a Nikon Z mount.
- Update the camera firmware to the latest version. With earlier versions, the camera may fail to detect the lens correctly and some features may not be available. The latest version of the camera firmware can be downloaded from the Nikon Download Center at the URL below.
  https://downloadcenter.nikonimglib.com/

For Your Safety

To prevent damage to property or injury to yourself or to others, read "For Your Safety" in its entirety before using this product.

Keep these safety instructions where all those who use this product will read them.

⚠ **WARNING:** Failure to observe the precautions marked with this icon could result in death or severe injury.

⚠ **CAUTION:** Failure to observe the precautions marked with this icon could result in injury or property damage.

⚠ WARNING

- **Do not disassemble or modify this product.**
  Do not touch internal parts that become exposed as the result of a fall or other accident.
  Failure to observe these precautions could result in electric shock or other injury.
- **Should you notice any abnormalities such as the product producing smoke, heat, or unusual odors, immediately disconnect the camera power source.**
  Continued operation could result in fire, burns or other injury.
- **Keep dry.**
  Do not handle with wet hands.
  Failure to observe these precautions could result in fire or electric shock.
- **Do not use this product in the presence of flammable dust or gas such as propane, gasoline or aerosols.**
  Failure to observe this precaution could result in explosion or fire.
- **Do not directly view the sun or other bright light source through the lens.**
  Failure to observe this precaution could result in visual impairment.
- **Keep this product out of reach of children.**
  Failure to observe this precaution could result in injury or product malfunction. In addition, note that small parts constitute a choking hazard. Should a child swallow any part of this product, seek immediate medical attention.
- **Do not handle with bare hands in locations exposed to extremely high or low temperatures.**
  Failure to observe this precaution could result in burns or frostbite.

⚠ CAUTION

- **Do not leave the lens pointed at the sun or other strong light sources.**
  Light focused by the lens could cause fire or damage to product's internal parts. When shooting backlit subjects, keep the sun well out of the frame. Sunlight focused into the camera when the sun is close to the frame could cause fire.
- **Do not leave the product where it will be exposed to extremely high temperatures, for an extended period such as in an enclosed automobile or in direct sunlight.**
  Failure to observe this precaution could result in fire or product malfunction.
- **Do not transport cameras or lenses with tripods or similar accessories attached.**
  Failure to observe this precaution could result in injury or product malfunction.

Notices for Customers in Europe

This symbol indicates that electrical and electronic equipment is to be collected separately.
The following apply only to users in European countries:

- This product is designated for separate collection at an appropriate collection point. Do not dispose of as household waste.
- Separate collection and recycling helps conserve natural resources and prevent negative consequences for human health and the environment that might result from incorrect disposal.
- For more information, contact the retailer or the local authorities in charge of waste management.

Using the Lens

Parts of the Lens: Names and Functions

Refer to the diagram on the left edge of this sheet.

① Lens hood mounting mark	Use when attaching the lens hood.	See D
② Rubber grip	—	—
③ Focus ring	Use for manual focus. • When focusing using autofocus, you can adjust focus manually by rotating the ring while the shutter-release button is pressed halfway; after focusing, press the shutter-release button the rest of the way down to shoot.	—
④ Lens info panel	View focus distance, depth of field, and other information.	See B, C
⑤ Control ring	Rotate to adjust a setting such as [Aperture] or [Exposure compensation] assigned using the camera. For more information, see the description of [Custom control assignment], [Custom controls], or [Custom controls (shooting)] in the camera manual.	—
⑥ Lens mounting mark	Use when mounting the lens on the camera.	See A
⑦ Rubber lens-mount gasket	—	—
⑧ CPU contacts	Used to transfer data to and from the camera.	—
⑨ **L-Fn** button	Press to perform a function assigned using the camera. For more information, see the description of [Custom control assignment], [Custom controls], or [Custom controls (shooting)] in the camera manual.	—
⑩ Display button	Save settings or choose the information shown in the lens info panel.	See B, C
⑪ Focus-mode switch (A M)	Choose a focus mode. • **A**: Autofocus • **M**: Manual focus Note that regardless of the setting chosen, focus must be adjusted manually when manual focus mode is selected using camera controls.	—
⑫ Lens hood	Lens hoods block stray light that would otherwise cause flare or ghosting. They also serve to protect the lens.	See D
⑬ Lens hood lock mark	Use when attaching the lens hood.	
⑭ Lens hood alignment mark		
⑮ Lens hood lock release button	Use when removing the lens hood.	
⑯ Lens cap (front cap)	—	—
⑰ Lens cap (rear cap)	—	—

A Attachment and Removal

Attaching the Lens

1. Turn the camera off, remove the body cap, and detach the rear lens cap.
2. Position the lens on the camera body, keeping the mounting mark on the lens aligned with the mounting mark on the camera body, and then rotate the lens counterclockwise until it clicks into place.

Removing the Lens

1. Turn the camera off.
2. Press and hold the lens release button while turning the lens clockwise.

B The Lens Info Panel

The lens Info panel lights when the lens is attached to a camera and the camera is on.

- Press the lens display button to cycle the display as shown:

1 Depth of field is displayed when the camera is in mode **A** or **M**.
2 Aperture is displayed only when the camera is in mode **A** or **M**. The display for other modes is shown in the illustration.

- The focus mode (**AF** or **MF**) is briefly displayed when chosen using the focus-mode switch.
- The panel turns off automatically when the camera standby timer expires or if no lens operations are performed for about 10 seconds. Press the display button to reactivate the display.

> **The Lens Info Panel**
> The focus distance, depth of field, and other information displayed in the lens Info panel are approximations only.
> **Irregular Bokeh**
> With fast shutter speeds and/or wide apertures, you may notice irregularities in how bokeh is shaped. The effect can be mitigated by choosing slower shutter speeds and/or higher f-numbers.

C Panel Options

Follow the steps below to choose the units for focus distance from meters (**m**) or feet (**ft**) or adjust the brightness of the lens Info panel.

1. Press and hold the display button to view settings.
   • Unit or brightness selection options will be displayed. The currently selected item will flash.
   • Press the display button to toggle between displays.

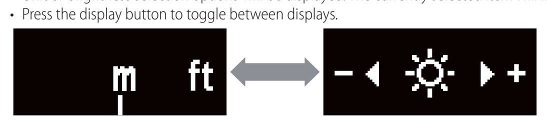

Units Brightness

2. Choose a setting using the lens control ring.

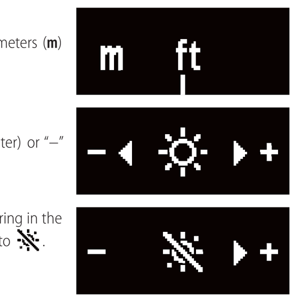

Units
- Rotate the control ring to choose from meters (**m**) or feet (**ft**).

Brightness
- Rotate the control ring in the "+" (brighter) or "–" (darker) direction.
- Choose from 6 levels of brightness.
- To turn the lens info panel off, rotate the ring in the "–" direction until the ☼ icon changes to ☼̸.

• Press the display button to save changes and toggle the display.
• If no operations are performed using lens controls for about 5 seconds, panel options will clear from the display. Any changes will be lost.

3. Press and hold the display button to return to the lens information display.
   • Choosing ☼̸ for brightness turns the lens info panel off. To turn the display on again, press and hold the display button.

D Attaching and Removing the Lens Hood

Attaching the Lens Hood

- Align the lens hood mounting mark with the lens hood alignment mark (❶) and then rotate the lens hood (❷) until the mounting mark is aligned with the lens hood lock mark (❸).

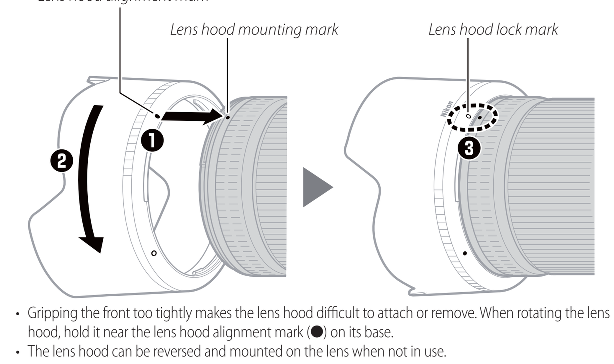

- Gripping the front too tightly makes the lens hood difficult to attach or remove. When rotating the lens hood, hold it near the lens hood alignment mark (●) on its base.
- The lens hood can be reversed and mounted on the lens when not in use.

Removing the Lens Hood

- Keeping the lens hood lock release button pressed (❶), rotate the lens hood in the direction shown (❷) and remove it from the lens (❸).

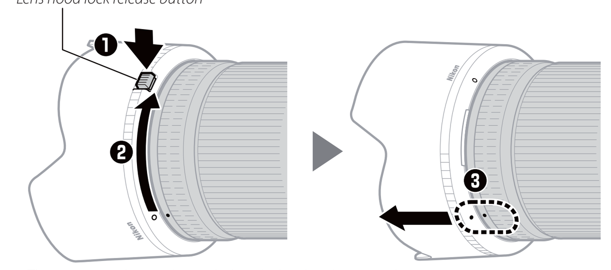

- The same procedure can be used when the lens hood is reversed.

When the Lens Is Attached

The focus position may change if you turn the camera off and then on again after focusing. If you have focused on a pre-selected location while waiting for your subject to appear, we recommend that you do not turn the camera off until the picture is taken.

Cameras with AF-Assist Illuminators

The lens or lens hood may block the light from the camera AF-assist illuminator.

- For the latest information on using the lens with cameras that have built-in AF-assist illuminators, visit the site below.
  https://downloadcenter.nikonimglib.com/

Using the Lens on Cameras with a Built-in Flash

Shadows will be visible in photos where light from the built-in flash is obscured by the lens or lens hood. Remove the lens hood before shooting. Note, however, that depending on lens focal length and the distance to the subject, shadows may appear even when the lens hood is removed.

- Shadows will be visible in photos taken when this lens is mounted on a Z 50.
- For the latest information on focal lengths and subject distances at which shadows will not appear in photos taken with a built-in flash, visit the site below.
  https://downloadcenter.nikonimglib.com/

Precautions for Use

- Do not pick up or hold the lens or camera using only the lens caps or lens hood.
- Keep the CPU contacts clean.
- Should the rubber lens-mount gasket be damaged, cease use immediately and take the lens to a Nikon-authorized service center for repair.
- Replace the lens caps when the lens is not in use.
- Do not leave the lens in humid locations or in locations in which it may be exposed to moisture. Rusting of the internal mechanism can cause irreparable damage.
- Do not leave the lens next to open flames or in other extremely hot locations. Extreme heat could damage or warp the reinforced plastic exterior.
- Rapid changes in temperature may cause damaging condensation inside and outside the lens. Before taking the lens from a warm to a cold environment or vice versa, place it in a bag or plastic case to slow the change in temperature.
- We recommend that you place the lens in its case to protect it from scratches during transport.

Lens Care

- Removing dust is normally sufficient to clean the glass surfaces of the lens.
- Smudges, fingerprints, and other oily stains can be removed from the lens surface using a soft, clean cotton cloth or third-party lens cleaning tissue lightly dampened with a small amount of ethanol or lens cleaner. Wipe gently from the center outwards in a circular motion, taking care not to leave smears or touch the lens with your fingers.
- Never use organic solvents such as paint thinner or benzene to clean the lens.
- Neutral Color (NC) filters (available separately) and the like can be used to protect the front lens element.
- Do not store with naphtha or camphor moth balls or in direct sunlight. If the lens will not be used for an extended period, store it in a cool, dry location to prevent mold and rust.

Accessories

Supplied Accessories

- LC-82B Lens Cap (front cap)
- LF-N1 Lens Cap (rear cap)
- HB-94 Lens Hood
- CL-C2 Lens Case

> **Using the Lens Case**
> - The case is intended to protect the lens from scratches, not from falls or other physical shocks.
> - The case is not water resistant.
> - The material used in the case may fade, bleed, stretch, shrink, or change color when rubbed or wet.
> - Remove dust with a soft brush.
> - Water and stains can be removed from the surface with a soft, dry cloth. Do not use alcohol, benzene, thinner, or other volatile chemicals.
> - Do not store in locations exposed to direct sunlight or high temperatures or humidity.
> - Do not use the case to clean the monitor or lens elements.
> - Be careful that the lens does not fall from the case during transport.
>
> Material: Polyester

Compatible Accessories

82 mm screw-on filters

> **Filters**
> - Use only one filter at a time.
> - Remove the lens hood before attaching filters or rotating circular polarizing filters.

Specifications

Mount	Nikon Z mount
Focal length	50 mm
Maximum aperture	f/1.2
Lens construction	17 elements in 15 groups (including 2 ED elements, 3 aspherical elements, and elements with Nano Crystal and ARNEO coats)
Angle of view	• FX format: 47° • DX format: 31° 30′
Focusing system	Internal focusing system
Minimum focus distance	0.45 m (1.48 ft) from focal plane
Maximum reproduction ratio	0.15×
Diaphragm blades	9 (rounded diaphragm opening)
Aperture range	f/1.2 – 16
Filter-attachment size	82 mm (P = 0.75 mm)
Dimensions	Approx. 89.5 mm/3.6 in. maximum diameter × 150 mm/6 in. (distance to end of lens from camera lens mount flange)
Weight	Approx. 1090 g (2 lb 6.5 oz)

Nikon reserves the right to change the appearance, specifications, and performance of this product at any time and without prior notice.

De Benutzerhandbuch

Bitte lesen Sie sorgfältig diese Anleitung, bevor Sie dieses Produkt verwenden. Ziehen Sie außerdem das Kamerahandbuch zu Rate.

- Dieses Objektiv ist ausschließlich für den Gebrauch an spiegellosen Kameras mit Nikon-Z-Bajonett vorgesehen.
- Stellen Sie sicher, dass auf der Kamera die neueste Firmware-Version installiert ist. Mit älteren Versionen erkennt die Kamera möglicherweise das Objektiv nicht korrekt und manche Funktionen stehen eventuell nicht zur Verfügung. Die neueste Version der Kamera-Firmware kann im Nikon Download-Center unter der folgenden Internetadresse heruntergeladen werden.
  https://downloadcenter.nikonimglib.com/

Sicherheitshinweise

Lesen Sie die Sicherheitshinweise vor der Inbetriebnahme dieses Produkts vollständig durch, um Sach- oder Personenschäden zu verhüten.

Bewahren Sie diese Hinweise griffbereit für alle Personen auf, die das Produkt benutzen.

⚠ **WARNUNG:** Das Missachten der Warnhinweise, die so gekennzeichnet sind, könnte zu schweren Verletzungen oder zum Tod führen.

⚠ **VORSICHT:** Das Missachten der Warnhinweise, die so gekennzeichnet sind, könnte zu Sach- oder Personenschäden führen.

⚠ WARNUNG

- **Das Produkt nicht auseinandernehmen oder modifizieren.**
  Berühren Sie keine Teile aus dem Geräteinnern, die infolge eines Sturzes oder eines anderen Unfallereignisses freiliegen.
  Das Missachten dieser Vorsichtsmaßnahmen kann einen Stromschlag oder andere Verletzungen verursachen.
- **Sollte das Produkt qualmen, sich überhitzen oder ungewöhnliche Gerüche absondern, trennen Sie sofort die Kamera-Stromversorgung.**
  Die fortgesetzte Verwendung kann Brandgefahr, Verbrennungen oder andere Verletzungen zur Folge haben.
- **Vor Nässe schützen.**
  Nicht mit nassen Händen anfassen.
  Das Missachten dieser Vorsichtsmaßnahmen kann einen Brand oder Stromschlag verursachen.
- **Verwenden Sie dieses Produkt nicht in der Gegenwart von entflammbarem Staub oder Gas (wie z. B. Propangas, Benzin oder Aerosole).**
  Das Missachten dieser Vorsichtsmaßnahme kann eine Explosion oder einen Brand verursachen.
- **Blicken Sie nicht durch das Objektiv direkt in die Sonne oder eine andere sehr helle Lichtquelle.**
  Das Missachten dieser Vorsichtsmaßnahme kann bleibende Schäden am Auge verursachen.
- **Das Produkt von Kindern fernhalten.**
  Das Missachten dieser Vorsichtsmaßnahme kann zu Verletzungen oder zur Beschädigung des Produkts führen. Beachten Sie außerdem, dass Kleinteile ein Erstickungsrisiko darstellen. Sollte ein Kind irgendein Teil dieses Produkts verschlucken, konsultieren Sie sofort einen Arzt.
- **An Orten mit extrem hohen oder niedrigen Temperaturen nicht mit bloßen Händen handhaben.**
  Das Missachten dieser Vorsichtsmaßnahme kann zu Verbrennungen oder Erfrierungen führen.

⚠ VORSICHT

- **Das Objektiv nicht auf die Sonne oder andere sehr helle Lichtquellen richten.**
  Das vom Objektiv gebündelte Licht kann einen Brand verursachen oder die inneren Teile des Produkts beschädigen. Halten Sie die Sonne aus dem Bildfeld, wenn Sie Motive im Gegenlicht fotografieren. Wenn sich die Sonne in unmittelbarer Nähe des Bildausschnitts befindet, können die gebündelten Lichtstrahlen im Kameragehäuse einen Brandschaden verursachen.
- **Bewahren Sie das Produkt nicht längere Zeit an Orten auf, an denen es extrem hohen Temperaturen ausgesetzt ist, wie in einem geschlossenen Auto oder direkt in der Sonne.**
  Das Missachten dieser Vorsichtsmaßnahme kann einen Brand oder Produktschäden verursachen.
- **Tragen Sie Kameras oder Objektive nicht mit montierten Stativen oder ähnlichem Zubehör umher.**
  Das Missachten dieser Vorsichtsmaßnahme kann zu Verletzungen oder zur Beschädigung des Produkts führen.

Hinweise für Kunden in Europa

Durch dieses Symbol wird angezeigt, dass elektrische bzw. elektronische Geräte getrennt entsorgt werden müssen.

Folgendes gilt für Verbraucher in europäischen Ländern:

- Dieses Produkt muss an einer geeigneten Sammelstelle separat entsorgt werden. Eine Entsorgung über den Hausmüll ist unzulässig.
- Durch getrennte Entsorgung und Recycling können natürliche Rohstoffe bewahrt und die durch falsche Entsorgung verursachten, schädlichen Folgen für die menschliche Gesundheit und Umwelt verhindert werden.
- Weitere Informationen erhalten Sie bei Ihrem Fachhändler oder bei den für die Abfallentsorgung zuständigen Behörden bzw. Unternehmen.

Benutzen des Objektivs

Objektivteile: Namen und Funktionen

Die Objektivteile sind links auf diesem Blatt abgebildet.

① Markierung für das Ansetzen der Gegenlichtblende	Hilft beim Ansetzen der Gegenlichtblende.	Siehe D
② Gummi-Griffring	—	—
③ Fokussierring	Für die manuelle Fokussierung. • Wenn Sie mit dem Autofokus scharfstellen, können Sie die Scharfstellentfernung durch Drehen des Fokussierrings manuell verändern, während der Auslöser bis zum ersten Druckpunkt gedrückt wird; drücken Sie nach dem Fokussieren den Auslöser für die Aufnahme vollständig herunter.	—
④ Objektivinfo-Display	Zeigt die Entfernungseinstellung, den Tiefenschärfebereich und weitere Informationen an.	Siehe B C
⑤ Einstellring	Drehen, um eine mittels Kamera zugeordnete Einstellung wie [Blende] oder [Belichtungskorrektur] vorzunehmen. Nähere Angaben dazu finden Sie im Kamerahandbuch bei der Beschreibung von [Benutzerdef. Funktionszuweis.], [Benutzerdef. Bedienelemente] oder [Ben.def. Bedienelemente (Aufn.)].	—
⑥ Markierung für die Ausrichtung des Objektivs	Hilft beim Ansetzen des Objektivs an die Kamera.	Siehe A
⑦ Dichtungsmanschette	—	—
⑧ CPU-Kontakte	Für die Datenübertragung zwischen Objektiv und Kamera.	—
⑨ Funktionstaste (**L-Fn**)	Drücken, um eine mittels Kamera zugeordnete Funktion auszuführen. Nähere Angaben dazu finden Sie im Kamerahandbuch bei der Beschreibung von [Benutzerdef. Funktionszuweis.], [Benutzerdef. Bedienelemente] oder [Ben.def. Bedienelemente (Aufn.)].	—
⑩ Display-Taste	Einstellungen speichern oder die vom Objektivinfo-Display angezeigten Informationen auswählen.	Siehe B C
⑪ Fokusmodusschalter (A M)	Wahl des Fokusmodus. • **A**: Autofokus • **M**: Manuelle Fokussierung Beachten Sie, dass die Schärfe ungeachtet der gewählten Einstellung von Hand eingestellt werden muss, wenn an der Kamera der Modus für manuelle Fokussierung gewählt wurde.	—
⑫ Gegenlichtblende	Die Gegenlichtblende hält Seitenlicht ab, das ansonsten zu Streulicht oder Geisterbildern führen kann. Sie dient zudem dem Schutz des Objektivs.	Siehe D
⑬ Markierung für die Arretierung der Gegenlichtblende	Hilft beim Ansetzen der Gegenlichtblende.	
⑭ Markierung für die Ausrichtung der Gegenlichtblende		
⑮ Entriegelungstaste der Gegenlichtblende	Beim Abnehmen der Gegenlichtblende betätigen.	
⑯ Objektivdeckel (vorderer Deckel)	—	—
⑰ Objektivdeckel (hinterer Deckel)	—	—

A Ansetzen und Abnehmen

Ansetzen des Objektivs

1. Schalten Sie die Kamera aus, entfernen Sie den Gehäusedeckel und nehmen Sie den hinteren Objektivdeckel ab.
2. Bringen Sie die Ausrichtungsmarkierungen an Objektiv und Kameragehäuse in Übereinstimmung, setzen Sie das Objektiv in das Kamerabajonett ein und drehen Sie das Objektiv entgegen dem Uhrzeigersinn, bis es einrastet.

Abnehmen des Objektivs

1. Schalten Sie die Kamera aus.
2. Halten Sie die Objektiventriegelung gedrückt und drehen Sie währenddessen das Objektiv im Uhrzeigersinn.

B Das Objektivinfo-Display

Das Objektivinfo-Display leuchtet, wenn das Objektiv an einer Kamera angebracht ist und die Kamera eingeschaltet ist.

- Drücken Sie die Display-Taste am Objektiv, um folgendermaßen zwischen den Anzeigen zu wechseln:

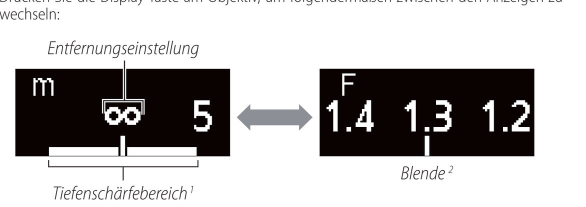

1 Der Tiefenschärfebereich wird angezeigt, wenn sich die Kamera im Modus **A** oder **M** befindet.
2 Die Blende wird nur angezeigt, wenn sich die Kamera im Modus **A** oder **M** befindet. Die Anzeige für die anderen Modi ist in der Abbildung dargestellt.

- Der Fokusmodus (**AF** oder **MF**) wird beim Wählen mit dem Fokusmodusschalter kurz angezeigt.
- Das Display schaltet sich automatisch ab, wenn die Kamera in den Ruhemodus (Standby) wechselt oder wenn das Objektiv etwa 10 Sekunden lang nicht bedient wurde. Zum Wiedereinschalten des Displays die Display-Taste drücken.

> **Das Objektivinfo-Display**
> Die im Objektivinfo-Display angezeigten Angaben für Entfernungseinstellung, Tiefenschärfebereich etc. sind ungefähre Werte.
> **Unregelmäßiges Bokeh**
> Mit kurzen Verschlusszeiten und/oder großen Blendenöffnungen werden Sie möglicherweise eine unregelmäßige Ausformung des Bokeh feststellen. Dieser Effekt lässt sich durch Wahl einer längeren Verschlusszeit und/oder höheren Blendenzahl abschwächen.

C Display-Optionen

Führen Sie die nachstehenden Schritte aus, um die Einheit Meter (**m**) oder Feet (**ft**) für die Entfernungsanzeige zu wählen oder um die Helligkeit des Objektivinfo-Displays einzustellen.

1. Halten Sie die Display-Taste gedrückt, um die Einstellungen anzuzeigen.
   • Die Optionen für die Wahl der Einheit oder der Helligkeit erscheinen. Das aktuell gewählte Element blinkt.
   • Drücken Sie die Display-Taste, um zwischen den Anzeigen zu wechseln.

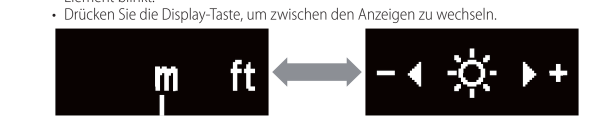

Einheit Helligkeit

2. Wählen Sie eine Einstellung mithilfe des Objektiv-Einstellrings.

Einheit
- Drehen Sie den Einstellring, um zwischen Meter (**m**) und Feet (**ft**) umzuschalten.

Helligkeit
- Drehen Sie den Einstellring in Richtung „+" (heller) oder „–" (dunkler).
- Wählen Sie zwischen 6 Helligkeitsstufen.
- Um das Display abzuschalten, den Ring in Richtung „–" drehen, bis das Symbol ☼ auf ☼̸ wechselt.

• Drücken Sie die Display-Taste, um die Änderungen zu speichern und die Anzeige zu wechseln.
• Falls die Objektiv-Bedienelemente etwa 5 s lang nicht betätigt werden, verschwinden die Display-Optionen aus der Anzeige. Jegliche Änderungen gehen verloren.

3. Halten Sie die Display-Taste gedrückt, um zur Objektivinfo-Anzeige zurückzukehren.
   • Die Wahl von ☼̸ als Helligkeit schaltet das Objektivinfo-Display ab. Zum Wiedereinschalten des Displays die Display-Taste gedrückt halten.

D Anbringen und Abnehmen der Gegenlichtblende

Anbringen der Gegenlichtblende

- Richten Sie die Markierung für das Ansetzen der Gegenlichtblende an der Markierung für die Ausrichtung der Gegenlichtblende (❶) aus und drehen Sie dann die Gegenlichtblende (❷), bis die Markierung für das Ansetzen an der Markierung für die Arretierung der Gegenlichtblende (❸) steht.

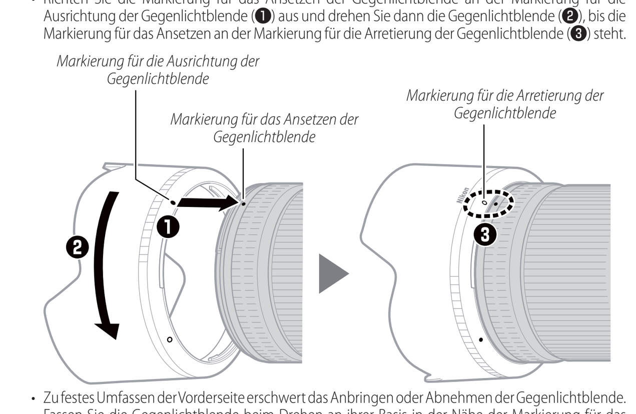

- Zu festes Umfassen der Vorderseite erschwert das Anbringen oder Abnehmen der Gegenlichtblende. Fassen Sie die Gegenlichtblende beim Drehen an ihrer Basis in der Nähe der Markierung für das Ausrichten der Gegenlichtblende (●) an.
- Bei Nichtgebrauch kann die Gegenlichtblende umgekehrt auf dem Objektiv montiert werden.

Abnehmen der Gegenlichtblende

- Halten Sie die Entriegelungstaste der Gegenlichtblende gedrückt (❶), drehen Sie die Gegenlichtblende in der gezeigten Richtung (❷) und nehmen Sie sie vom Objektiv ab (❸).

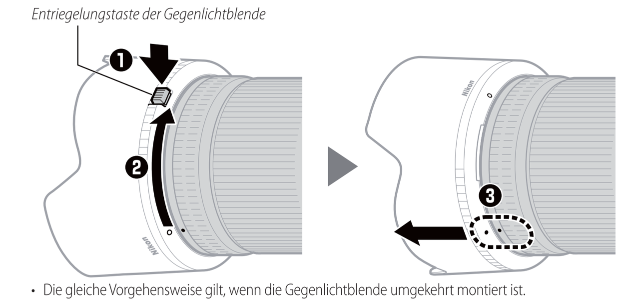

- Die gleiche Vorgehensweise gilt, wenn die Gegenlichtblende umgekehrt montiert ist.

Wenn das Objektiv an der Kamera angesetzt ist

Die Entfernungseinstellung kann sich ändern, wenn Sie die Kamera nach dem Scharfstellen aus- und wieder einschalten. Haben Sie die Schärfe auf einen bestimmten Abstand voreingestellt und warten darauf, dass das Hauptobjekt erscheint, sollten Sie die Kamera zwischenzeitlich nicht abschalten, bevor das Bild aufgenommen ist.

Kameras mit AF-Hilfslicht

Die Objektivfassung oder die Gegenlichtblende kann das Lichtbündel des AF-Hilfslichts behindern.

- Aktuelle Angaben über das Verwenden des Objektivs mit Kameras, die ein AF-Hilfslicht eingebaut haben, finden Sie auf der folgenden Internetseite:
  https://downloadcenter.nikonimglib.com/

Verwenden des Objektivs an Kameras mit integriertem Blitzgerät

Verschattungen können in Fotos auftreten, bei denen das Licht des integrierten Blitzgeräts von der Objektivfassung oder der Gegenlichtblende behindert wird. Nehmen Sie die Gegenlichtblende vor Blitzaufnahmen ab. Beachten Sie jedoch, dass je nach Objektivbrennweite und Objektentfernung auch mit abgenommener Gegenlichtblende Verschattungen auftreten können.

- Ist dieses Objektiv an einer Z 50 montiert, treten Verschattungen in den Fotos auf.
- Aktuelle Angaben zu den Brennweiten und Objektabständen, bei denen auf Fotos mit einem integrierten Blitzgerät kein Schattenwurf auftritt, finden Sie auf der folgenden Internetseite:
  https://downloadcenter.nikonimglib.com/

Vorsichtsmaßnahmen

- Tragen oder heben Sie das Objektiv oder die Kamera nicht allein an den Objektivdeckeln oder der Gegenlichtblende.
- Halten Sie die CPU-Kontakte sauber.
- Sollte die Dichtungsmanschette beschädigt sein, benutzen Sie das Objektiv nicht weiter, sondern bringen Sie es zum Nikon-Kundendienst zur Reparatur.
- Bringen Sie die Objektivdeckel an, wenn das Objektiv nicht in Gebrauch ist.
- Bewahren Sie das Objektiv nicht in feuchter Umgebung auf oder an Orten, wo es Nässe ausgesetzt sein könnte. Die Korrosion innenliegender Teile kann zu irreparablen Schäden führen.
- Bewahren Sie das Objektiv nicht in der Nähe von offenen Flammen oder in sehr heißer Umgebung auf. Extreme Hitze kann das Gehäuse aus verstärktem Kunststoff beschädigen oder verformen.
- Plötzliche Temperaturschwankungen können eine schädliche Bildung von Kondenswasser im und auf dem Objektiv verursachen. Bevor Sie es an einen Ort mit deutlich höherer oder niedrigerer Temperatur bringen, sollten Sie das Objektiv in eine Tasche oder eine Plastiktüte packen, um eine langsame Temperaturangleichung zu bewirken.
- Wir empfehlen Ihnen, das Objektiv während des Transports in seinem Beutel aufzubewahren, um es vor Kratzern zu schützen.

Pflege des Objektivs

- Normalerweise ist das Entfernen von Staub ausreichend für das Reinigen der Glasflächen.
- Schmiere, Fingerabdrücke und andere fettige Flecken lassen sich von der Objektivlinse mit einem weichen, sauberen Baumwolltuch oder mit einem Objektivreinigungstuch eines Zubehöranbieters entfernen, das mit ein wenig Ethanol oder Objektivreiniger leicht angefeuchtet ist. Wischen Sie mit Kreisbewegungen von der Mitte nach außen. Achten Sie darauf, dass keine Schmierflecken zurückbleiben, und berühren Sie das Glas nicht mit den Fingern.
- Verwenden Sie niemals organische Lösungsmittel wie Verdünner oder Waschbenzin zur Reinigung des Objektivs.
- Zum Schutz der Frontlinse kann ein NC-Klarglasfilter (separat erhältlich) oder dergleichen verwendet werden.
- Lagern Sie das Objektiv weder zusammen mit Mottenkugeln aus Naphthalin oder Kampfer noch direkt in der Sonne. Wenn das Objektiv für längere Zeit nicht verwendet wird, lagern Sie es an einem kühlen, trockenen Ort, um Schimmel und Korrosion zu vermeiden.

Zubehör

Im Lieferumfang enthaltenes Zubehör

- Objektivdeckel LC-82B (vorderer Deckel)
- Objektivdeckel LF-N1 (hinterer Deckel)
- Gegenlichtblende HB-94
- Objektivbeutel CL-C2

> **Verwenden des Objektivbeutels**
> - Dieser Objektivbeutel schützt das Objektiv vor Kratzern, nicht jedoch vor Schäden durch Fallenlassen oder andere Stoßeinwirkungen.
> - Dieser Objektivbeutel ist nicht wasserdicht.
> - Das für den Objektivbeutel verwendete Material kann ausbleichen, abfärben, sich dehnen, schrumpfen oder die Farbe ändern, wenn es gerieben oder nass wird.
> - Entfernen Sie Staub mit einer weichen Bürste.
> - Wasser und Flecken auf der Oberfläche lassen sich mit einem weichen, trockenen Tuch entfernen. Verwenden Sie niemals Alkohol, Waschbenzin, Farbverdünner oder andere flüchtige Chemikalien.
> - Nicht im direkten Sonnenlicht, bei hohen Temperaturen oder hoher Luftfeuchte aufbewahren.
> - Benutzen Sie den Beutel keinesfalls für das Reinigen von Monitoren oder Linsen.
> - Achten Sie darauf, dass das Objektiv während des Transports nicht aus dem Beutel fällt.
>
> Material: Polyester

Kompatibles Zubehör

Schraubfilter 82 mm

> **Filter**
> - Verwenden Sie zur gleichen Zeit nur ein Filter.
> - Nehmen Sie die Gegenlichtblende ab, bevor Sie ein Filter anbringen oder ein Zirkular-Polfilter drehen.

Technische Daten

Bajonett	Nikon-Z-Bajonett
Brennweite	50 mm
Lichtstärke	1 : 1,2
Optischer Aufbau	17 Linsen in 15 Gruppen (einschließlich 2 ED-Glas-Linsen, 3 asphärische Linsen und Linsen mit Nanokristall- und ARNEO-Vergütungen)
Bildwinkel	• FX-Format: 47° • DX-Format: 31° 30′
Fokussiersystem	Innenfokussierung
Naheinstellgrenze	0,45 m von der Sensorebene
Maximaler Abbildungsmaßstab	0,15×
Blendenlamellen	9 (gerundete Blendenöffnung)
Blendenbereich	1 : 1,2 – 16
Filtergewinde	82 mm (P = 0,75 mm)
Abmessungen	ca. 89,5 mm maximaler Durchmesser × 150 mm (Länge von Bajonettauflage bis Objektiv-Vorderkante)
Gewicht	ca. 1090 g

Nikon behält sich vor, jederzeit das Erscheinungsbild, die technischen Daten oder die Leistungsmerkmale dieses Produkts ohne vorherige Ankündigung zu ändern.

Fr Manuel d'utilisation

Avant d'utiliser ce produit, veuillez lire ces instructions attentivement. Vous devrez également consulter le manuel de l'appareil photo.

- Cet objectif est destiné exclusivement aux appareils photo hybrides dotés d'une monture Nikon Z.
- Mettez à jour le firmware de l'appareil photo vers la dernière version. Avec les versions antérieures, l'appareil photo risque de ne pas pouvoir détecter correctement l'objectif et certaines fonctionnalités peuvent être indisponibles. La dernière version du firmware de l'appareil photo peut être téléchargée depuis le Centre de téléchargement Nikon via l'URL ci-dessous.
  https://downloadcenter.nikonimglib.com/

Pour votre sécurité

Afin d'éviter de provoquer des dommages matériels ou de vous blesser ou de blesser un tiers, lisez intégralement « Pour votre sécurité » avant d'utiliser ce produit.

Conservez ces consignes de sécurité dans un endroit facilement accessible à tous ceux qui pourraient se servir de ce produit.

⚠ **AVERTISSEMENT :** le non-respect des consignes indiquées par cette icône peut vous exposer à un danger de mort ou à de graves blessures.

⚠ **ATTENTION :** le non-respect des consignes indiquées par cette icône peut vous exposer à des blessures ou provoquer des dommages matériels.

⚠ AVERTISSEMENT

- **Ne démontez pas ou ne modifiez pas ce produit.**
  Ne touchez pas les composants internes qui sont exposés suite à une chute ou à un autre accident.
  Le non-respect de ces consignes peut provoquer un choc électrique ou d'autres blessures.
- **Si vous observez des anomalies provenant du produit comme de la fumée, de la chaleur ou des odeurs inhabituelles, débranchez immédiatement la source d'alimentation de l'appareil photo.**
  Continuer d'utiliser le matériel risque de provoquer un incendie, des brûlures ou d'autres blessures.
- **Gardez votre matériel au sec.**
  Ne le manipulez pas avec les mains mouillées.
  Le non-respect de ces consignes de sécurité peut provoquer un incendie ou un choc électrique.
- **N'utilisez pas ce produit en présence de poussières ou de gaz inflammables comme du propane, de l'essence ou des aérosols.**
  Le non-respect de cette consigne peut provoquer une explosion ou un incendie.
- **N'observez pas directement le soleil ou toute autre source lumineuse puissante à travers l'objectif.**
  Le non-respect de cette consigne peut provoquer des troubles visuels.
- **Conservez ce produit hors de portée des enfants.**
  Le non-respect de cette consigne peut provoquer des blessures ou le dysfonctionnement du produit. En outre, notez que les petites pièces présentent un risque d'étouffement. Si jamais un enfant avalait une pièce de ce produit, consultez immédiatement un médecin.
- **Ne manipulez pas le matériel à mains nues dans des lieux exposés à des températures extrêmement basses ou élevées.**
  Le non-respect de cette consigne peut provoquer des brûlures ou des engelures.

⚠ ATTENTION

- **Ne pointez pas l'objectif en direction du soleil ou d'autres sources très lumineuses.**
  La lumière focalisée par l'objectif peut provoquer un incendie ou endommager les composants internes du produit. Lorsque vous photographiez un sujet à contre-jour, veillez à garder toujours le soleil à l'extérieur du cadre. Lorsque le soleil se trouve près du cadre, sa lumière risque de se concentrer dans l'appareil photo et de provoquer un incendie.
- **Ne laissez pas le produit exposé à des températures excessivement chaudes pendant une période prolongée, comme dans une voiture fermée ou en plein soleil.**
  Le non-respect de cette consigne peut provoquer un incendie ou le dysfonctionnement du produit.
- **Ne transportez pas les appareils photo ou les objectifs si des trépieds ou accessoires similaires sont fixés.**
  Le non-respect de cette consigne peut provoquer des blessures ou le dysfonctionnement du produit.

Avis pour les clients en Europe

Ce symbole indique que le matériel électrique et électronique doit être jeté dans les conteneurs appropriés.

Les mentions suivantes s'appliquent uniquement aux utilisateurs situés dans les pays européens :

- Ce produit doit être jeté dans un point de collecte approprié. Il ne doit pas être jeté avec les déchets ménagers.
- Le tri sélectif et le recyclage permettent de préserver les ressources naturelles et d'éviter les conséquences négatives pour la santé humaine et l'environnement, qui peuvent être provoquées par une élimination incorrecte.
- Pour plus d'informations, contactez votre revendeur ou les autorités locales chargées de la gestion des déchets.

Avis pour les clients en France

LE PRODUIT ET SON EMBALLAGE RELÈVENT D'UNE CONSIGNE DE TRI

PENSEZ AU TRI ! ETUI CARTON À RECYCLER
CONSIGNE POUVANT VARIER LOCALEMENT > WWW.CONSIGNESDETRI.FR

Utilisation de l'objectif

Descriptif de l'objectif : noms et fonctions

Reportez-vous aux figures situées à gauche.

① Repère de montage du parasoleil	Référez-vous à ce repère lorsque vous fixez le parasoleil.	Voir D
② Grip en caoutchouc	—	—
③ Bague de mise au point	Utilisez cette bague pour faire le point manuellement. • Lorsque vous utilisez l'autofocus, vous pouvez ajuster la mise au point manuellement en tournant cette bague tout en appuyant sur le déclencheur à mi-course ; une fois la mise au point effectuée, appuyez sur le déclencheur jusqu'en fin de course pour prendre la photo.	—
④ Écran d'informations sur l'objectif	Affichez la distance de mise au point, la profondeur de champ et d'autres informations.	Voir B, C
⑤ Bague de réglage	Tournez cette bague pour modifier un réglage comme l'[Ouverture] ou la [Correction d'exposition], attribué à l'aide de l'appareil photo. Pour en savoir plus, reportez-vous à la description de [Définition réglages perso.], [Commandes personnalisées] ou [Commandes perso (prise de vue)] dans le manuel de l'appareil photo.	—
⑥ Repère de montage de l'objectif	Référez-vous à ce repère lorsque vous fixez l'objectif sur l'appareil photo.	Voir A
⑦ Joint en caoutchouc de la monture d'objectif	—	—
⑧ Contacts du microprocesseur	Utilisés pour transférer les données depuis ou vers l'appareil photo.	—
⑨ Commande **L-Fn**	Appuyez sur cette commande pour effectuer une fonction attribuée à l'aide de l'appareil photo. Pour en savoir plus, reportez-vous à la description de [Définition réglages perso.], [Commandes personnalisées] ou [Commandes perso (prise de vue)] dans le manuel de l'appareil photo.	—
⑩ Commande d'affichage	Enregistrez les réglages ou choisissez les informations affichées sur l'écran d'informations sur l'objectif.	Voir B, C
⑪ Commutateur du mode de mise au point (A M)	Choisissez un mode de mise au point. • **A** : autofocus • **M** : mise au point manuelle Notez qu'indépendamment du réglage choisi, vous devez modifier la mise au point manuellement lorsque le mode de mise au point manuelle est sélectionné à l'aide des commandes de l'appareil photo.	—
⑫ Parasoleil	Le parasoleil bloque la lumière diffuse pouvant provoquer de la lumière parasite ou une image fantôme. Il permet aussi de protéger l'objectif.	Voir D
⑬ Repère de verrouillage du parasoleil	Référez-vous à ces repères vous fixez le parasoleil.	
⑭ Repère d'alignement du parasoleil		
⑮ Bouton de déverrouillage du parasoleil	Utilisez ce bouton pour retirer le parasoleil.	
⑯ Bouchon d'objectif (avant)	—	—
⑰ Bouchon d'objectif (arrière)	—	—

A Fixation et retrait

Fixation de l'objectif

1. Mettez l'appareil photo hors tension, retirez le bouchon du boîtier et détachez le bouchon arrière de l'objectif.
2. Placez l'objectif sur le boîtier de l'appareil photo, en maintenant le repère de montage de l'objectif aligné sur le repère de montage du boîtier de l'appareil photo, puis faites pivoter l'objectif dans le sens inverse des aiguilles d'une montre jusqu'au déclic.

Retrait de l'objectif

1. Mettez l'appareil photo hors tension.
2. Maintenez appuyée la commande de déverrouillage de l'objectif tout en faisant pivoter ce dernier dans le sens des aiguilles d'une montre.

B Écran d'informations sur l'objectif

L'écran d'informations sur l'objectif s'allume lorsque vous fixez l'objectif sur un appareil photo et que ce dernier est sous tension.

- Appuyez sur la commande d'affichage de l'objectif pour parcourir l'affichage de la façon indiquée ci-dessous :

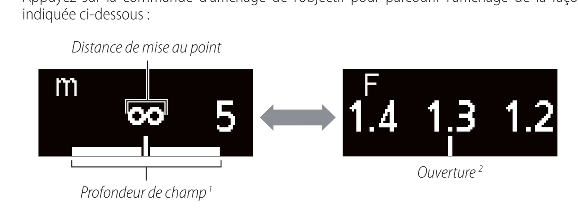

1 La profondeur de champ s'affiche lorsque l'appareil photo est en mode **A** ou **M**.
2 L'ouverture s'affiche uniquement lorsque l'appareil photo est en mode **A** ou **M**. L'affichage des autres modes est indiqué sur l'illustration.

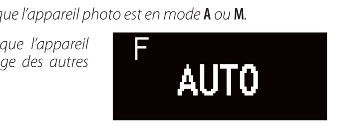

- Le mode de mise au point (**AF** ou **MF**) s'affiche brièvement lors de sa sélection à l'aide du commutateur du mode de mise au point.
- L'écran s'éteint automatiquement lorsque l'appareil photo entre en mode veille ou si vous n'effectuez aucune opération avec l'objectif pendant 10 secondes environ. Appuyez sur la commande d'affichage pour activer à nouveau l'écran.

> **Écran d'informations sur l'objectif**
> La distance de mise au point, la profondeur de champ et les autres informations affichées sur l'écran d'informations sur l'objectif ne sont que des approximations.
> **Bokeh irrégulier**
> Avec des vitesses d'obturation rapides et/ou de grandes ouvertures, il se peut que vous observiez des irrégularités dans le rendu du bokeh (flou d'arrière-plan). Vous pouvez atténuer cet effet en choisissant des vitesses d'obturation plus lentes et/ou des ouvertures plus petites (valeurs f/ plus grandes).

C Options de l'écran

Suivez les étapes ci-dessous pour choisir l'unité de la distance de mise au point, à savoir mètres (**m**) ou pieds (**ft**), ou pour régler la luminosité de l'écran d'informations sur l'objectif.

1. Maintenez appuyée la commande d'affichage pour afficher les réglages.
   • Les options de sélection de l'unité ou de la luminosité s'affichent. L'élément en cours de sélection clignote.
   • Appuyez sur la commande d'affichage pour commuter entre les affichages.

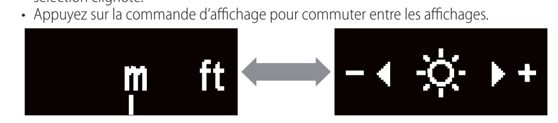

Unités Luminosité

2. Choisissez un réglage à l'aide de la bague de réglage de l'objectif.

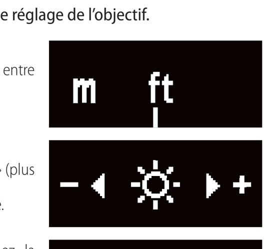

Unités
- Tournez la bague de réglage pour choisir entre mètres (**m**) et pieds (**ft**).

Luminosité
- Tournez la bague de réglage dans le sens « + » (plus clair) ou « – » (plus sombre).
- Vous avez le choix entre 6 niveaux de luminosité.
- Pour éteindre l'écran d'informations, tournez la bague dans le sens « – » jusqu'à ce que l'icône ☼ devienne ☼̸.

• Appuyez sur la commande d'affichage pour enregistrer les modifications et changer d'affichage.
• Si vous n'effectuez aucune opération à l'aide des commandes de l'objectif pendant 5 secondes environ, les options disparaissent de l'écran. Toute modification sera perdue.

3. Maintenez appuyée la commande d'affichage pour revenir à l'écran d'informations sur l'objectif.
   • Si vous choisissez le réglage de luminosité ☼̸, l'écran d'informations sur l'objectif s'éteint. Pour activer à nouveau l'écran, maintenez appuyée la commande d'affichage.

D Fixation et retrait du parasoleil

Fixation du parasoleil

- Alignez le repère de montage du parasoleil sur le repère d'alignement du parasoleil (❶), puis tournez ce dernier (❷) jusqu'à ce que le repère de montage s'aligne sur le repère de verrouillage du parasoleil (❸).

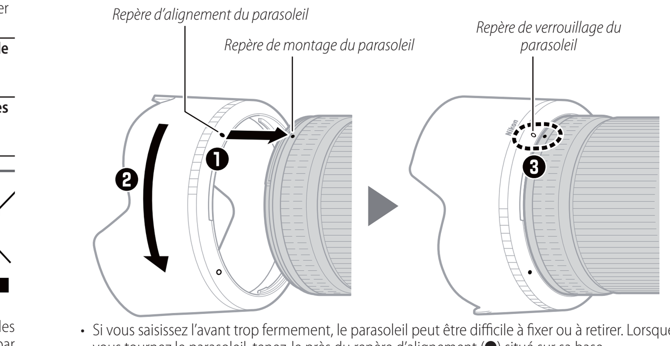

- Si vous saisissez l'avant trop fermement, le parasoleil peut être difficile à fixer ou à retirer. Lorsque vous tournez le parasoleil, tenez-le près du repère d'alignement (●) situé sur sa base.
- Le parasoleil peut être retourné et monté sur l'objectif lorsqu'il n'est pas utilisé.

Retrait du parasoleil

- En maintenant appuyé le bouton de déverrouillage du parasoleil (❶), tournez le parasoleil dans le sens indiqué (❷) et retirez-le de l'objectif (❸).

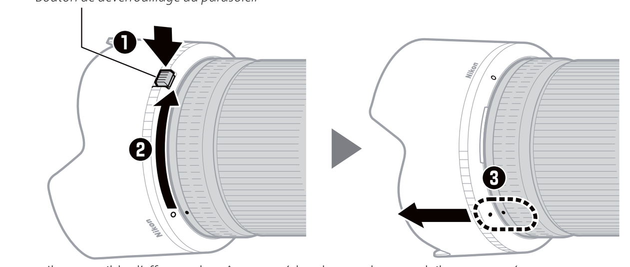

- Il est possible d'effectuer la même procédure lorsque le parasoleil est retourné.

Lorsque l'objectif est fixé

Le réglage de mise au point risque de changer si vous mettez l'appareil photo hors tension puis à nouveau sous tension après avoir fait le point. Si vous avez fait le point sur un emplacement sélectionné au préalable en attendant que votre sujet apparaisse, nous vous recommandons de ne pas mettre l'appareil photo hors tension tant que vous n'avez pas pris la photo.

Appareils photo dotés d'illuminateurs d'assistance AF

L'objectif ou le parasoleil risque de bloquer la lumière émise par l'illuminateur d'assistance AF de l'appareil photo.

- Pour obtenir les dernières informations sur l'utilisation de l'objectif avec des appareils photo dotés d'illuminateurs d'assistance AF intégrés, consultez le site ci-dessous.
  https://downloadcenter.nikonimglib.com/

Utilisation de l'objectif avec des appareils photo équipés d'un flash intégré

Des ombres seront visibles sur les photos si la lumière provenant du flash intégré est occultée par l'objectif ou le parasoleil. Retirez le parasoleil avant la prise de vue. Notez cependant que selon la focale de l'objectif et la distance au sujet, des ombres peuvent être visibles même si le parasoleil est retiré.

- Des ombres seront visibles sur les photos si cet objectif est fixé sur un Z 50.
- Pour obtenir les dernières informations sur les focales et les distances au sujet avec lesquelles aucune ombre ne sera visible sur les photos prises avec un flash intégré, consultez le site ci-dessous.
  https://downloadcenter.nikonimglib.com/

Précautions d'utilisation

- Ne prenez pas, ni ne tenez l'objectif ou l'appareil photo uniquement par les bouchons ou par le parasoleil.
- Maintenez les contacts du microprocesseur propres.
- Si le joint en caoutchouc de la monture d'objectif est endommagé, cessez immédiatement l'utilisation et confiez l'objectif à un centre Nikon agréé pour le faire réparer.
- Remettez les bouchons en place lorsque vous n'utilisez pas l'objectif.
- Ne laissez pas l'objectif dans des endroits humides ou dans des lieux où il risque d'être exposé à l'humidité. La formation de rouille sur les mécanismes internes peut provoquer des dommages irréparables.
- Ne laissez pas l'objectif à proximité d'un feu ou dans d'autres endroits extrêmement chauds. La chaleur extrême peut endommager ou déformer l'extérieur en plastique renforcé.
- Les changements brusques de température peuvent être à l'origine d'une condensation préjudiciable à l'intérieur et à l'extérieur de l'objectif. Avant de faire passer l'objectif d'un environnement chaud à froid ou vice versa, rangez-le dans un sac ou dans une boîte en plastique pour ralentir le changement de température.
- Nous vous recommandons de ranger l'objectif dans son étui afin de le protéger des rayures lors du transport.

Entretien de l'objectif

- Normalement, enlever la poussière suffit pour nettoyer les surfaces en verre de l'objectif.
- Les taches, les traces de doigt et autres taches d'huile peuvent être retirées de la surface de l'objectif avec un tissu propre et doux en coton ou un chiffon optique (disponible auprès d'autres fabricants) légèrement imbibé d'une petite quantité d'éthanol ou de nettoyant pour objectif. Essuyez délicatement avec un mouvement circulaire à partir du centre vers l'extérieur, en prenant soin de ne pas laisser de traces, ni de toucher le verre avec les doigts.
- N'utilisez jamais de solvants organiques comme un diluant à peinture ou du benzène pour nettoyer l'objectif.
- Les filtres neutres (NC, disponibles séparément) et autres accessoires similaires permettent de protéger la lentille avant.
- Ne rangez pas l'objectif avec des boules antimites de naphtaline ou de camphre ou à la lumière directe du soleil. Si vous n'avez pas l'intention d'utiliser l'objectif avant longtemps, rangez-le dans un endroit frais et sec pour éviter la moisissure et la rouille.

Accessoires

Accessoires fournis

- Bouchon d'objectif LC-82B (avant)
- Bouchon d'objectif LF-N1 (arrière)
- Parasoleil HB-94
- Étui pour objectif CL-C2

> **Utilisation de l'étui pour objectif**
> - L'étui est destiné à protéger l'objectif des rayures et non des chutes ou autres chocs physiques.
> - L'étui n'est pas résistant à l'eau.
> - La matière utilisée dans cet étui peut se décolorer, déteindre, s'étirer, rétrécir ou changer de couleur en cas de frottement ou d'humidité.
> - Retirez la poussière avec une brosse à poils doux.
> - L'eau et les taches peuvent être retirées de la surface avec un chiffon doux et sec. N'utilisez pas d'alcool, de benzène, de diluant ou d'autres substances chimiques volatiles.
> - Ne rangez pas l'étui dans des lieux exposés à la lumière directe du soleil, à des températures élevées ou à l'humidité.
> - N'utilisez pas l'étui pour nettoyer le moniteur ou les lentilles.
> - Veillez à ce que l'objectif ne tombe pas de l'étui lorsque vous le transportez.
>
> Matière : polyester

Accessoires compatibles

Filtres à visser 82 mm

> **Filtres**
> - N'utilisez qu'un seul filtre à la fois.
> - Retirez le parasoleil avant de fixer un filtre ou de faire pivoter un filtre polarisant circulaire.

Caractéristiques

Monture	Monture Nikon Z
Focale	50 mm
Ouverture maximale	f/1.2
Construction optique	17 lentilles en 15 groupes (dont 2 lentilles en verre ED, 3 lentilles asphériques et des lentilles bénéficiant du Traitement nanocristal et du Traitement ARNEO)
Angle de champ	• Format FX : 47° • Format DX : 31° 30′
Système de mise au point	Système de mise au point interne
Distance minimale de mise au point	0,45 m à partir du plan focal
Rapport de reproduction maximal	0,15×
Lamelles de diaphragme	9 (diaphragme circulaire)
Plage des ouvertures	f/1.2 – 16
Diamètre de fixation pour filtre	82 mm (P = 0,75mm)
Dimensions	Environ 89,5 mm de diamètre maximum × 150 mm (distance entre l'extrémité de l'objectif et le plan d'appui de la monture d'objectif de l'appareil photo)
Poids	Environ 1090 g

Nikon se réserve le droit de modifier à tout moment l'apparence, les caractéristiques et les performances de ce produit sans avis préalable.

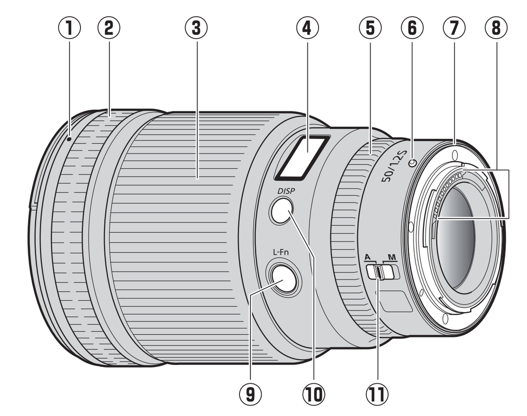

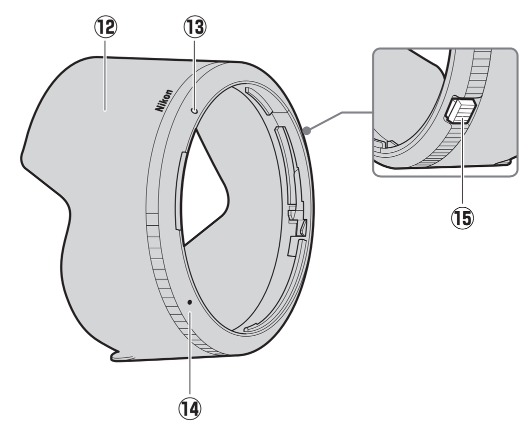

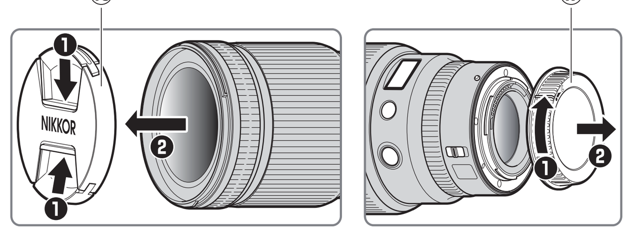

Nl Gebruikshandleiding

Lees deze instructies aandachtig door, voor gebruik van dit product. U moet ook de handleiding van de camera raadplegen.
- Dit objectief is uitsluitend bedoeld voor gebruik met systeemcamera's die over een Nikon Z-vatting beschikken.
- Werk de camerafirmware bij naar de nieuwste versie. Met oudere versies is het mogelijk dat de camera het objectief niet goed detecteert en zijn sommige functies mogelijk niet beschikbaar. De nieuwste versie van de camerafirmware kan worden gedownload via het Nikon Download Center op de onderstaande URL.
https://downloadcenter.nikonimglib.com/

Voor uw veiligheid

Om schade aan eigendommen of letsel aan uzelf of anderen te voorkomen, lees "Voor uw veiligheid" in zijn geheel door alvorens dit product te gebruiken.

Bewaar deze veiligheidsinstructies daar waar iedere gebruiker van dit product ze kan lezen.

⚠ **WAARSCHUWING:** Het niet in acht nemen van deze voorzorgsmaatregelen, gemarkeerd met dit pictogram, kan de dood of ernstig letsel tot gevolg hebben.

⚠ **LET OP:** Het niet in acht nemen van deze voorzorgsmaatregelen, gemarkeerd met dit pictogram, kan letsel of schade aan eigendommen tot gevolg hebben.

⚠ WAARSCHUWING

- **Dit product niet uit elkaar halen of aanpassen.**
Raak geen interne delen aan die worden blootgesteld als gevolg van een val of ander ongeluk.
Het niet in acht nemen van deze voorzorgsmaatregelen kan een elektrische schok of ander letsel tot gevolg hebben.
- **Mocht u afwijkingen aan het product ontdekken zoals het produceren van rook, hitte of ongebruikelijke geuren, ontkoppel dan onmiddellijk de cameravoedingsbron.**
Voortgaand gebruik kan brand, brandwonden of ander letsel veroorzaken.
- **Houd droog.**
Niet met natte handen vastpakken.
Het niet in acht nemen van deze voorzorgsmaatregelen kan brand of een elektrische schok tot gevolg hebben.
- **Gebruik dit product niet in de aanwezigheid van ontvlambaar stof of gas zoals propaan, benzine of spuitbussen.**
Het niet in acht nemen van deze voorzorgsmaatregel kan een explosie of brand tot gevolg hebben.
- **Kijk niet rechtstreeks in de zon of andere felle lichtbronnen door middel van het objectief.**
Het niet in acht nemen van deze voorzorgsmaatregel kan beperkt gezichtsvermogen tot gevolg hebben.
- **Houd dit product uit de buurt van kinderen.**
Het niet in acht nemen van deze voorzorgsmaatregel kan letsel of een defect aan het product tot gevolg hebben. Merk bovendien op dat kleine onderdelen verstikkingsgevaar opleveren. Mocht een kind onderdelen van dit product inslikken, zoek dan onmiddellijk medische hulp.
- **Pak niet met blote handen vast op plaatsen die worden blootgesteld aan extreem hoge en lage temperaturen.**
Het niet in acht nemen van deze voorzorgsmaatregel kan brandwonden of bevriezingsverschijnselen tot gevolg hebben.

⚠ LET OP

- **Laat het objectief niet naar de zon of andere sterke lichtbronnen gericht.**
Licht dat wordt geconvergeerd door het objectief kan brand of schade aan de interne onderdelen van het product veroorzaken. Houd de zon goed buiten beeld bij het fotograferen van onderwerpen met tegenlicht. Zonlicht geconvergeerd in de camera wanneer de zon zich dicht bij het beeld bevindt, kan brand veroorzaken.
- **Laat het product niet achter op een plaats waar het voor langere tijd wordt blootgesteld aan extreem hoge temperaturen, zoals in een afgesloten auto of in direct zonlicht.**
Het niet in acht nemen van deze voorzorgsmaatregel kan brand of een defect aan het product tot gevolg hebben.
- **Geen camera's of lenzen vervoeren met bevestigde statieven of soortgelijke accessoires.**
Het niet in acht nemen van deze voorzorgsmaatregel kan letsel of een defect aan het product tot gevolg hebben.

Mededelingen voor klanten in Europa

Dit symbool geeft aan dat elektrische en elektronische apparaten via gescheiden inzameling moeten worden afgevoerd.

Het volgende is alleen van toepassing op gebruikers in Europese landen:
- Dit product moet gescheiden van het overige afval worden ingeleverd bij een daarvoor bestemd inzamelingspunt. Gooi dit product niet weg als huishoudafval.
- Gescheiden inzameling en recycling helpt bij het behoud van natuurlijke bronnen en voorkomt negatieve gevolgen voor de menselijke gezondheid en het milieu die kunnen ontstaan door een onjuiste verwerking van afval.
- Neem voor meer informatie contact op met de leverancier of de gemeentelijke reinigingsdienst.

Het objectief gebruiken

Onderdelen van het objectief: namen en functies

Raadpleeg het diagram aan de linkerrand van dit blad.

① Bevestigingsmarkering voor zonnekap	Gebruik bij het bevestigen van de zonnekap.	Zie D
② Rubberen grip	—	—
③ Scherpstelring	Gebruiken voor handmatige scherpstelling. • Bij scherpstellen met behulp van autofocus kunt u de scherpstelling handmatig aanpassen door aan de instelring te draaien terwijl de ontspanknop half wordt ingedrukt; druk, na het scherpstellen, de ontspanknop verder volledig in om de foto te maken.	—
④ Objectiefinfoscherm	De scherpstelafstand, scherptediepte, en andere informatie bekijken.	Zie B, C
⑤ Instelring	Draai om een instelling aan te passen zoals [Diafragma] of [Belichtingscorrectie] die is toegewezen met behulp van de camera. Zie voor meer informatie de beschrijving van [Aangepaste knoptoewijzing], [Aangepaste knoppen] of [Aangepaste knoppen (opname)] in de handleiding van de camera.	—
⑥ Objectiefbevestigingsmarkering	Gebruik bij het bevestigen van het objectief op de camera.	Zie A
⑦ Rubberen afdichting voor objectiefbevestiging	—	—
⑧ CPU-contacten	Wordt gebruikt om gegevens naar en van de camera over te zetten.	—
⑨ **L-Fn**-knop	Druk in om een functie uit te voeren die is toegewezen met behulp van de camera. Zie voor meer informatie de beschrijving van [Aangepaste knoptoewijzing], [Aangepaste knoppen] of [Aangepaste knoppen (opname)] in de handleiding van de camera.	—
⑩ Weergaveknop	Instellingen opslaan of de informatie kiezen die wordt weergegeven op het objectiefinfoscherm.	Zie B, C
⑪ Schakelaar voor scherpstelstand 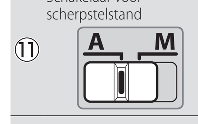	Selecteer een scherpstelstand. • **A**: Autofocus • **M**: Handmatige scherpstelling Om het even welke instelling wordt gekozen, de scherpstelling moet handmatig worden aangepast wanneer de scherpstelstand met behulp van de camerabedieningen is geselecteerd.	—
⑫ Zonnekap	Zonnekappen blokkeren dwaallicht dat anders lichtvlekken of beeldschaduwen zou veroorzaken. Ze dienen ook als bescherming van het objectief.	Zie D
⑬ Vergrendelmarkering op zonnekap	Gebruik bij het bevestigen van de zonnekap.	
⑭ Uitlijnmarkering op zonnekap		
⑮ Ontgrendelingsknop zonnekap	Gebruiken bij het verwijderen van de zonnekap.	
⑯ Objectiefdop (voorlensdop)	—	—
⑰ Objectiefdop (achterlensdop)	—	—

A Bevestiging en verwijdering

Het objectief bevestigen

1. Schakel de camera uit, verwijder de bodydop en maak de achterste objectiefdop los.
2. Plaats het objectief op de camerabody, waarbij de bevestigingsmarkering op het objectief op één lijn ligt met de bevestigingsmarkering op de camerabody en draai vervolgens het objectief tegen de wijzers van de klok in totdat het op zijn plaats klikt.

Het objectief verwijderen

1. Schakel de camera uit.
2. Houd de ontgrendelingsknop van het objectief ingedrukt terwijl u het objectief met de wijzers van de klok mee draait.

B Het objectiefinfoscherm

Het objectiefinfoscherm licht op wanneer het objectief op een camera is bevestigd en de camera is ingeschakeld.

- Druk op de weergaveknop voor het objectief om het scherm te doorlopen zoals afgebeeld:

1 Scherptediepte wordt weergegeven wanneer de camera in stand **A** of **M** staat.

2 Diafragma wordt alleen weergegeven wanneer de camera zich in de stand **A** of **M** bevindt. De weergave voor andere standen wordt getoond in de afbeelding.

- De scherpstelstand (**AF** of **MF**) wordt kort weergegeven wanneer deze wordt gekozen met behulp van de schakelaar voor scherpstelstand.
- Het scherm schakelt automatisch uit wanneer de stand-by-timer van de camera afloopt of als er geen handelingen met het objectief worden uitgevoerd gedurende ongeveer 10 seconden. Druk op de weergaveknop om het scherm weer in te schakelen.

Het objectiefinfoscherm
De scherpstelafstand, scherptediepte, en andere informatie die wordt weergegeven op het objectiefinfoscherm geldt slechts bij benadering.

Onregelmatige Bokeh
Bij korte sluitertijden en/of open diafragma's kunt u mogelijk onregelmatigheden opmerken in de vorm van de bokeh. Het effect kan worden verminderd door langere sluitertijden en/of hogere f-waarden te kiezen.

C Schermopties

Volg de onderstaande stappen om de eenheden te kiezen voor de scherpstelafstand uit meters (**m**) of voet (**ft**) of pas de helderheid van het objectiefinfoscherm aan.

1. Houd de weergaveknop ingedrukt om de instellingen te bekijken.
   - Opties voor selectie van eenheid of helderheid worden weergegeven. Het huidige geselecteerde item knippert.
   - Druk op de weergaveknop om te schakelen tussen schermen.

2. Kies een instelling met behulp van de instelring van het objectief.

Eenheden
- Draai aan de instelring om een keuze te maken uit meters (**m**) of voet (**ft**).

Helderheid
- Draai aan de instelring in de richting "+" (lichter) of "–" (donkerder).
- Kies uit 6 helderheidsniveaus.

- Om het objectiefinfoscherm uit te schakelen, draait u de ring in de "–" richting totdat het ☼-pictogram verandert in ⋇.

- Druk op de weergaveknop om wijzigingen op te slaan en het scherm om te schakelen.
- Als er gedurende ongeveer 5 seconden geen handelingen worden uitgevoerd met objectiefknoppen, verdwijnen schermopties van het scherm. Alle wijzigingen gaan verloren.

3. Houd de weergaveknop ingedrukt om terug te keren naar het informatiescherm van het objectief.
   - Door ⋇ te kiezen voor helderheid wordt het objectiefinfoscherm uitgeschakeld. Om het scherm weer in te schakelen, houdt u de weergaveknop ingedrukt.

D De zonnekap bevestigen en verwijderen

Bevestigen van de zonnekap
- Leg de bevestigingsmarkering voor de zonnekap op één lijn met de uitlijnmarkering op de zonnekap (❶) en draai vervolgens aan de zonnekap (❷) totdat de bevestigingsmarkering op één lijn ligt met de vergrendelmarkering op de zonnekap (❸).

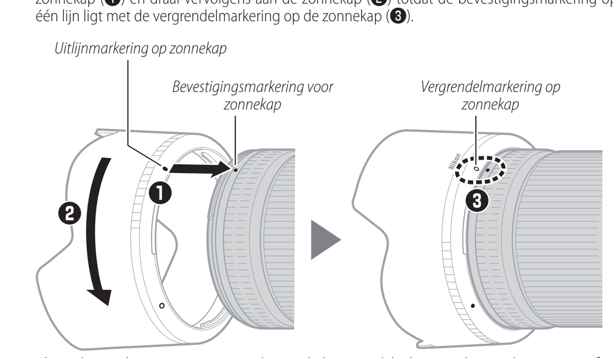

- Als u de voorkant te stevig vastpakt wordt het moeilijk de zonnekap te bevestigen of te verwijderen. Bij het draaien van de zonnekap, moet u deze dichtbij de uitlijnmarkering (●) op de onderkant ervan houden.
- De zonnekap kan worden omgekeerd en op het objectief worden bevestigd wanneer deze niet in gebruik is.

Verwijderen van de zonnekap
- Houd de ontgrendelingsknop van de zonnekap ingedrukt (❶), draai de zonnekap in de aangegeven richting (❷) en verwijder hem van het objectief (❸).

- Dezelfde procedure kan worden gebruikt wanneer de zonnekap wordt omgekeerd.

Wanneer het objectief is bevestigd

De scherpstelpositie kan veranderen als u na het scherpstellen de camera uitschakelt en vervolgens weer inschakelt. Als u op een vooraf geselecteerde locatie heeft scherpgesteld terwijl u wacht op het verschijnen van het onderwerp, raden we u aan de camera niet uit te schakelen totdat de foto is gemaakt.

Camera's met AF-hulpverlichting

Het objectief of de zonnekap kan het licht van de AF-hulpverlichting van de camera blokkeren.
- Bezoek, voor de meest recente informatie over het gebruik van het objectief met camera's met ingebouwde AF-hulpverlichting, de onderstaande website.
https://downloadcenter.nikonimglib.com/

Het objectief gebruiken op camera's met een ingebouwde flitser

Er zullen schaduwen te zien zijn op foto's waar het licht van de ingebouwde flitser wordt geblokkeerd door het objectief of de zonnekap. Verwijder de zonnekap voordat u begint met opnemen. Houd er echter rekening mee dat er, afhankelijk van de brandpuntsafstand van het objectief en de afstand tot het onderwerp, schaduwen kunnen verschijnen, zelfs wanneer de zonnekap wordt verwijderd.
- Er zullen schaduwen te zien zijn op foto's die gemaakt worden wanneer dit objectief gemonteerd is op een Z 50.
- Bezoek de onderstaande website voor de meest recente informatie over brandpuntsafstanden en onderwerpsafstanden waarbij er geen schaduwen verschijnen op foto's gemaakt met een ingebouwde flitser.
https://downloadcenter.nikonimglib.com/

Voorzorgsmaatregelen voor gebruik

- Pak of houd het objectief of de camera niet alleen vast aan de objectiefdoppen of de zonnekap.
- Houd de CPU-contacten schoon.
- Mocht de rubberen afdichting voor de objectiefbevestiging beschadigd zijn, staak onmiddellijk het gebruik en breng het objectief voor reparatie naar een door Nikon geautoriseerd servicecenter.
- Plaats de objectiefdoppen terug wanneer het objectief niet in gebruik is.
- Laat het objectief niet staan op vochtige plaatsen of plaatsen waar het kan worden blootgesteld aan vocht. Roesten van het interne mechanisme kan tot onherstelbare schade leiden.
- Laat het objectief niet staan vlakbij open vuur of op andere extreem hete plaatsen. Door extreme warmte kan de buitenkant van verstevigd plastic beschadigd raken of krom trekken.
- Snelle temperatuurveranderingen kunnen schadelijke condensatie veroorzaken aan de binnen- en buitenkant van het objectief. Plaats, voordat u het objectief van een warme naar een koude omgeving of vice versa verplaatst, het objectief in een tas of plastic etui om de temperatuurverandering te vertragen.
- Wij raden u aan het objectief in de bijbehorende tas te bewaren zodat het wordt beschermd tijdens het vervoeren.

Onderhoud objectief

- Het verwijderen van stof is normaliter voldoende om de glasoppervlakken van het objectief te reinigen.
- Vegen, vingerafdrukken en andere vettige vlekken kunnen van het lensoppervlak worden verwijderd met een zachte, schone katoenen doek of een lensreinigingsdoekje van een ander merk dat een beetje vochtig is gemaakt met een kleine hoeveelheid ethanol of lensreiniger. Veeg voorzichtig vanuit het midden naar buiten toe met een cirkelvormige beweging en let daarbij op dat u geen vegen achterlaat of het objectief met uw vingers aanraakt.
- Gebruik voor het reinigen van het objectief nooit organische oplosmiddelen zoals verfthinner of benzeen.
- Neutral Color (NC)-filters (apart verkrijgbaar) en dergelijke kunnen worden gebruikt om het voorste lenselement te beschermen.
- Niet bewaren bij naftaleen- of kamfermottenballen of in direct zonlicht. Als u het objectief gedurende langere tijd niet zult gebruiken, bewaar het dan op een koele, droge plaats om schimmel en roest te voorkomen.

Accessoires

Meegeleverde accessoires

- Objectiefdop LC-82B (voorlensdop)
- Objectiefdop LF-N1 (achterlensdop)
- Zonnekap HB-94
- Objectieftas CL-C2

De objectieftas gebruiken
- De tas is bedoeld om het objectief tegen krassen te beschermen, niet tegen vallen of andere fysieke schokken.
- De tas is niet waterdicht.
- Het materiaal dat voor de objectieftas is gebruikt, kan vaal worden, uitlopen, uitrekken, krimpen of van kleur veranderen bij wrijven of als het nat is.
- Verwijder stof met een zachte borstel.
- Water en vlekken kunnen met een zachte, droge doek van het oppervlak worden verwijderd. Gebruik geen alcohol, wasbenzine, thinner of andere vluchtige chemicaliën.
- Bewaar niet op plaatsen die worden blootgesteld aan direct zonlicht of hoge temperaturen of vochtigheid.
- Gebruik de tas niet om de monitor of lenselementen te reinigen.
- Let goed op dat het objectief niet uit de tas valt tijdens het vervoeren.

Materiaal: polyester

Compatibele accessoires

82 mm vastschroefbare filters

Filters
- Gebruik slechts één filter per keer.
- Verwijder de zonnekap voordat u filters bevestigt of circulaire polarisatiefilters draait.

Specificaties

Vatting	Nikon Z-vatting
Brandpuntsafstand	50 mm
Maximale diafragma	f/1.2
Objectiefconstructie	17 elementen in 15 groepen (inclusief 2 ED-elementen, 3 asferische elementen en elementen met Nano Crystal en ARNEO coating)
Weergavehoek	• FX-formaat: 47° • DX-formaat: 31° 30′
Scherpstelsysteem	Intern scherpstelsysteem
Kortste scherpstelafstand	0,45 m vanaf filmvlak
Maximale reproductieverhouding	0,15×
Diafragmabladen	9 (ronde diafragmaopeningen)
Diafragmabereik	f/1.2 – 16
Maat voor filters/ voorzetlenzen	82 mm (P = 0,75 mm)
Afmetingen	Ca. 89,5 mm maximum diameter × 150 mm (afstand tot uiteinde van het objectief vanaf objectiefbevestigingsvlak van de camera)
Gewicht	Ca. 1090 g

Nikon behoudt zich het recht voor om het uiterlijk en de specificaties van dit product op elk gewenst moment zonder voorafgaande aankondiging te wijzigen.

It Manuale d'uso

Prima di utilizzare il prodotto, leggere attentamente queste istruzioni. Sarà anche necessario consultare il manuale della fotocamera.
- Questo obiettivo è destinato esclusivamente all'uso con fotocamere mirrorless dotate di una baionetta Z-Mount Nikon.
- Aggiornare il firmware della fotocamera alla versione più recente. Con le versioni precedenti, la fotocamera potrebbe non essere in grado di rilevare correttamente l'obiettivo e alcune funzioni potrebbero non essere disponibili. La versione più recente del firmware della fotocamera può essere scaricata dal Centro scaricamento Nikon all'URL riportato di seguito.
https://downloadcenter.nikonimglib.com/

Informazioni di sicurezza

Per evitare danni alla proprietà o lesioni a se stessi o ad altri, leggere interamente la sezione "Informazioni di sicurezza" prima di utilizzare il prodotto.

Conservare queste istruzioni di sicurezza dove possano essere lette da chiunque utilizzi il prodotto.

⚠ **AVVERTENZA:** la mancata osservanza delle precauzioni contrassegnate con questa icona potrebbe provocare morte o gravi lesioni.

⚠ **ATTENZIONE:** la mancata osservanza delle precauzioni contrassegnate con questa icona potrebbe provocare lesioni o danni alla proprietà.

⚠ AVVERTENZA

- **Non smontare né modificare il prodotto.**
Non toccare le parti interne che diventano esposte come risultato di caduta o altro incidente.
La mancata osservanza di queste precauzioni potrebbe provocare scosse elettriche o altre lesioni.
- **Se si dovessero notare anomalie, per esempio la produzione di fumo, calore o odori insoliti da parte del prodotto, scollegare immediatamente la fonte di alimentazione della fotocamera.**
Continuare a utilizzarlo potrebbe provocare incendi, ustioni o altre lesioni.
- **Mantenere asciutto.**
Non maneggiare con le mani bagnate.
La mancata osservanza di queste precauzioni potrebbe provocare incendi o scosse elettriche.
- **Non utilizzare questo prodotto in presenza di polveri o gas infiammabili, quali propano, benzina o aerosol.**
La mancata osservanza di questa precauzione potrebbe provocare esplosioni o incendi.
- **Non guardare direttamente il sole o un'altra fonte di luce intensa attraverso l'obiettivo.**
La mancata osservanza di questa precauzione potrebbe provocare disturbi della vista.
- **Mantenere il prodotto fuori dalla portata dei bambini.**
La mancata osservanza di questa precauzione potrebbe provocare lesioni o malfunzionamenti del prodotto. Inoltre, si noti che i piccoli componenti costituiscono un rischio di soffocamento. Se un bambino ingerisce un componente del prodotto, rivolgersi immediatamente a un medico.
- **Non maneggiare a mani nude in luoghi esposti a temperature estremamente alte o basse.**
La mancata osservanza di questa precauzione potrebbe provocare ustioni o congelamento.

⚠ ATTENZIONE

- **Non lasciare l'obiettivo puntato verso il sole o altre fonti di luce intensa.**
La luce messa a fuoco dall'obiettivo potrebbe provocare incendi o danni ai componenti interni del prodotto. Quando si riprendono soggetti in controluce, tenere il sole ben lontano dall'inquadratura. La luce solare messa a fuoco nella fotocamera quando il sole è vicino all'inquadratura potrebbe provocare incendi.
- **Non lasciare il prodotto dove sarà esposto a temperature estremamente alte per un periodo prolungato, per esempio in un'automobile chiusa o sotto la luce diretta del sole.**
La mancata osservanza di questa precauzione potrebbe provocare incendi o malfunzionamenti del prodotto.
- **Non trasportare fotocamere o obiettivi con treppiedi o accessori simili collegati.**
La mancata osservanza di questa precauzione potrebbe provocare lesioni o malfunzionamenti del prodotto.

Avvisi per gli utenti europei

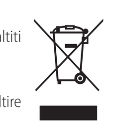

Questo simbolo indica che gli apparecchi elettrici ed elettronici devono essere smaltiti negli appositi contenitori di rifiuti.

Le seguenti istruzioni sono rivolte esclusivamente agli utenti di paesi europei:
- Il presente prodotto deve essere smaltito nell'apposito contenitore di rifiuti. Non smaltire insieme ai rifiuti domestici.
- La raccolta differenziata e il riciclaggio aiutano a preservare le risorse naturali e a prevenire le conseguenze negative per la salute umana e per l'ambiente che potrebbero essere provocate da uno smaltimento scorretto.
- Per ulteriori informazioni, vi preghiamo di contattare il rivenditore o le autorità locali responsabili dello smaltimento dei rifiuti.

Utilizzo dell'obiettivo

Componenti dell'obiettivo: nomi e funzioni

Fare riferimento alla figura riportata sul bordo sinistro di questo foglio.

① Riferimento di innesto paraluce	Utilizzare quando si fissa il paraluce.	Vedere D
② Impugnatura in gomma	—	—
③ Anello di messa a fuoco	Utilizzare per la messa a fuoco manuale. • Quando si esegue la messa a fuoco mediante l'autofocus, è possibile regolare la messa a fuoco manualmente ruotando l'anello mentre il pulsante di scatto viene premuto a metà corsa; dopo aver messo a fuoco, premere il pulsante di scatto fino in fondo per riprendere.	—
④ Display info obiettivo	Visualizzare la distanza di messa a fuoco, la profondità di campo e altre informazioni.	Vedere B, C
⑤ Anello di controllo	Ruotare per regolare un'impostazione quale [Diaframma] o [Compensazione esposiz.] assegnata mediante la fotocamera. Per ulteriori informazioni, vedere la descrizione di [Assegnaz. contr. personalizz.], [Controlli personalizzati] o [Controlli personalizzati (ripresa)] nel manuale della fotocamera.	—
⑥ Riferimento di innesto obiettivo	Utilizzare quando si innesta l'obiettivo sulla fotocamera.	Vedere A
⑦ Guarnizione in gomma di innesto obiettivo	—	—
⑧ Contatti CPU	Utilizzati per il trasferimento di dati da e verso la fotocamera.	—
⑨ Pulsante **L-Fn**	Premere per eseguire una funzione assegnata utilizzando la fotocamera. Per ulteriori informazioni, vedere la descrizione di [Assegnaz. contr. personalizz.], [Controlli personalizzati] o [Controlli personalizzati (ripresa)] nel manuale della fotocamera.	—
⑩ Pulsante display	Salvare le impostazioni o scegliere le informazioni mostrate nel display info obiettivo.	Vedere B, C
⑪ Selettore del modo di messa a fuoco 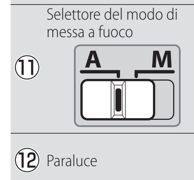	Scegliere un modo di messa a fuoco. • **A**: autofocus • **M**: messa a fuoco manuale Si noti che, indipendentemente dall'impostazione scelta, la messa a fuoco deve essere regolata manualmente quando il modo di messa a fuoco manuale è selezionato utilizzando i controlli della fotocamera.	—
⑫ Paraluce	I paraluce bloccano la luce sporadica che altrimenti potrebbe causare luce parassita o immagini fantasma. Servono anche per proteggere l'obiettivo.	Vedere D
⑬ Riferimento di blocco paraluce	Utilizzare quando si fissa il paraluce.	
⑭ Riferimento di allineamento paraluce		
⑮ Pulsante di sblocco paraluce	Utilizzare quando si rimuove il paraluce.	
⑯ Tappo per obiettivo (tappo anteriore)	—	—
⑰ Tappo per obiettivo (copriobiettivo posteriore)	—	—

A Collegamento e rimozione

Collegamento dell'obiettivo

1. Spegnere la fotocamera, rimuovere il tappo corpo e staccare il copriobiettivo posteriore.
2. Posizionare l'obiettivo sul corpo macchina della fotocamera, mantenendo il riferimento di innesto dell'obiettivo allineato con il riferimento di innesto sul corpo macchina della fotocamera, quindi ruotare l'obiettivo in senso antiorario fino a farlo scattare in posizione.

Rimozione dell'obiettivo

1. Spegnere la fotocamera.
2. Premere e tenere premuto il pulsante di rilascio obiettivo mentre si ruota l'obiettivo in senso orario.

B Il display info obiettivo

Il display info obiettivo si illumina quando l'obiettivo è collegato a una fotocamera e la fotocamera è accesa.
- Premere il pulsante display obiettivo per commutare ciclicamente il display, come indicato:

1 La profondità di campo viene visualizzata quando la fotocamera è nel modo **A** o **M**.

2 Il diaframma viene visualizzato solo quando la fotocamera è nel modo **A** o **M**. Il display per altri modi è mostrato nell'illustrazione.

- Il modo di messa a fuoco (**AF** o **MF**) viene visualizzato brevemente quando è stato scelto mediante il selettore del modo di messa a fuoco.
- Il pannello si spegne automaticamente quando il timer di standby della fotocamera scade o se non vengono effettuate operazioni con l'obiettivo per circa 10 secondi. Premere il pulsante display per riattivare il display.

Il display info obiettivo
La distanza di messa a fuoco, la profondità di campo e altre informazioni visualizzate nel display info obiettivo sono solo approssimazioni.

Bokeh irregolare
Con tempi di posa veloci e/o diaframmi aperti, si potrebbero notare irregolarità nella forma del bokeh. L'effetto può essere attenuato scegliendo tempi di posa più lunghi e/o numeri f/ più alti.

C Opzioni del pannello

Seguire gli step riportati di seguito per scegliere le unità di misura per la distanza di messa a fuoco tra metri (**m**) o piedi (**ft**), oppure regolare la luminosità del display info obiettivo.

1. Premere e tenere premuto il pulsante display per visualizzare le impostazioni.
   - Le opzioni di selezione delle unità o della luminosità verranno visualizzate. La voce attualmente selezionata lampeggerà.
   - Premere il pulsante display per commutare tra i display.

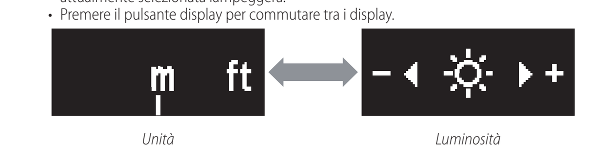

2. Scegliere un'impostazione usando l'anello di controllo dell'obiettivo.

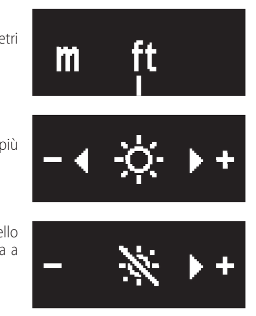

Unità
- Ruotare l'anello di controllo per scegliere tra metri (**m**) o piedi (**ft**).

Luminosità
- Ruotare l'anello di controllo in direzione "+" (più luminoso) o "–" (più scuro).
- Scegliere fra 6 livelli di luminosità.

- Per spegnere il display info obiettivo, ruotare l'anello nella direzione "–" finché l'icona ☼ non passa a ⋇.

- Premere il pulsante display per salvare le modifiche e commutare il display.
- Se non vengono eseguite operazioni con i controlli dell'obiettivo per circa 5 secondi, le opzioni del pannello scompaiono dal display. Le modifiche verranno perse.

3. Premere e tenere premuto il pulsante display per tornare alla visualizzazione informazioni dell'obiettivo.
   - Scegliere ⋇ per la luminosità disattiva il display info obiettivo. Per riaccendere il display, premere e tenere premuto il pulsante display.

D Fissaggio e rimozione del paraluce

Montaggio del paraluce
- Allineare il riferimento di innesto paraluce con il riferimento di allineamento paraluce (❶), quindi ruotare il paraluce (❷) finché il riferimento di innesto non è allineato con il riferimento di blocco paraluce (❸).

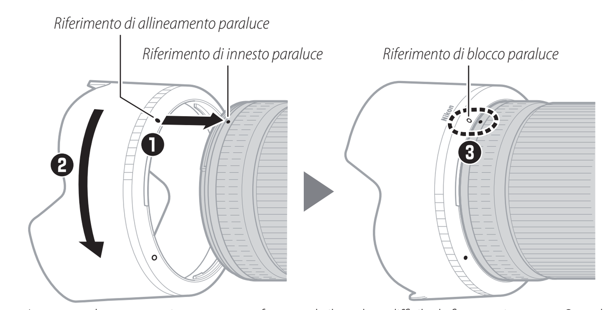

- Impugnare la parte anteriore con troppa forza rende il paraluce difficile da fissare o rimuovere. Quando si ruota il paraluce, tenerlo in prossimità del riferimento di allineamento paraluce (●) sulla sua base.
- Il paraluce può essere invertito e innestato sull'obiettivo quando non è in uso.

Rimozione del paraluce
- Tenendo premuto il pulsante di sblocco paraluce (❶), ruotare il paraluce nella direzione indicata (❷) e rimuoverlo dall'obiettivo (❸).

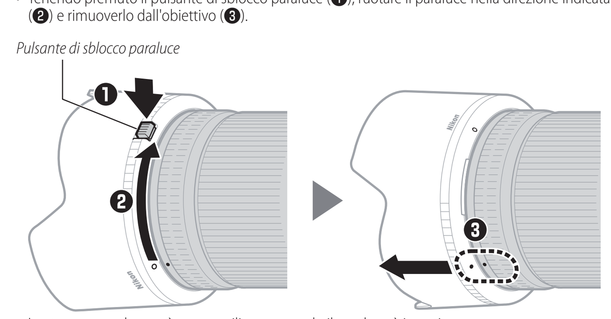

- La stessa procedura può essere utilizzata quando il paraluce è invertito.

Quando l'obiettivo è collegato

La posizione di messa a fuoco potrebbe cambiare se si spegne la fotocamera e quindi la si riaccende dopo la messa a fuoco. Se si è effettuata la messa a fuoco su una posizione preselezionata mentre si attendeva la comparsa del soggetto, si consiglia di non spegnere la fotocamera finché l'immagine non è stata scattata.

Fotocamere con illuminatori ausiliari AF

L'obiettivo o il paraluce potrebbero bloccare la luce emessa dall'illuminatore ausiliario AF della fotocamera.
- Per informazioni sull'utilizzo dell'obiettivo con fotocamere provviste di illuminatori AF incorporati, visitare il sito riportato di seguito.
https://downloadcenter.nikonimglib.com/

Utilizzo dell'obiettivo su fotocamere con un flash incorporato

Ombre saranno visibili nelle foto dove la luce proveniente dal flash incorporato è oscurata dall'obiettivo o dal paraluce. Rimuovere il paraluce prima della ripresa. Si noti, tuttavia, che, in base alla lunghezza focale dell'obiettivo e alla distanza dal soggetto, potrebbero apparire ombre anche se il paraluce viene rimosso.
- Ombre saranno visibili nelle foto scattate quando questo obiettivo è innestato su una Z 50.
- Per informazioni aggiornate sulle lunghezze focali e sulle distanze dal soggetto alle quali le ombre non saranno presenti nelle foto scattate con un flash incorporato, visitare il sito riportato di seguito.
https://downloadcenter.nikonimglib.com/

Precauzioni per l'uso

- Non afferrare o tenere l'obiettivo o la fotocamera solo utilizzando i tappi dell'obiettivo o il paraluce.
- Mantenere puliti i contatti CPU.
- Nel caso in cui la guarnizione in gomma di innesto obiettivo sia danneggiata, interrompere immediatamente l'utilizzo e portare l'obiettivo ad un centro assistenza autorizzato Nikon per la riparazione.
- Riposizionare i tappi per obiettivo quando l'obiettivo non è in uso.
- Non lasciare l'obiettivo in luoghi umidi o in luoghi in cui potrebbe essere esposto all'umidità. Un meccanismo interno arrugginito può causare danni irreparabili.
- Non lasciare l'obiettivo vicino a fiamme libere o in altri luoghi estremamente caldi. Il calore estremo potrebbe danneggiare o deformare la superficie in plastica rinforzata.
- Rapidi cambiamenti di temperatura potrebbero provocare una dannosa condensa all'interno e all'esterno dell'obiettivo. Prima di portare l'obiettivo da un ambiente caldo a uno freddo o viceversa, posizionarlo in una borsa o una custodia di plastica per rallentare la variazione di temperatura.
- Si consiglia di posizionare l'obiettivo nella sua custodia per proteggerlo da graffi durante il trasporto.

Cura dell'obiettivo

- La rimozione della polvere è di solito sufficiente per pulire le superfici in vetro dell'obiettivo.
- Macchie, impronte digitali e altre macchie oleose possono essere rimosse dalla superficie dell'obiettivo con un panno di cotone pulito e morbido o con una velina per la pulizia dell'obiettivo di terze parti leggermente inumiditi con una piccola quantità di etanolo o detergente per obiettivo. Pulire delicatamente dal centro verso l'esterno con un movimento circolare, assicurandosi di non lasciare effetto smear e di non toccare l'obiettivo con le dita.
- Per la pulizia dell'obiettivo non usare mai solventi organici, come solventi per vernici o benzene.
- I filtri neutri (NC) (disponibili separatamente) e simili possono essere usati per proteggere l'elemento frontale dell'obiettivo.
- Non conservare con palline di naftalina o canfora o in luoghi esposti alla luce diretta del sole. Se l'obiettivo non verrà usato per un periodo di tempo prolungato, conservarlo in un luogo fresco e asciutto per evitare muffa e ruggine.

Accessori

Accessori in dotazione

- Tappo per obiettivo LC-82B (tappo anteriore)
- Tappo per obiettivo LF-N1 (copriobiettivo posteriore)
- Paraluce HB-94
- Custodia per obiettivi CL-C2

Uso della custodia per obiettivi
- La custodia è progettata per proteggere l'obiettivo dai graffi, non da cadute o altri shock fisici.
- La custodia non è resistente all'acqua.
- Il materiale utilizzato nella custodia potrebbe sbiadire, scolorire, allungarsi, restringersi o cambiare colore quando viene strofinato o bagnato.
- Eliminare la polvere con una spazzola morbida.
- Acqua e macchie possono essere rimosse dalla superficie con un panno morbido e asciutto. Non utilizzare alcool, benzene, diluenti o altre sostanze chimiche volatili.
- Non conservare in luoghi esposti alla luce diretta del sole o ad alte temperature o umidità.
- Non utilizzare la custodia per pulire il monitor o gli elementi dell'obiettivo.
- Fare attenzione che l'obiettivo non cada dalla custodia durante il trasporto.

Materiale: poliestere

Accessori compatibili

Filtri a vite da 82 mm

Filtri
- Utilizzare solo un filtro alla volta.
- Rimuovere il paraluce prima di collegare i filtri o di ruotare i filtri polarizzanti circolari.

Specifiche

Innesto	Baionetta Z-mount Nikon
Lunghezza focale	50 mm
Apertura massima	f/1.2
Costruzione obiettivo	17 elementi in 15 gruppi (inclusi 2 elementi ED, 3 elementi asferici ed elementi con trattamento Nano Crystal e trattamento ARNEO)
Angolo di campo	• Formato FX: 47° • Formato DX: 31° 30′
Sistema di messa a fuoco	Sistema di messa a fuoco interna
Distanza minima di messa a fuoco	0,45 m dal piano focale
Massimo rapporto di riproduzione	0,15×
Lamelle del diaframma	9 (apertura del diaframma arrotondata)
Gamma del diaframma	f/1.2 – 16
Dimensione attacco filtro	82 mm (P = 0,75 mm)
Dimensioni	Diametro massimo di circa 89,5 mm × 150 mm (distanza all'estremità dell'obiettivo dalla flangia di innesto obiettivo della fotocamera)
Peso	Circa 1090 g

Nikon si riserva il diritto di modificare l'aspetto, le specifiche e le prestazioni di questo prodotto in qualsiasi momento e senza preavviso.

Es Manual del usuario

Antes de utilizar este producto, lea atentamente estas instrucciones. También tendrá que consultar el manual de la cámara.
- Este objetivo ha sido diseñado exclusivamente para su uso con cámaras mirrorless con montura Z de Nikon.
- Actualice el firmware de la cámara a la versión más reciente. Con las versiones anteriores, es posible que la cámara no detecte correctamente el objetivo y que algunas funciones no estén disponibles. La versión más reciente del firmware de la cámara se puede descargar desde el Centro de descargas de Nikon en la siguiente URL.
https://downloadcenter.nikonimglib.com/

Por su seguridad

Para evitar daños materiales, sufrir lesiones o lesionar a terceros, lea completamente "Por su seguridad" antes de usar este producto.

Guarde estas instrucciones de seguridad en un lugar en el que todos los que usen el producto puedan leerlas.

⚠ **ADVERTENCIA:** No respetar las precauciones marcadas con este icono puede causar lesiones graves o mortales.

⚠ **PRECAUCIÓN:** No respetar las precauciones marcadas con este icono puede causar lesiones o daños materiales.

⚠ ADVERTENCIA

- **No desmonte ni modifique este producto.**
No toque las piezas internas que puedan quedar expuestas como resultado de una caída u otro accidente.
No respetar estas precauciones puede causar descargas eléctricas u otras lesiones.
- **Si nota anomalías en el producto, como por ejemplo la emisión de humo, calor u olores inusuales, desconecte inmediatamente la fuente de alimentación de la cámara.**
Continuar usando el producto podría causar incendios, quemaduras u otras lesiones.
- **Mantener seco.**
No manipular con las manos mojadas.
No respetar estas precauciones puede causar incendios o descargas eléctricas.
- **No use este producto en presencia de polvo o gas inflamable, como por ejemplo propano, gasolina o aerosoles.**
No respetar esta precaución puede causar explosiones o incendios.
- **No mire directamente al sol o a otra fuente de luz brillante a través del objetivo.**
No respetar esta precaución puede causar discapacidad visual.
- **Mantenga este producto alejado de los niños.**
No respetar esta precaución puede causar lesiones o funcionamientos incorrectos del producto. Además, tenga en cuenta que las piezas pequeñas pueden presentar riesgos de asfixia. Si un niño ingiere cualquier pieza de este producto, solicite asistencia médica inmediatamente.
- **No manipular con las manos descubiertas en zonas expuestas a temperaturas extremadamente altas o bajas.**
No respetar esta precaución puede causar quemaduras o congelación.

⚠ PRECAUCIÓN

- **No deje el objetivo apuntando hacia el sol ni hacia otras fuentes de luz intensa.**
La luz enfocada a través del objetivo puede causar incendios o dañar las piezas internas del producto. Al disparar en condiciones de contraluz, mantenga el sol alejado del encuadre. La luz del sol enfocada en la cámara cuando el sol está cerca del encuadre puede causar un incendio.
- **No deje el producto en zonas expuestas a temperaturas extremadamente altas durante largos períodos, como por ejemplo, en el interior de un vehículo cerrado o en contacto directo con la luz del sol.**
No respetar esta precaución puede causar incendios o funcionamientos incorrectos del producto.
- **No transporte cámaras u objetivos con trípodes o accesorios similares instalados.**
No respetar esta precaución puede causar lesiones o funcionamientos incorrectos del producto.

Avisos para los clientes en Europa

Este símbolo indica que los equipos eléctricos y electrónicos deben ser desechados por separado.

Las advertencias siguientes rigen únicamente para usuarios de países europeos:
- Este producto está diseñado para ser desechado por separado en un punto de recogida de residuos adecuado. No lo tire con la basura doméstica.
- La recogida y el reciclaje por separado ayudan a conservar los recursos naturales y previenen las consecuencias dañinas que una eliminación incorrecta podría ocasionar para la salud humana y el medioambiente.
- Para obtener más información, puede ponerse en contacto con el vendedor o con las autoridades locales encargadas de la gestión de residuos.

Uso del objetivo

Partes del objetivo: Nombres y funciones

Consulte el diagrama que aparece en el margen izquierdo de esta página.

① Marca de montaje del parasol	Utilizar al instalar el parasol.	Consulte D
② Empuñadura de goma	—	—
③ Anillo de enfoque	Utilizar para el enfoque manual. • Al enfocar con el autofoco, podrá ajustar el enfoque manualmente girando el anillo mientras pulsa el disparador hasta la mitad; después de enfocar, pulse el disparador hasta el fondo para disparar.	—
④ Panel de información del objetivo	Visualice la distancia de enfoque, la profundidad del campo, así como otro tipo de información.	Consulte B, C
⑤ Anillo de control	Gire para ajustar una configuración tal como [Diafragmas] o [Compensación exposición] asignada usando la cámara. Para obtener más información, consulte la descripción de [Asignación control personalizado], [Controles personalizados] o [Controles pers. (disparo)] en el manual de la cámara.	—
⑥ Marca de montaje del objetivo	Utilizar al montar el objetivo en la cámara.	Consulte A
⑦ Junta de goma de montaje del objetivo	—	—
⑧ Contactos de CPU	Se utiliza para transferir datos a y desde la cámara.	—
⑨ Botón **L-Fn**	Pulse para ejecutar una función asignada utilizando la cámara. Para obtener más información, consulte la descripción de [Asignación control personalizado], [Controles personalizados] o [Controles pers. (disparo)] en el manual de la cámara.	—
⑩ Botón de visualización	Guarde la configuración o seleccione la información que aparecerá en el panel de información del objetivo.	Consulte B, C
⑪ Interruptor de modo de enfoque 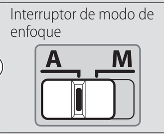	Seleccione un modo de enfoque. • **A**: Autofoco • **M**: Enfoque manual Tenga en cuenta que, independientemente de la opción seleccionada, el enfoque debe ajustarse manualmente al seleccionar el modo de enfoque manual usando los controles de la cámara.	—
⑫ Parasol de objetivo	Los parasoles bloquean la luz directa que de otro modo causaría destellos o efecto fantasma. También sirven para proteger el objetivo.	Consulte D
⑬ Marca de bloqueo del parasol	Utilizar al instalar el parasol.	
⑭ Marca de alineación del parasol		
⑮ Botón de bloqueo del parasol	Utilizar al extraer el parasol.	
⑯ Tapa del objetivo (tapa frontal)	—	—
⑰ Tapa del objetivo (tapa posterior)	—	—

A Instalación y desinstalación

Instalación del objetivo

1. Apague la cámara, retire la tapa del cuerpo y extraiga la tapa trasera del objetivo.
2. Coloque el objetivo en el cuerpo de la cámara, manteniendo la marca de montaje del objetivo alineada con la marca de montaje del cuerpo de la cámara y, a continuación, gire el objetivo en sentido antihorario hasta que haga clic en su lugar.

Desinstalación del objetivo

1. Apague la cámara.
2. Mantenga pulsado el botón de liberación del objetivo mientras gira el objetivo en sentido horario.

B El panel de información del objetivo

El panel de información del objetivo se ilumina al instalar un objetivo en la cámara y si la cámara está encendida.
- *Pulse el botón de visualización del objetivo para alternar la visualización tal y como se muestra:*

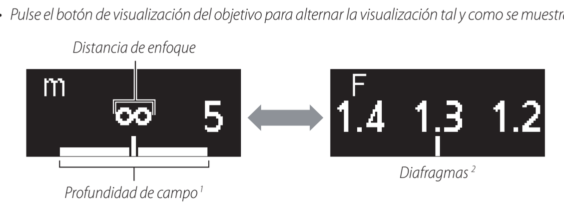

1 La profundidad de campo se muestra cuando la cámara está en el modo **A** o **M**.

2 Diafragmas se visualiza solamente cuando la cámara se encuentra en el modo **A** o **M**. La visualización para el resto de modos se indica en la ilustración.

- El modo de enfoque (**AF** o **MF**) es visualizado brevemente al realizar la selección usando el interruptor de modo de enfoque.
- El panel se apaga automáticamente cuando expire el temporizador de espera de la cámara o si no usa el objetivo durante aproximadamente 10 segundos. Pulse el botón de visualización para reactivar la pantalla.

El panel de información del objetivo
La distancia de enfoque, la profundidad del campo, así como otro tipo de información visualizada en el panel de información del objetivo son solo referencias.

Bokeh irregular
Con velocidades de obturación rápidas y/o diafragmas grandes, es posible que note irregularidades en la forma del bokeh. El efecto puede mitigarse eligiendo velocidades de obturación más lentas y/o números f más altos.

C Opciones del panel

Siga los pasos indicados a continuación para seleccionar las unidades correspondientes a la distancia de enfoque en metros (**m**) o pies (**ft**), o para ajustar el brillo del panel de información del objetivo.

1. Mantenga pulsado el botón de visualización para ver los ajustes.
   - Se visualizarán las opciones de selección de la unidad o el brillo. El elemento actualmente seleccionado parpadea.
   - Pulse el botón de visualización para alternar entre las pantallas.

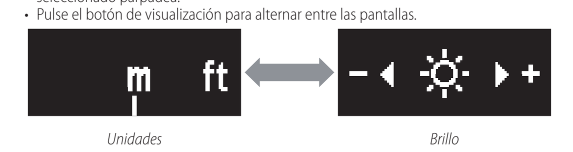

2. Seleccione un ajuste usando el anillo de control del objetivo.

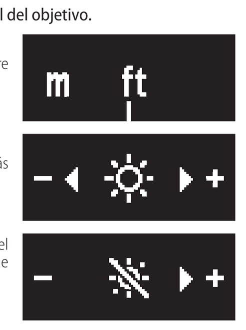

Unidades
- Gire el anillo de control para seleccionar entre metros (**m**) o pies (**ft**).

Brillo
- Gire el anillo de control en la dirección "+" (más brillante) o "–" (más oscuro).
- Seleccione entre 6 niveles de brillo.

- Para desactivar la pantalla de información del objetivo, gire el anillo en la dirección "–" hasta que el icono ☼ cambie a ⋇.

- Pulse el botón de visualización para guardar los cambios y alternar la pantalla.
- Si no realiza ninguna operación usando los controles del objetivo durante aproximadamente 5 segundos, las opciones del panel desaparecen de la pantalla. Los cambios se perderán.

3. Mantenga pulsado el botón de visualización para volver a la pantalla de información del objetivo.
   - Seleccionar ⋇ para el brillo apaga el panel de información del objetivo. Para volver a encender la pantalla, mantenga pulsado el botón de visualización.

D Instalación y extracción del parasol

Instalación del parasol
- Alinee la marca de montaje del parasol con la marca de alineación del parasol (❶) y, a continuación, gire el parasol (❷) hasta que la marca de montaje quede alineada con la marca de bloqueo del parasol (❸).

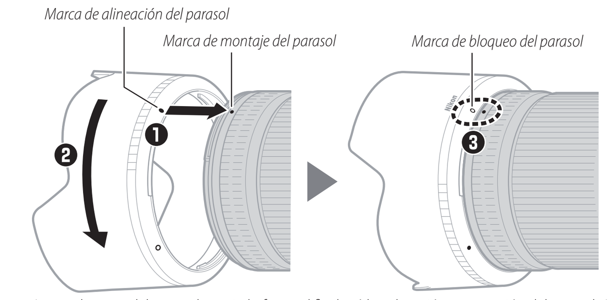

- Agarrar la parte delantera demasiado fuerte dificultará la colocación o extracción del parasol. Al girar el parasol, sosténgalo cerca de la marca de alineación del parasol (●) en su base.
- El parasol se puede invertir y montar en el objetivo cuando no esté en uso.

Extracción del parasol
- Manteniendo pulsado el botón de bloqueo del parasol (❶), gire el parasol en la dirección indicada (❷) y extráigalo del objetivo (❸).

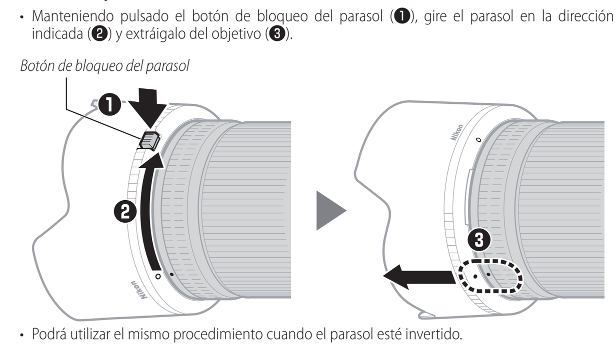

- Podrá utilizar el mismo procedimiento cuando el parasol esté invertido.

Cuando el objetivo está instalado

La posición del enfoque podría cambiar si apaga la cámara y luego vuelve a encenderla después de enfocar. Si ha enfocado sobre una ubicación preseleccionada mientras espera que su sujeto aparezca, se recomienda no apagar la cámara hasta capturar la imagen.

Cámaras con luces de ayuda de AF

El objetivo o el parasol podrían bloquear la iluminación de la luz de ayuda de AF de la cámara.
- Para obtener la información más reciente sobre el uso del objetivo con cámaras con luces de ayuda de AF integradas, visite el siguiente sitio web.
https://downloadcenter.nikonimglib.com/

Uso del objetivo en cámaras con flash incorporado

Aparecerán sombras en las fotos en las que la luz proveniente del flash incorporado sea oscurecida por el objetivo o el parasol. Retire el parasol antes de disparar. Sin embargo, tenga en cuenta que en función de la distancia focal del objetivo y de la distancia hasta el sujeto, es posible que aparezcan sombras incluso si se extrae el parasol del objetivo.
- Aparecerán sombras en las fotos realizadas al montar este objetivo en una cámara Z 50.
- Para obtener la información más reciente sobre las distancias focales y las distancias al sujeto en las que no aparecerán sombras en las fotos capturadas con un flash incorporado, visite el siguiente sitio web.
https://downloadcenter.nikonimglib.com/

Precauciones de uso

- No levante ni sujete el objetivo o la cámara usando solo las tapas del objetivo o el parasol.
- Mantenga los contactos de CPU limpios.
- Si se daña la junta de goma de montaje del objetivo, deje de usarlo inmediatamente y lleve el objetivo al servicio técnico autorizado de Nikon para repararlo.
- Vuelva a colocar las tapas del objetivo cuando no utilice el objetivo.
- No deje el objetivo en lugares con mucha humedad o en aquellos lugares en los que pueda estar expuesto a la humedad. El óxido en los mecanismos internos puede producir daños irreparables.
- No deje el objetivo junto a llamas o en un lugar extremadamente caliente. El calor extremo podría dañar o deformar el exterior del plástico reforzado.
- Los cambios rápidos de temperatura podrían provocar condensación dañina dentro y fuera del objetivo. Antes de transportar el objetivo de un ambiente frío a otro caliente o viceversa, colóquelo en una bolsa o estuche de plástico para atenuar el cambio de temperatura.
- Se recomienda colocar el objetivo en su funda para protegerlo de arañazos durante el transporte.

Cuidado del objetivo

- Retirar el polvo es, por norma general, suficiente para limpiar las superficies de cristal del objetivo.
- Las manchas grasientas, las huellas dactilares y otras manchas pueden eliminarse de la superficie del objetivo con un paño de algodón suave y limpio o con papel de para objetivos de terceros ligeramente humedecido con una pequeña cantidad de etanol o limpiador de objetivo. Limpie con cuidado desde el centro hacia el exterior con movimientos circulares, teniendo cuidado de no dejar manchas ni de tocar el objetivo con los dedos.
- Nunca use solventes orgánicos como el disolvente de pintura o benceno para limpiar el objetivo.
- Los filtros de color neutro (NC) (disponibles por separado) y similares pueden usarse para proteger el elemento del objetivo delantero.
- No guardar con bolas antipolilla de naftalina o de alcanfor o bajo la luz directa del sol. Si no va a utilizar el objetivo durante un período prolongado de tiempo, guárdelo en un lugar fresco y seco para evitar la formación de moho y corrosión.

Accesorios

Accesorios suministrados

- Tapa del objetivo LC-82B (tapa frontal)
- Tapa del objetivo LF-N1 (tapa posterior)
- Parasol HB-94
- Estuche para objetivo CL-C2

Uso del estuche para objetivo
- El estuche está diseñado para proteger el objetivo contra arañazos, no contra caídas u otros impactos físicos.
- El estuche no es resistente al agua.
- El material utilizado en el estuche puede desvanecerse, desteñir, estirar, encoger o cambiar de color al frotarlo o mojarlo.
- Limpie el polvo con un cepillo suave.
- El agua y las manchas pueden limpiarse de la superficie con un paño suave y seco. No utilice alcohol, benceno, diluyente ni ningún otro producto químico volátil.
- No lo guarde en lugares expuestos a la luz directa del sol o a altas temperaturas o humedad.
- No use el estuche para limpiar la pantalla o los elementos del objetivo.
- Preste atención para evitar que el objetivo se caiga del estuche durante el transporte.

Material: Poliéster

Accesorios compatibles

Filtros con rosca de 82 mm

Filtros
- Utilice únicamente un filtro cada vez.
- Retire el parasol antes de colocar filtros o de girar los filtros polarizadores circulares.

Especificaciones

Montura	Montura Z de Nikon
Distancia focal	50 mm
Diafragma máximo	f/1.2
Construcción de objetivo	17 elementos en 15 grupos (incluyendo 2 elementos ED, 3 elementos asféricos y elementos con revestimientos de ARNEO y nanocristal)
Ángulo de visión	• Formato FX: 47° • Formato DX: 31° 30′
Sistema de enfoque	Sistema de enfoque interno
Distancia de enfoque mínima	0,45 m (1,48 pies) desde el plano focal
Relación de reproducción máxima	0,15×
Cuchillas del diafragma	9 (apertura de diafragma redondeada)
Alcance de diafragma	f/1.2 – 16
Tamaño de accesorio del filtro	82 mm (P = 0,75 mm)
Dimensiones	Aprox. 89,5 mm/3,6 pulg. de diámetro máximo × 150 mm/6 pulg. (distancia hasta el extremo del objetivo desde la pletina de montaje del objetivo de la cámara)
Peso	Aprox. 1090 g (2 lb 6,5 oz)

Nikon se reserva el derecho de cambiar el aspecto, las especificaciones y el rendimiento de este producto en cualquier momento y sin previo aviso.

Pt Manual do Utilizador

Antes de utilizar este produto, por favor leia com atenção estas instruções. Também terá de consultar o manual da câmara.
- Esta objetiva destina-se exclusivamente a ser utilizada com câmaras sem espelho de encaixe Z da Nikon.
- Atualize o firmware da câmara para a versão mais recente. Com as versões anteriores, a câmara pode não ser capaz de detetar corretamente a objetiva e algumas funcionalidades podem não estar disponíveis. A versão do firmware da câmara mais recente pode ser transferida do Centro de Transferências da Nikon no URL abaixo.
https://downloadcenter.nikonimglib.com/

Para Sua Segurança

Para evitar danos a propriedade ou danos a si ou outros, leia integralmente "Para Sua Segurança" antes de utilizar este produto.

Mantenha estas instruções de segurança onde todos os que usam o produto as possam ler.

⚠ **AVISO:** A não observância das precauções marcadas com este ícone pode resultar em morte ou lesões graves.

⚠ **ATENÇÃO:** A não observância das precauções marcadas com este ícone pode resultar em lesões ou danos a propriedade.

⚠ AVISO

- **Não desmontar nem modificar este produto.**
Não toque nas peças internas que fiquem expostas como resultado de queda ou outro acidente.
A não observância destas precauções pode resultar em choque elétrico ou outras lesões.
- **Se notar quaisquer anomalias, tais como produção de fumo, calor ou cheiros incomuns, desconectar imediatamente a fonte de alimentação câmara.**
A operação continuada pode resultar em incêndio, queimaduras ou outras lesões.
- **Manter seco.**
Não manuseie com as mãos molhadas.
A não observância destas precauções pode resultar em incêndio ou choque elétrico.
- **Não utilizar este produto na presença de pó ou gás inflamável como propano, gasolina ou aerossóis.**
A não observância desta precaução pode resultar em explosão ou incêndio.
- **Não olhar diretamente para o sol ou outra fonte de iluminação forte através da objetiva.**
A não observância desta precaução pode resultar em perda de visão.
- **Manter este produto fora do alcance das crianças.**
A não observância desta precaução pode resultar em lesões ou avaria do produto. Para além disso, note que as peças pequenas constituem um risco de asfixia. Se uma criança engolir qualquer peça deste produto, procure imediatamente cuidados médicos.
- **Não manusear com as mãos desprotegidas em locais expostos a temperaturas extremamente altas ou baixas.**
A não observância desta precaução pode resultar em queimaduras ou frieiras.

⚠ ATENÇÃO

- **Não deixar a objetiva apontada para o sol ou outras fontes de iluminação fortes.**
A luz focada pela objetiva pode causar fogo ou danos às peças internas do produto. Ao fotografar motivos em contraluz, mantenha o sol bem fora do enquadramento. A luz solar focada dentro da câmara quando o sol está perto do enquadramento pode causar um incêndio.
- **Não deixar o produto onde este será exposto a temperaturas extremamente altas por um longo período de tempo tal como num automóvel fechado ou sob luz solar direta.**
A não observância desta precaução pode resultar em incêndio ou avaria do produto.
- **Não transportar câmaras nem lentes com tripés ou acessórios semelhantes montados.**
A não observância desta precaução pode resultar em lesões ou avaria do produto.

Avisos para os clientes na Europa

Este símbolo indica que os equipamentos elétricos e eletrónicos devem ser recolhidos separadamente.

O seguinte aplica-se apenas aos utilizadores em países europeus:
- Este produto é indicado para recolha separada num ponto de recolha apropriado. Não descarte como lixo doméstico.
- A recolha separada e a reciclagem ajudam a conservar recursos naturais e a evitar consequências negativas para a saúde humana e para o ambiente que podem resultar do descarte inadequado.
- Para mais informações, contacte o revendedor ou as autoridades locais responsáveis pela gestão de resíduos.

Usar a Objetiva

Peças da Objetiva: Nomes e Funções

Consulte o diagrama na extremidade esquerda desta folha.

① Marca de montagem do para-sol da objetiva	Utilize quando montar o para-sol da objetiva.	Consultar D
② Punho de borracha	—	—
③ Anel de focagem	Use para focagem manual. • Quando focar utilizando a focagem automática, pode ajustar a focagem manualmente rodando o anel de focagem enquanto o botão de disparo do obturador for ligeiramente premido; após focar, prima completamente o botão de disparo do obturador até ao fim para disparar.	—
④ Painel de informações na objetiva	Visualize a distância de focagem, profundidade de campo e outras informações.	Consultar B, C
⑤ Anel de controlo	Rode para ajustar uma definição como [Abertura] ou [Compensação de exposição] atribuída usando a câmara. Para obter mais informações, consulte a descrição de [Atrib. de controlo personaliz.], [Controlos personalizados] ou [Contr. personalizs. (disparo)] no manual da câmara.	—
⑥ Marca de montagem da objetiva	Utilize quando montar a objetiva na câmara.	Consultar A
⑦ Junta de borracha da montagem da objetiva	—	—
⑧ Contactos CPU	Utilizado para transferir dados para e da câmara.	—
⑨ Botão **L-Fn**	Prima para executar uma função atribuída usando a câmara. Para obter mais informações, consulte a descrição de [Atrib. de controlo personaliz.], [Controlos personalizados] ou [Contr. personalizs. (disparo)] no manual da câmara.	—
⑩ Botão de visualização	Guarde definições ou escolha a informação apresentada no painel de informações na objetiva.	Consultar B, C
⑪ Comutador de modo de focagem 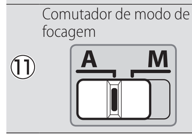	Escolha um modo de focagem. • **A**: Focagem automática • **M**: Focagem manual Note que, independentemente da definição escolhida, a focagem tem de ser ajustada manualmente quando o modo de focagem manual está selecionado utilizando os controlos da câmara.	—
⑫ Para-sol da objetiva	Os para-sóis da objetiva bloqueiam a luz dispersa que causaria de outro modo reflexo ou efeito fantasma. Estes servem também para proteger a objetiva.	Consultar D
⑬ Marca de bloqueio do para-sol da objetiva	Utilize quando montar o para-sol da objetiva.	
⑭ Marca de alinhamento do para-sol da objetiva		
⑮ Botão de desbloqueio do para-sol da objetiva	Utilize ao remover o para-sol da objetiva.	
⑯ Tampa da objetiva (tampa frontal)	—	—
⑰ Tampa da objetiva (tampa traseira)	—	—

A Montagem e Remoção

Montar a Objetiva

1. Desligue a câmara, remova a tampa do corpo e retire a tampa da objetiva traseira.
2. Posicione a objetiva no corpo da câmara, mantendo a marca de montagem da objetiva alinhada com a marca de montagem do corpo da câmara e, em seguida, rode a objetiva no sentido contrário ao dos ponteiros do relógio até que se encaixe no lugar.

Remover a Objetiva

1. Desligue a câmara.
2. Prima continuamente o botão de disparo da objetiva enquanto roda a objetiva no sentido dos ponteiros do relógio.

B O Painel de Informações na Objetiva

O painel de informações na objetiva acende-se quando a objetiva está montada na câmara e a câmara está ligada.
- Prima o botão de visualização da objetiva para alternar a exibição como mostrado:

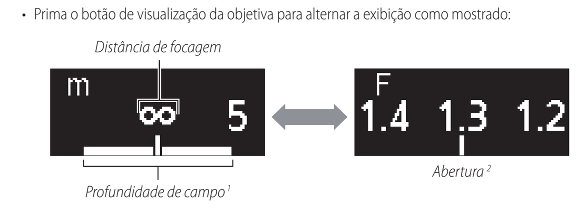

1 A profundidade de campo é apresentada quando a câmara está no modo **A** ou **M**.

2 A abertura é apresentada apenas quando a câmara está no modo **A** ou **M**. O ecrã para outros modos é mostrado na ilustração.

- O modo de focagem (**AF** ou **MF**) é exibido durante breves momentos quando escolhido utilizando o comutador do modo de focagem.
- O painel desliga-se automaticamente quando o temporizador de espera da câmara expira ou se não forem executadas operações na objetiva durante cerca de 10 segundos. Prima o botão de visualização para reativar o ecrã.

O Painel de Informações na Objetiva
A distância de focagem, profundidade de campo e qualquer outra informação visualizada no painel de informações na objetiva são apenas aproximações.

Bokeh Irregular
A velocidades rápidas do obturador e/ou aberturas amplas, poderá notar irregularidades na forma como o bokeh é formado. O efeito pode ser atenuado escolhendo velocidades do obturador mais lentas e/ou números f mais altos.

C Opções do Painel

Siga os passos abaixo para escolher as unidades de distância de focagem entre metros (**m**) ou pés (**ft**) ou ajuste a luminosidade do painel de informações na objetiva.

1. Prima e segure o botão de visualização para visualizar as definições.
   - São exibidas as opções de seleção de unidades ou luminosidade. O item atualmente selecionado pisca.
   - Prima o botão de visualização para comutar entre ecrãs.

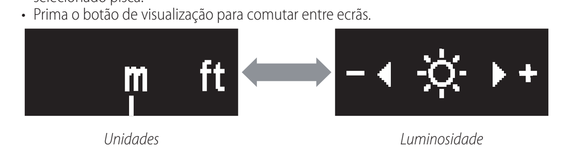

2. Escolha uma definição utilizando o anel de controlo da objetiva.

Unidades
- Rode o anel de controlo para escolher entre metros (**m**) ou pés (**ft**).

Luminosidade
- Rode o anel de controlo na direção "+" (mais claro) ou "–" (mais escuro).
- Escolha entre 6 níveis de luminosidade.

- Para desligar o painel de informações na objetiva, rode o anel na direção "–" até que o ícone ☼ mude para ⋇.

- Prima o botão de visualização para guardar as alterações e comutar o ecrã.
- Se não forem efetuadas operações utilizando os controlos da objetiva durante cerca de 5 segundos, o painel de opções deixará de ser apresentado no ecrã. Todas as alterações serão perdidas.

3. Pressione e segure o botão de visualização para voltar ao ecrã de informações da objetiva.
   - Escolher ⋇ para a luminosidade desliga o painel de informações na objetiva. Para voltar a ligar o ecrã, prima e mantenha premido o botão de visualização.

D Montar e Remover o Para-sol da Objetiva

Montar o Para-sol da Objetiva
- Alinhe a marca de montagem do para-sol da objetiva com a marca de alinhamento do para-sol da objetiva (❶) e depois rode o para-sol da objetiva (❷) até que a marca de encaixe fique alinhada com a marca de bloqueio do para-sol da objetiva (❸).

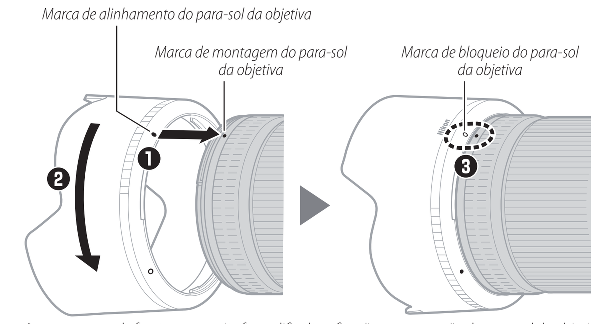

- Agarrar a parte da frente com muita força dificulta a fixação ou a remoção do para-sol da objetiva. Ao rodar o para-sol, segure-o perto da marca de alinhamento do para-sol da objetiva (●) na sua base.
- O para-sol da objetiva pode ser revertido e encaixado na objetiva quando não estiver em uso.

Remover o Para-sol da Objetiva
- Mantendo o botão de desbloqueio do para-sol da objetiva premido (❶), rode o para-sol da objetiva na direção indicada (❷) e remova-o da objetiva (❸).

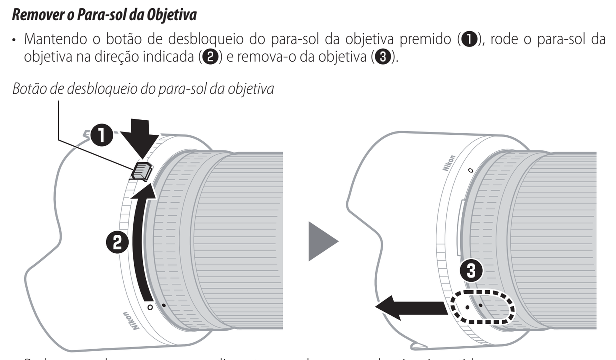

- Pode ser usado o mesmo procedimento quando o para-sol estiver invertido.

Quando a Objetiva Estiver Montada

A posição de focagem pode alterar-se se desligar a câmara e depois a ligar novamente após focar. Se tiver focado numa localização pré-selecionada enquanto espera que o seu motivo apareça, recomendamos que não desligue a câmara até que a fotografia seja tirada.

Câmaras com Iluminadores Auxiliares de AF

A objetiva ou o para-sol da objetiva pode bloquear a luz do iluminador auxiliar de AF da câmara.
- Para obter as informações mais recentes sobre a utilização da objetiva com câmaras que possuam iluminadores auxiliares de AF incorporados, visite o site abaixo.
https://downloadcenter.nikonimglib.com/

Usar a Objetiva em Câmaras com Flash Incorporado

As sombras serão visíveis nas fotografias em que a luz do flash incorporado é obscurecida pela objetiva ou pelo para-sol da objetiva. Retire o para-sol da objetiva antes de disparar. Contudo, tenha em atenção que, consoante a distância focal da objetiva e a distância até ao motivo, podem aparecer sombras, mesmo quando o para-sol da objetiva está removido.
- As sombras serão visíveis nas fotografias tiradas quando esta objetiva estiver montada numa Z 50.
- Para obter as informações mais recentes sobre distâncias focais e distâncias ao motivo nas quais as sombras não aparecerão nas fotografias tiradas com flash incorporado, visite o site abaixo.
https://downloadcenter.nikonimglib.com/

Precauções de Utilização

- Não levante nem segure a objetiva ou a câmara utilizando apenas o para-sol da objetiva ou as tampas da objetiva.
- Mantenha os contactos CPU limpos.
- Se a junta de borracha da montagem da objetiva ficar danificada, cesse a utilização imediatamente e leve a objetiva a um centro de assistência autorizado da Nikon para reparação.
- Volte a colocar a tampa da objetiva quando a objetiva não estiver a ser utilizada.
- Não deixe a objetiva em locais húmidos ou em locais onde possa estar exposta a humidade. A ferrugem do mecanismo interno pode causar danos irreparáveis.
- Não deixe a objetiva perto de chamas ou em outros locais extremamente quentes. O calor extremo pode danificar ou deformar o exterior de plástico reforçado.
- Mudanças bruscas de temperatura podem causar condensação que danifica o interior e o exterior da objetiva. Antes de levar a objetiva de um ambiente quente para o frio ou vice-versa, coloque-a num saco ou caixa de plástico para retardar a mudança de temperatura.
- Recomendamos que coloque a objetiva na sua bolsa de forma a protegê-la contra riscos durante o transporte.

Cuidados com a Objetiva

- Remover o pó é normalmente suficiente para limpar as superfícies de vidro da objetiva.
- Borrões, impressões digitais e outras manchas de gordura podem ser retirados da superfície da objetiva com um pano de algodão macio e limpo ou um pano de limpeza de objetivas de outros fornecedores ligeiramente humedecido com uma pequena quantidade de etanol ou líquido de limpeza de objetivas. Limpe suavemente a partir do centro para fora num movimento circular, tomando cuidado para não deixar manchas nem tocar na objetiva com os dedos.
- Nunca utilize solventes orgânicos como diluente ou benzeno para limpar as objetivas.
- Podem ser utilizados filtros de cor neutra (NC, Neutral Color) (disponíveis em separado) e semelhantes para proteger o elemento frontal da objetiva.
- Não guarde com bolas de naftalina ou cânfora, nem a exponha à luz solar direta. Se a objetiva não for utilizada durante um período prolongado, guarde-a num local fresco e seco para evitar bolor e ferrugem.

Acessórios

Acessórios Fornecidos

- Tampa da objetiva LC-82B (tampa frontal)
- Tampa da objetiva LF-N1 (tampa traseira)
- Para-sol da objetiva HB-94
- Bolsa para objetiva CL-C2

Utilizar a Bolsa Para Objetiva
- A bolsa foi concebida para proteger a objetiva de riscos, não de quedas ou outros choques físicos.
- A bolsa não é à prova de água.
- O material utilizado na bolsa pode ficar descolorado, tingir, expandir, encolher ou mudar de cor quando esfregado ou molhado.
- Remova o pó com uma escova suave.
- Água e manchas podem ser removidas da superfície com um pano macio e seco. Não utilize álcool, benzeno, diluente ou outros químicos voláteis.
- Não guarde em locais expostos à luz solar direta ou a temperaturas ou humidade elevadas.
- Não utilize a bolsa para limpar o monitor ou os elementos da objetiva.
- Tenha cuidado para que a objetiva não caia da bolsa durante o transporte.

Material: Poliéster

Acessórios Compatíveis

Filtros de rosca de 82 mm

Filtros
- Utilize apenas um filtro de cada vez.
- Retire o para-sol da objetiva antes de colocar filtros ou rodar filtros de polarização circular.

Especificações

Encaixe	Encaixe Z da Nikon
Distância focal	50 mm
Abertura máxima	f/1.2
Construção da objetiva	17 elementos em 15 grupos (incluindo 2 elementos ED, 3 elementos asféricos e elementos com revestimentos de Nano Cristal e ARNEO)
Ângulo de visão	• Formato FX: 47° • Formato DX: 31° 30′
Sistema de focagem	Sistema de focagem interna
Distância de focagem mínima	0,45 m a partir do plano focal
Razão de reprodução máxima	0,15×
Lâminas do diafragma	9 (abertura redonda do diafragma)
Alcance da abertura	f/1.2 – 16
Tamanho do filtro	82 mm (P = 0,75 mm)
Dimensões	Aprox. 89,5 mm de diâmetro máximo × 150 mm (distância até à extremidade da objetiva desde o rebordo de montagem da objetiva da câmara)
Peso	Aprox. 1090 g

A Nikon reserva-se o direito de alterar a aparência, especificações e desempenho deste produto a qualquer momento e sem aviso prévio.

© 2020 Nikon Corporation