Nikon

保留备用

NIKKOR

NIKKOR Z DX 18-140mm f/3.5-6.3 VR

参考指南

- 使用产品前请仔细阅读本使用说明。
- 为确保正确使用本产品，请务必阅读“安全须知”（第4页）。
- 请在阅读本使用说明之后妥善保存，以便随时查阅。
- 本使用说明内同时包含有附件的使用说明。

出版日期：2021年9月1日

NIKON CORPORATION
© 2021 Nikon Corporation

SB1I01(15)
7MMA7315-01 △

Sc

目录

简介 **3**

开始之前 3

安全须知 4

使用镜头 **7**

镜头部件：名称和功能 7

安装与取下 11

安装和取下另购的镜头遮光罩 14

减震（VR） 16

注意事项：拍摄照片 17

使用注意事项 18

镜头维护 19

技术注释 **20**

带 AF 辅助照明器的照相机 20

在配备内置闪光灯的照相机上使用镜头 21

配件 22

技术规格 23

声明 25

简介

开始之前

使用本产品前，请仔细阅读本使用说明。您还需查阅照相机随附的使用说明。

- 本镜头专供带有尼康 Z 卡口的微单数码相机使用。
- 请将照相机固件更新至最新版本。使用更早期版本时，照相机可能无法准确识别镜头且某些功能可能无法使用。照相机固件的最新版本可从尼康下载中心进行下载，尼康下载中心链接：
  https://downloadcenter.nikonimglib.com/

未经尼康公司书面授权，不允许以任何形式对此使用说明进行全部或部分转载（用于评价文章或评论中的简单引用除外）。

进口商：尼康映像仪器销售（中国）有限公司
（上海市蒙自路 757 号 12 楼 01-07 室 邮编：200023）
尼康客户支持中心服务热线：400-820-1665
（周一至周日 9：00 – 18：00，除夕下午休息）
尼康官方网站：https://www.nikon.com.cn/

安全须知

为预防对您或他人造成人身伤害或财产损失，请在使用前仔细阅读“安全须知”，并以正确的方法使用。

请在阅读本使用说明之后妥善保存，以便随时查阅。

⚠	**警告**	**表示“有可能造成人员死亡或负重伤的内容”。**
⚠	**注意**	**表示“有可能造成人员负轻伤或财产损失的内容”。**

本节使用以下图示和符号对必须遵守的内容作以分类。

🛇	**表示不允许进行的行为。**
🛇	**表示不得自行进行拆解、修理或改装的内容。**
🛇	**表示紧贴着人体或物体时不允许进行的行为。**
❗	**表示必须进行的行为。**

⚠ 警告	
	切勿自行拆解、修理或改装。 **当产品由于跌落等原因而破损使得内部外露时，切勿触碰外露部分。** 否则将导致触电或受伤。
	当发现产品变热、冒烟或发出焦味等异常时，请立刻切断照相机电源。 若放任不管，将导致起火或烫伤。
	切勿使产品被水淋湿。 **切勿用湿手触碰产品。** 否则将导致触电或起火。
	切勿在有可能起火、爆炸的场所使用。 若在有丙烷气、汽油、可燃性喷雾剂等易燃性气体、粉尘的场所使用产品，将导致爆炸或火灾。
	切勿透过镜头直接观看太阳或其他强光。 否则将导致失明或视觉损伤。
	切勿在婴幼儿伸手可及之处进行保管。 否则将导致故障或受伤。 若误吞细小部件，将会对身体造成伤害。万一意外吞入口中，请立即接受医生诊疗。
	在高温环境或低温环境中，切勿直接接触产品。 否则将可能导致烫伤、低温烫伤或冻伤。

注意	
	切勿将镜头对着太阳或激光等强光。 否则将有可能聚光，使内部零件破损或导致起火。进行背光拍摄时，请使太阳充分偏离视角。若仅使太阳稍微偏离视角，也可能导致起火。
	切勿放置于夏天封闭的车内或直射阳光下等高温环境中。 否则将导致故障或起火。
	切勿移动安装有照相机或镜头的三脚架。 否则将导致故障或受伤。

使用镜头

镜头部件：名称和功能

镜头部件如下图所示。

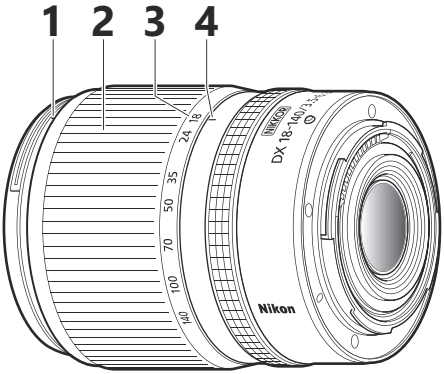

1 镜头遮光罩安装标记

安装镜头遮光罩时使用。

"安装和取下另购的镜头遮光罩"（第 14 页）

2 变焦环

旋转该环进行放大或缩小。

3 焦距刻度

用于在镜头放大或缩小时判断近似焦距。

4 焦距标记

用于在镜头放大或缩小时判断近似焦距。

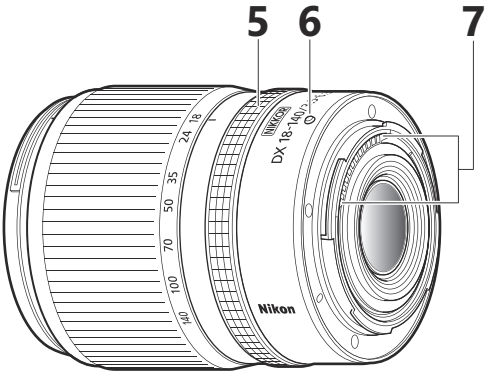

5 控制环

- **选择了自动对焦模式时**：
  旋转控制环可调整使用照相机指定的[**对焦（M/A）**]或[**光圈**]等设定。有关详细信息，请参阅照相机随附使用说明中[**自定义控制功能**]、[**自定义控制**]或[**自定义控制（拍摄）**]的相关说明。
- **选择了手动对焦模式时**：
  旋转控制环可进行对焦。

6 镜头安装标记

将镜头安装至照相机时使用。

"安装与取下"（第 11 页）

7 CPU 接点

用于将数据传送至照相机或从照相机中传送数据。

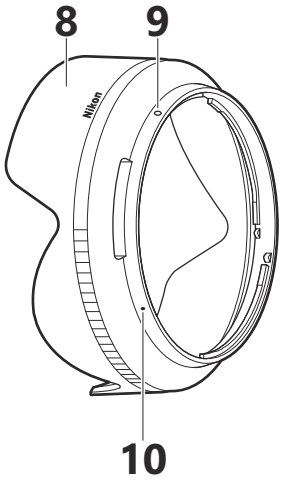

8 镜头遮光罩*

镜头遮光罩可阻挡可能导致杂光或鬼影的散射光线。镜头遮光罩还可用于保护镜头。

* *另购。*

"安装和取下另购的镜头遮光罩"（第 14 页）

9 镜头遮光罩锁定标记

安装镜头遮光罩时使用。

"安装和取下另购的镜头遮光罩"（第 14 页）

10 镜头遮光罩对齐标记

安装镜头遮光罩时使用。

"安装和取下另购的镜头遮光罩"（第 14 页）

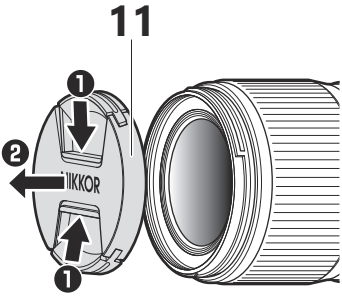

11 镜头盖（前盖）

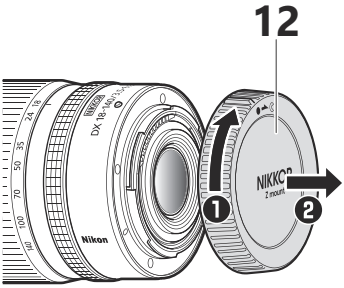

12 镜头盖（后盖）

- 镜头套装随附的镜头后盖可能与此图所示的有所不同，在此情形下，无需进行❶。

安装与取下

安装镜头

1. 关闭照相机，取下机身盖，然后取下镜头后盖。

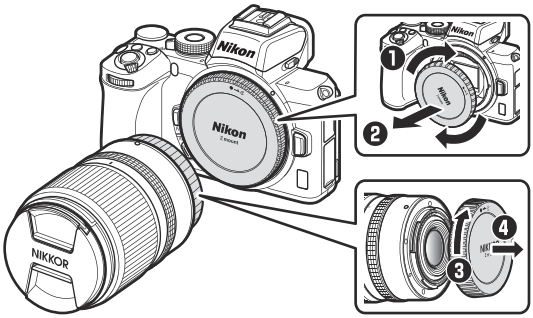

2. 将镜头上的安装标记与照相机机身上的安装标记对齐(❶)，同时将镜头置于照相机机身上，然后逆时针旋转镜头(❷)直至其卡入正确位置发出咔嗒声。

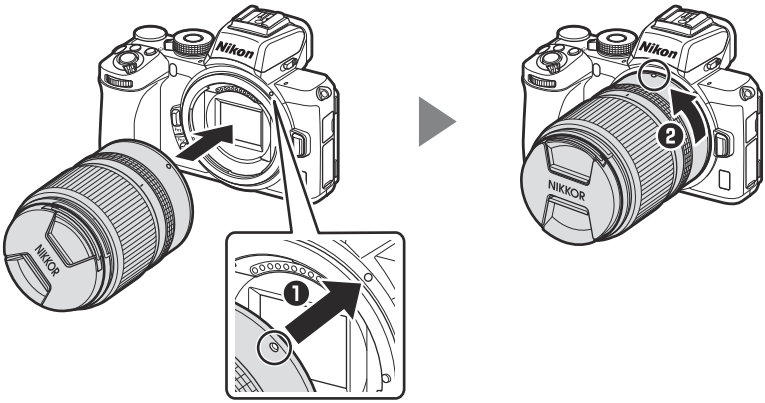

取下镜头

1. 关闭照相机。

2. 按住镜头释放按钮(❶)并同时顺时针旋转镜头(❷)。

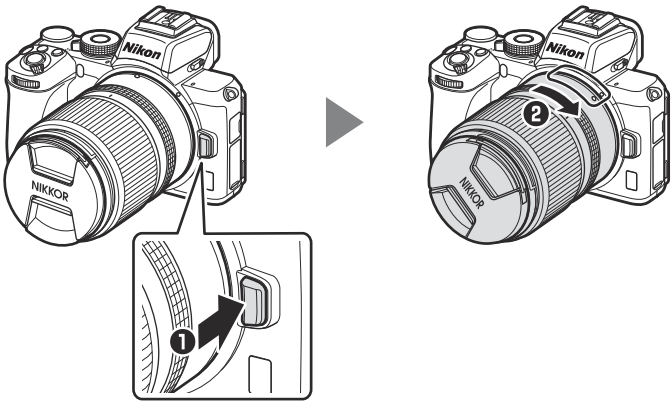

安装和取下另购的镜头遮光罩

- 将镜头遮光罩安装标记与镜头遮光罩对齐标记对齐（❶），然后旋转遮光罩（❷）直至安装标记与镜头遮光罩锁定标记对齐（❸）。

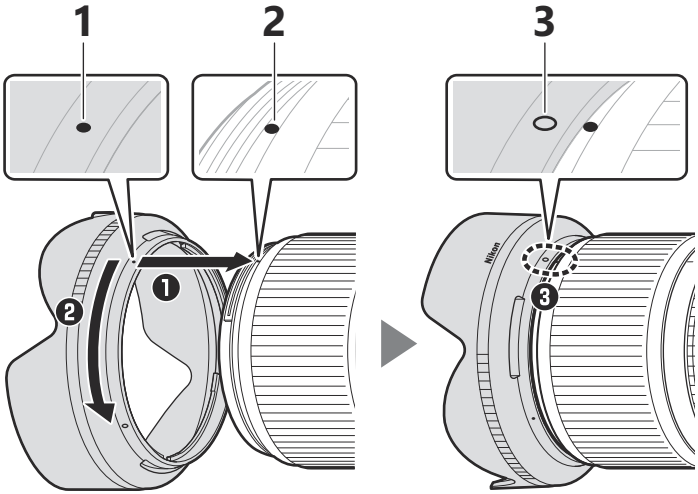

1 *镜头遮光罩对齐标记*
2 *镜头遮光罩安装标记*
3 *镜头遮光罩锁定标记*

- 将镜头遮光罩前部握得太紧会使其难以安装或取下。旋转镜头遮光罩时，请在镜头遮光罩对齐标记（●）附近将其握住。
- 若要取下镜头遮光罩，请以相反顺序执行以上步骤。
- 不使用时，可将镜头遮光罩反转并固定在镜头上。

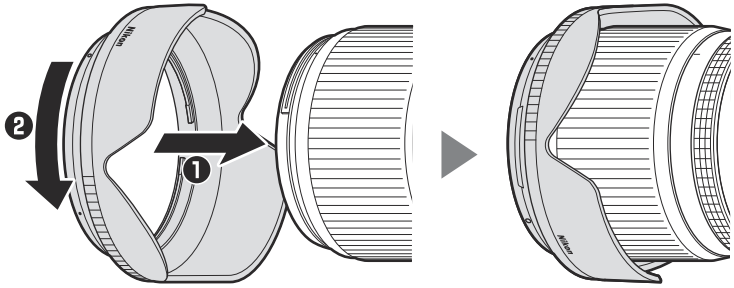

减震（VR）

本镜头支持减震。您可从照相机调整减震设定。有关详细信息，请参阅照相机随附的使用说明。

减震能使快门速度比一般情况时更慢，同时拓展可用快门速度的范围。

减震

- 由于减震系统的设计特性，镜头在摇动时将可能发出嘎嘎声。这并非故障。
- 当照相机安装于三脚架时，若要减少三脚架晃动造成的模糊，请将照相机上的减震选项选为[**Normal**]或[**Sport**]。但是请注意，根据三脚架类型和拍摄环境的不同，有时[**关闭**]可能是您的首选。
- 当照相机固定于单脚架时，推荐使用[**Normal**]或[**Sport**]。

注意事项：拍摄照片

- 当将镜头用于 FX 格式照相机时将有以下限制：
  - 照相机将使用 DX 格式影像区域，这会减少所录制的像素量和对焦点数量。
  - 无法使用设定菜单中的[**图像除尘参照图**]选项。
- 当镜头安装在 Z 6 上时，对于在视频拍摄菜单中将[**画面尺寸/帧频**]选为 1920×1080 120p、1920×1080 100p 或 1920×1080 慢动作所拍摄的视频，将采用以下画面尺寸和帧频进行录制：
  - 1920×1080；120p→1920×1080；60p
  - 1920×1080；100p→1920×1080；50p
  - 1920×1080；30p×4（慢动作）→1920×1080；30p
  - 1920×1080；25p×4（慢动作）→1920×1080；25p
  - 1920×1080；24p×5（慢动作）→1920×1080；24p

使用注意事项

- 拿起或持握镜头或照相机时，切勿仅持拿镜头盖或镜头遮光罩。
- 保持 CPU 接点清洁。
- 不使用镜头时，请盖上镜头盖。
- 切勿将镜头置于潮湿的地方或可能沾染湿气的场所。内部装置生锈将导致无法挽回的损坏。
- 切勿将镜头置于靠近明火的地方或其他过热的场所。极端高温可能会使镜头受损或变形。
- 携带镜头从温暖的环境带入寒冷的环境或从寒冷的环境带入温暖的环境之前，请将镜头置于包内或塑料袋中密封保管。镜头一旦适应了新的温度环境，您即可从密封包或塑料袋中将其取出。否则，可能导致镜头内外部结露以致损坏。
- 运输产品时，请在包装箱内装入足够多的缓冲材料，以减少（避免）由于冲击导致产品损坏。

镜头维护

- 通常，简单地进行除尘即可。
- 请使用吹气球去除灰尘和浮屑。污点、指纹和其他油渍可使用一块干净的软棉布进行清除；请以圆周运动方式从里向外进行清洁。
- 切勿使用涂料稀释剂或苯等有机溶剂清洁镜头。
- 中性色彩（NC）滤镜（另购）等可用于保护前部镜片。
- 切不可将镜头存放在直射阳光之下，也不可与石脑油或樟脑丸一起存放。若您将在较长时间内不使用镜头，请将其存放在阴凉干燥的地方以防止发霉和生锈。

技术注释

带 AF 辅助照明器的照相机

镜头或镜头遮光罩可能会遮挡来自照相机 AF 辅助照明器的光线。

- 有关在带有内置 AF 辅助照明器的照相机上使用镜头的信息，请访问以下网站。
  https://downloadcenter.nikonimglib.com/

在配备内置闪光灯的照相机上使用镜头

当内置闪光灯发出的光线被镜头或镜头遮光罩遮挡时，所拍照片中将会出现阴影。请在拍摄前取下镜头遮光罩。但是请注意，根据与拍摄对象之间距离的不同，以及使用变焦镜头时镜头焦距的不同，即使取下镜头遮光罩也可能出现阴影。

- 有关使用内置闪光灯所拍照片中不会出现阴影时的焦距和拍摄对象距离的信息，请访问以下网站。
  https://downloadcenter.nikonimglib.com/

配件

随附配件

- 镜头盖 LC-62B（前盖）
- 镜头盖 LF-N1（后盖）*

* *镜头套装可能会提供不同的后盖。*

其他兼容的配件

- 镜头遮光罩 HB-101
- 镜头包布 CL-C1
- 62mm 滤镜

滤镜

- 一次仅可使用一个滤镜。
- 安装滤镜前，请先取下镜头遮光罩。旋转圆形偏振滤镜之前，您也需先取下镜头遮光罩。

技术规格

卡口	尼康 Z 卡口
焦距	18–140mm
最大光圈	f/3.5–6.3
镜头结构	13 组 17 片（包括 2 枚 ED 镜片和 2 枚非球面镜片）
视角	76°–11°30′（DX 影像区域）
焦距刻度	以毫米为单位（18、24、35、50、70、100、140）
对焦系统	内部对焦系统
减震	使用音圈马达（VCM）的镜头位移
最近对焦距离（从焦平面开始测量）	• 18mm 变焦位置：约 0.2m • 24mm 变焦位置：约 0.22m • 35mm 变焦位置：约 0.25m • 50mm 变焦位置：约 0.3m • 70mm 变焦位置：约 0.36m • 100mm 变焦位置：约 0.4m • 140mm 变焦位置：约 0.4m
最大复制比率	约 0.33 倍
光圈叶片	7 片（圆形光圈孔）
光圈范围	• 18mm 变焦位置：f/3.5–22 • 140mm 变焦位置：f/6.3–40 * *最小光圈所显示的值可能根据照相机所选曝光增量的不同而异。*
滤镜附件尺寸	62mm（P=0.75mm）

尺寸（最大直径×从照相机镜头卡口边缘到镜头前端的距离）	约 73mm×90mm
重量	约 315g

尼康公司保留可随时更改本产品的外观、技术规格和性能的权利。

声明

产品中有害物质的名称及含量

标志	部件名称	有害物质					
		铅 (Pb)	汞 (Hg)	镉 (Cd)	六价铬 (Cr (VI))	多溴联苯 (PBB)	多溴二苯醚 (PBDE)
10	外壳	○	○	○	○	○	○
	机械元件	×	○	○	○	○	○
	光学元件	○	○	○	○	○	○
	电子元件	×	○	○	○	○	○

本表格依据 SJ/T11364 的规定编制。

○ : 表示该有害物质在该部件所有均质材料中的含量均在 GB/T26572 规定的限量要求以下。

× : 表示该有害物质至少在该部件的某一均质材料中的含量超出 GB/T26572 规定的限量要求。但是，以现有的技术条件要使照相机相关产品完全不含有上述有害物质极为困难，并且上述产品都包含在《关于电气电子设备中特定有害物质使用限制指令 2011/65/EU》的豁免范围之内。