Nikon

NIKKOR

NIKKOR Z 100-400mm f/4.5-5.6 VR S

参考指南

- 使用产品前请仔细阅读本使用说明。
- 为确保正确使用本产品，请务必阅读“安全须知”（第4页）。
- 请在阅读本使用说明之后妥善保存，以便随时查阅。

NIKON CORPORATION
© 2021 Nikon Corporation

SB1L01(15)
7MMA7615-01
Sc

目录

简介 **3**

开始之前 3

安全须知 4

使用镜头 **7**

镜头部件：名称和功能 7

安装与取下 19

镜头信息面板 22

面板选项 24

安装和取下镜头遮光罩 26

使用三脚架固定座 28

减震（VR） 31

使用注意事项 32

镜头维护 33

技术注释 **34**

带 AF 辅助照明器的照相机 34

在配备内置闪光灯的照相机上使用镜头 35

配件 36

技术规格 38

简介

开始之前

使用本产品前，请仔细阅读本使用说明。您还需查阅照相机随附的使用说明。

- 本镜头专供带有尼康 Z 卡口的微单数码相机使用。
- 请将照相机固件更新至最新版本。使用更早期版本时，照相机可能无法准确识别镜头且某些功能可能无法使用。照相机固件的最新版本可从尼康下载中心进行下载，尼康下载中心链接：
  https://downloadcenter.nikonimglib.com/

未经尼康公司书面授权，不允许以任何形式对此使用说明进行全部或部分转载（用于评价文章或评论中的简单引用除外）。

安全须知

为预防对您或他人造成人身伤害或财产损失，请在使用前仔细阅读“安全须知”，并以正确的方法使用。

请在阅读本使用说明之后妥善保存，以便随时查阅。

⚠	**警告**	**表示“有可能造成人员死亡或负重伤的内容”。**
⚠	**注意**	**表示“有可能造成人员负轻伤或财产损失的内容”。**

本节使用以下图示和符号对必须遵守的内容作以分类。

🛇	**表示不允许进行的行为。**
🛇	**表示不得自行进行拆解、修理或改装的内容。**
🛇	**表示紧贴着人体或物体时不允许进行的行为。**
❗	**表示必须进行的行为。**

⚠ 警告	
	切勿自行拆解、修理或改装。 **当产品由于跌落等原因而破损使得内部外露时，切勿触碰外露部分。** 否则将导致触电或受伤。
	当发现产品变热、冒烟或发出焦味等异常时，请立刻切断照相机电源。 若放任不管，将导致起火或烫伤。
	切勿使产品被水淋湿。 **切勿用湿手触碰产品。** 否则将导致触电或起火。
	切勿在有可能起火、爆炸的场所使用。 若在有丙烷气、汽油、可燃性喷雾剂等易燃性气体、粉尘的场所使用产品，将导致爆炸或火灾。
	切勿透过镜头直接观看太阳或其他强光。 否则将导致失明或视觉损伤。
	切勿在婴幼儿伸手可及之处进行保管。 否则将导致故障或受伤。 若误吞细小部件，将会对身体造成伤害。万一意外吞入口中，请立即接受医生诊疗。
	在高温环境或低温环境中，切勿直接接触产品。 否则将可能导致烫伤、低温烫伤或冻伤。

注意	
	切勿将镜头对着太阳或激光等强光。 否则将有可能聚光，使内部零件破损或导致起火。进行背光拍摄时，请使太阳充分偏离视角。若仅使太阳稍微偏离视角，也可能导致起火。
	切勿放置于夏天封闭的车内或直射阳光下等高温环境中。 否则将导致故障或起火。
	切勿移动安装有照相机或镜头的三脚架。 否则将导致故障或受伤。

使用镜头

镜头部件：名称和功能

镜头部件如下图所示。

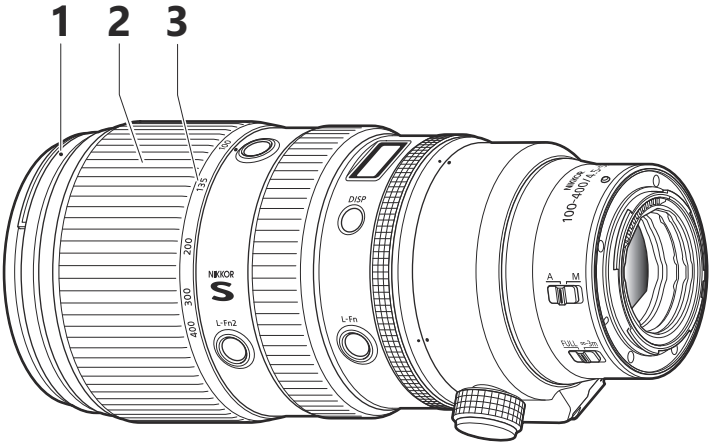

1 镜头遮光罩安装标记

安装镜头遮光罩时使用。

"安装和取下镜头遮光罩"（第 26 页）

2 变焦环

旋转变焦环可进行放大或缩小。

3 焦距刻度

用于在镜头放大或缩小时判断近似焦距。

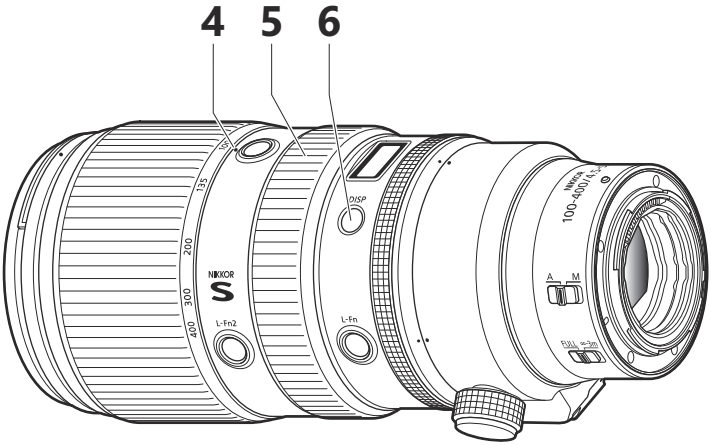

4 焦距标记

用于在镜头放大或缩小时判断近似焦距。

5 对焦环

用于手动对焦。

- 使用自动对焦进行对焦时，您可通过半按快门释放按钮并同时旋转对焦环手动调整对焦；对焦后，完全按下快门释放按钮可进行拍摄。

6 显示按钮（DISP）

保存设定或选择镜头信息面板中所示的信息。

“镜头信息面板”（第 22 页），“面板选项”（第 24 页）

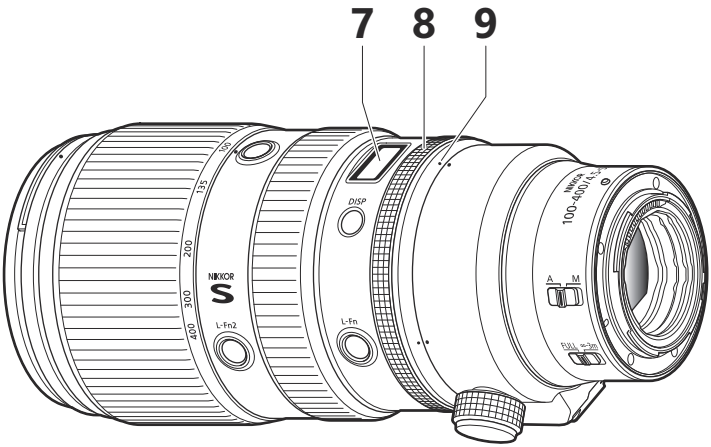

7 镜头信息面板

查看对焦距离、景深和其他信息。

“镜头信息面板”（第 22 页），“面板选项”（第 24 页）

8 控制环

旋转可调整使用照相机所指定的[**光圈**]或[**曝光补偿**]等设定。有关详细信息，请参阅照相机随附使用说明中[**自定义控制功能**]、[**自定义控制**]或[**自定义控制（拍摄）**]的相关说明。

9 镜头旋转标记

旋转照相机以风景（“横向”）或人像（“竖直”）方向进行拍摄时使用。

“使用三脚架固定座”（第 28 页）

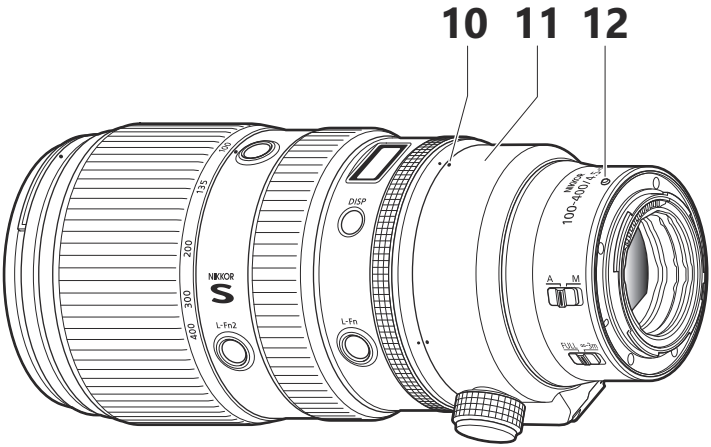

10 三脚架固定座环旋转标记

旋转照相机以风景（“横向”）或人像（“竖直”）方向进行拍摄时使用。

“使用三脚架固定座”（第 28 页）

11 三脚架固定座环

“使用三脚架固定座”（第 28 页）

12 镜头安装标记

将镜头安装至照相机时使用。

“安装与取下”（第 19 页）

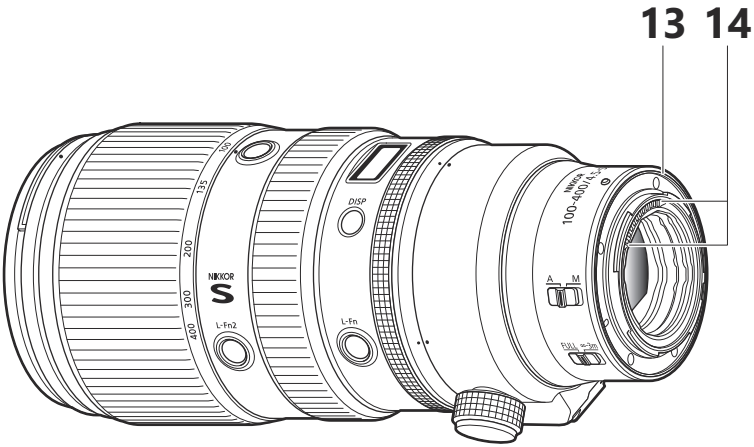

13 镜头卡口橡胶垫圈

镜头安装至照相机时，防止水滴或灰尘进入镜头和照相机之间的安装面。*

* *并不保证在所有情况下垫圈都能完全防止水滴或灰尘进入。*

14 CPU 接点

用于将数据传送至照相机或从照相机中传送数据。

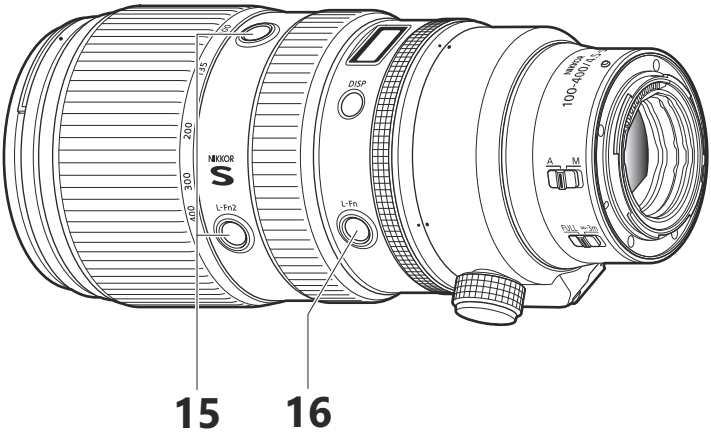

15 L-Fn2 按钮（×4）

按下可执行使用照相机所指定的功能。有关详细信息，请参阅照相机随附使用说明中的[**自定义控制功能**]、[**自定义控制**]或[**自定义控制（拍摄）**]的相关说明。

16 L-Fn 按钮

按下可执行使用照相机所指定的功能。有关详细信息，请参阅照相机随附使用说明中的[**自定义控制功能**]、[**自定义控制**]或[**自定义控制（拍摄）**]的相关说明。

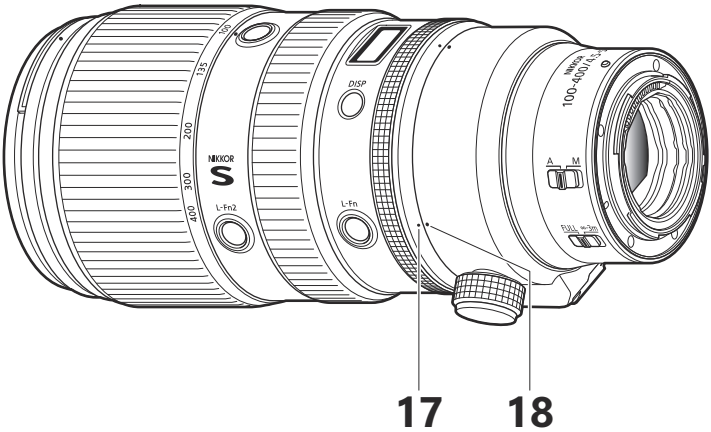

17 镜头旋转标记（90°）

旋转照相机以风景（“横向”）或人像（“竖直”）方向进行拍摄时使用。

“使用三脚架固定座”（第 28 页）

18 三脚架固定座环旋转标记（90°）

旋转照相机以风景（“横向”）或人像（“竖直”）方向进行拍摄时使用。

“使用三脚架固定座”（第 28 页）

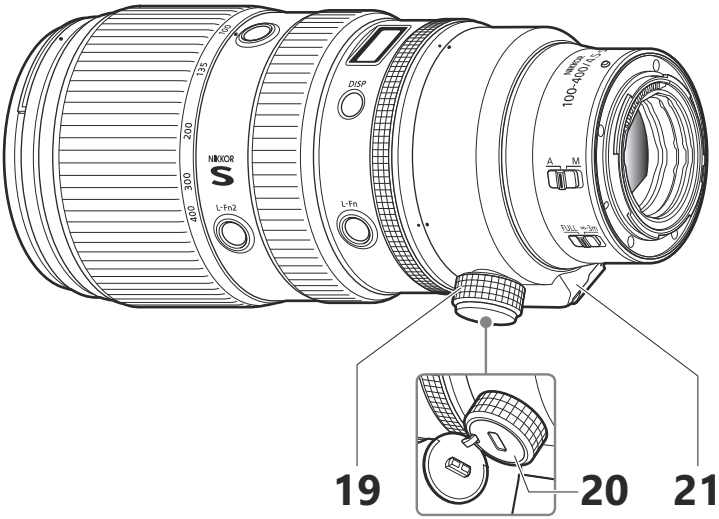

19 三脚架固定座环安装齿圈

固定三脚架固定座环。

“使用三脚架固定座”（第 28 页）

20 安全槽（用于防盗线）

连接第三方防盗线。有关详细信息，请参阅防盗线随附的使用说明。

21 三脚架固定座安装底座

“使用三脚架固定座”（第 28 页）

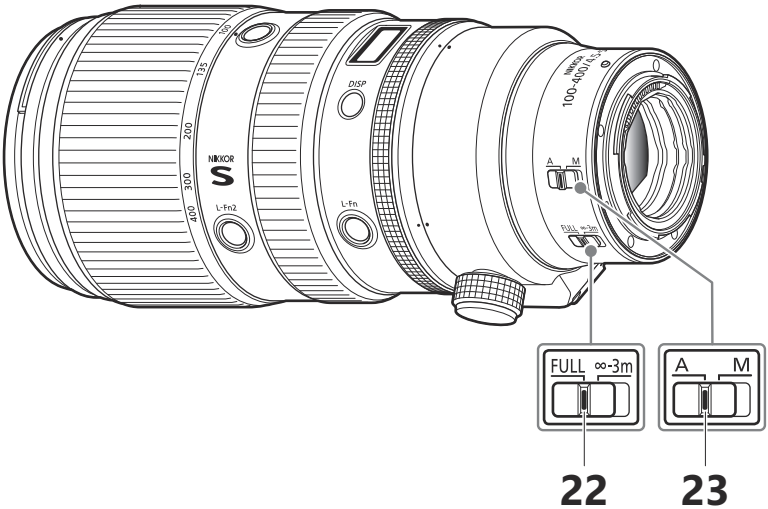

22 对焦限制切换器

选择自动对焦范围。

- **FULL**：选择可对焦于位于 0.75m 至∞之间任一距离处的拍摄对象。
- **∞ – 3 m**：对焦距离限制在 3m 及以上的距离。若拍摄对象总是位于至少 3m 的距离处，选择该选项可获得更快的对焦。

23 对焦模式切换器

选择对焦模式。

- **A**：自动对焦
- **M**：手动对焦

请注意，无论选择了何种设定，当使用照相机控制选择了手动对焦模式时，对焦都必须手动进行调整。

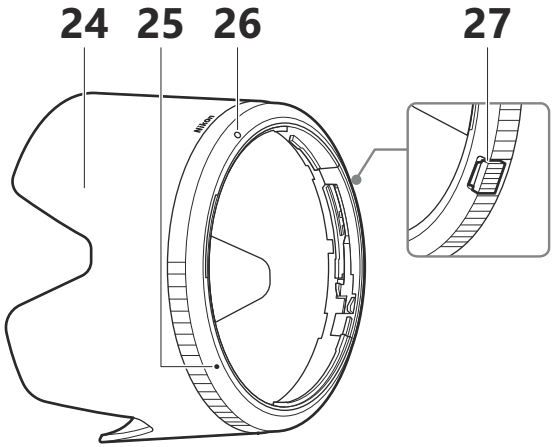

24 镜头遮光罩

镜头遮光罩可阻挡可能导致杂光或鬼影的散射光线。镜头遮光罩还可用于保护镜头。

“安装和取下镜头遮光罩”（第 26 页）

25 镜头遮光罩对齐标记

安装镜头遮光罩时使用。

“安装和取下镜头遮光罩”（第 26 页）

26 镜头遮光罩锁定标记

安装镜头遮光罩时使用。

“安装和取下镜头遮光罩”（第 26 页）

27 镜头遮光罩锁定解除按钮

取下镜头遮光罩时使用。

“安装和取下镜头遮光罩”（第 26 页）

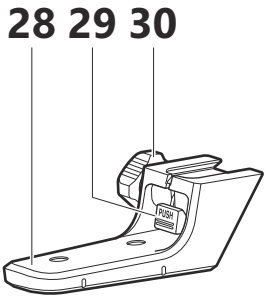

28 三脚架固定座

将三脚架安装至已安装有镜头的照相机上时使用。

“使用三脚架固定座”（第 28 页）

29 三脚架固定座锁定解除

从三脚架固定座安装底座取下三脚架固定座时使用。

“使用三脚架固定座”（第 28 页）

30 三脚架固定座锁定齿圈

将三脚架固定座安装至三脚架固定座安装底座后，将其固定。

“使用三脚架固定座”（第 28 页）

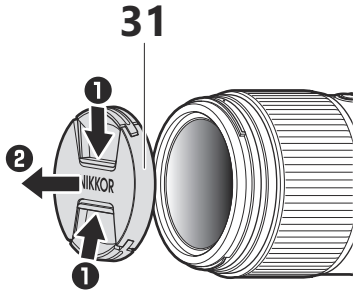

31 镜头盖（前盖）

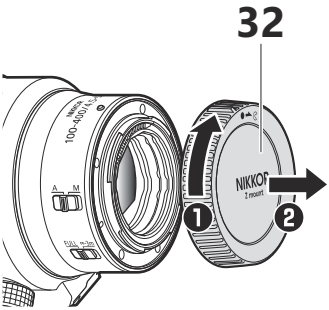

32 镜头盖（后盖）

安装与取下

安装镜头

1. 关闭照相机，取下机身盖，然后取下镜头后盖。

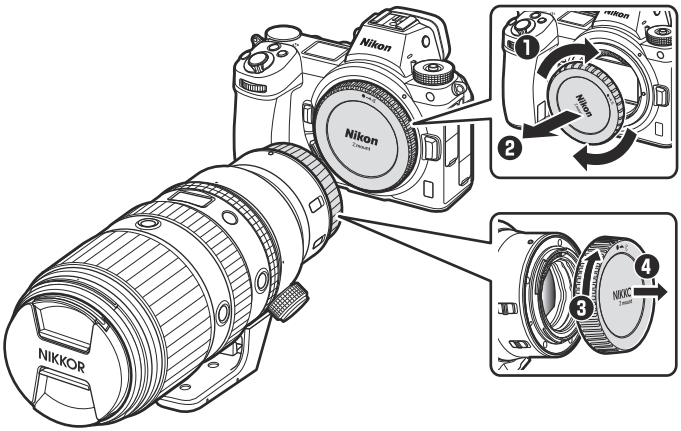

2. 将镜头上的安装标记与照相机机身上的安装标记对齐(❶)，同时将镜头置于照相机机身上，然后逆时针旋转镜头(❷)直至其卡入正确位置发出咔嗒声。

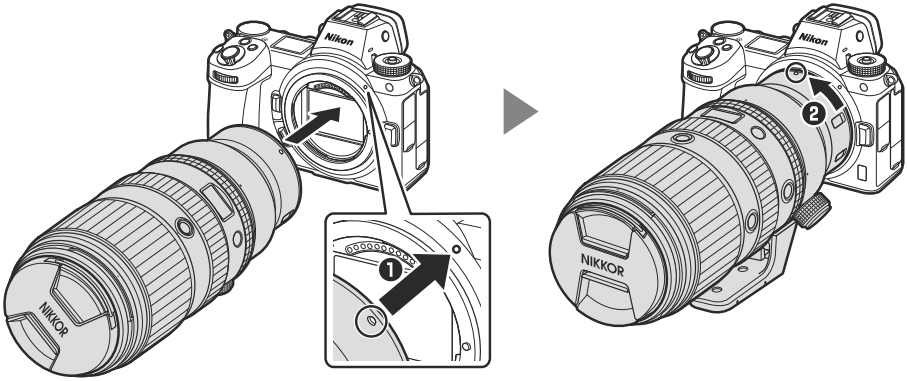

取下镜头

1. 关闭照相机。

2. 按住镜头释放按钮(❶)并同时顺时针旋转镜头(❷)。

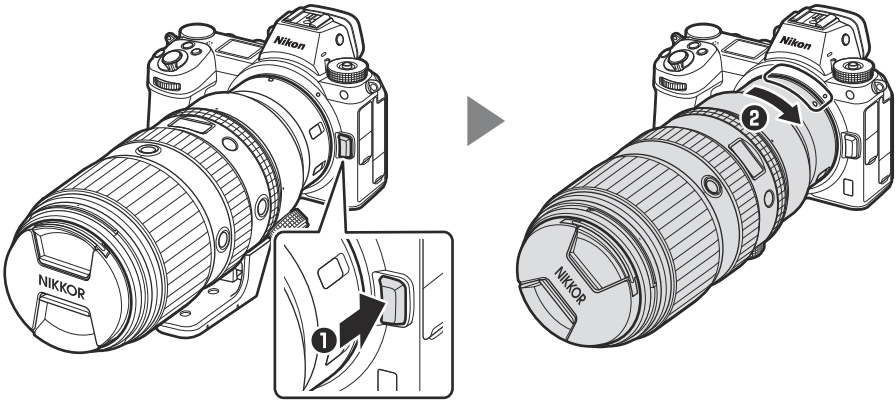

镜头信息面板

当镜头安装于照相机且照相机处于开启状态时，镜头信息面板会点亮。

- 按下镜头显示按钮可如下所示循环显示：

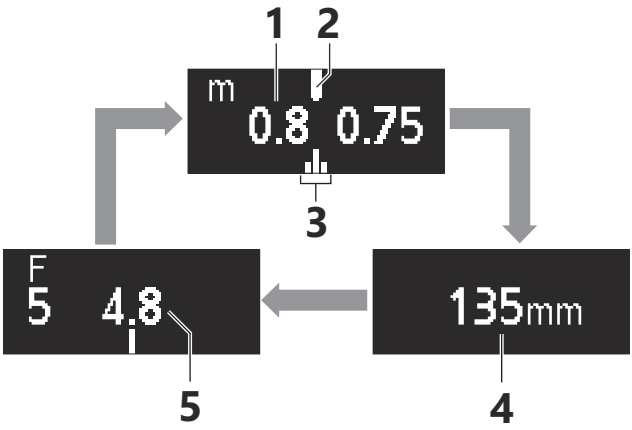

1 *对焦距离*
2 *最近对焦距离标记*[1]
3 *景深*[2]
4 *焦距*
5 *光圈*[3]

1 *显示当前焦距下的近似最近对焦距离。最近对焦距离随变焦位置的不同而异。*

2 *当照相机在模式* **A** *或* **M** *下时显示景深。*

3 *仅当照相机处于模式* **A** *或* **M** *下时显示光圈。其他模式的显示如图所示。*

- 当照相机待机定时器时间耗尽或大约 10 秒未使用镜头操作时，面板会自动关闭。按下显示按钮可重新激活显示。

镜头信息面板

镜头信息面板中显示的对焦距离、景深和其他信息仅为近似值。

面板选项

按照以下步骤可从米（**m**）或英尺（**ft**）中选择对焦距离的单位或者调整镜头信息面板的亮度。

1. 按住显示按钮查看设定。

- 屏幕中将显示单位或亮度选择选项。当前所选项将会闪烁。
- 按下显示按钮可切换显示。

单位

亮度

2. 使用镜头控制环选择一个设定。

单位

旋转控制环可从米（**m**）或英尺（**ft**）中进行选择。

亮度

朝“+”（更亮）或“–”（更暗）方向旋转控制环。

从亮度的 6 个级别中进行选择。

若要关闭镜头信息面板，请朝“–”方向旋转控制环直至 图标变为 。

- 按下显示按钮可保存更改并切换显示。
- 若大约 5 秒未使用镜头控制执行任何操作，面板选项将从显示中消失。所有更改都将丢失。

3. 按住显示按钮返回镜头信息显示。

- 将亮度选为 会关闭镜头信息面板。若要再次开启显示，请按住显示按钮。

安装和取下镜头遮光罩

安装镜头遮光罩

- 将镜头遮光罩安装标记与镜头遮光罩对齐标记对齐（❶），然后旋转镜头遮光罩（❷）直至安装标记与镜头遮光罩锁定标记对齐（❸）。

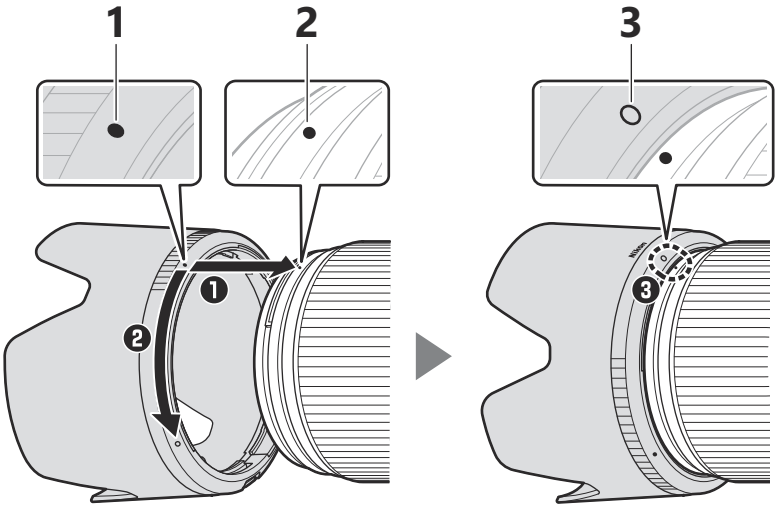

1 *镜头遮光罩对齐标记*
2 *镜头遮光罩安装标记*
3 *镜头遮光罩锁定标记*

- 将镜头遮光罩前部握得太紧会使其难以安装或取下。旋转镜头遮光罩时，请在镜头遮光罩对齐标记（●）附近将其握住。

• 不使用时，可将镜头遮光罩反转并安装在镜头上。

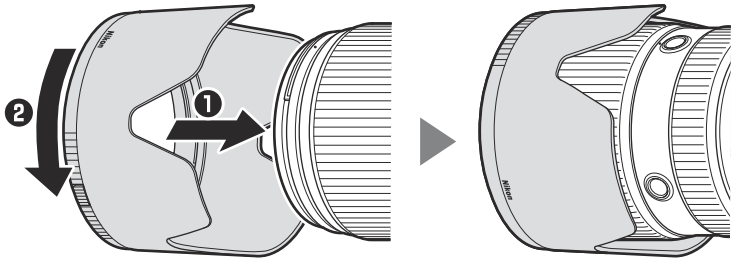

取下镜头遮光罩

• 按住镜头遮光罩锁定解除按钮（❶），同时按照图示方向旋转镜头遮光罩（❷），然后将其从镜头取下（❸）。

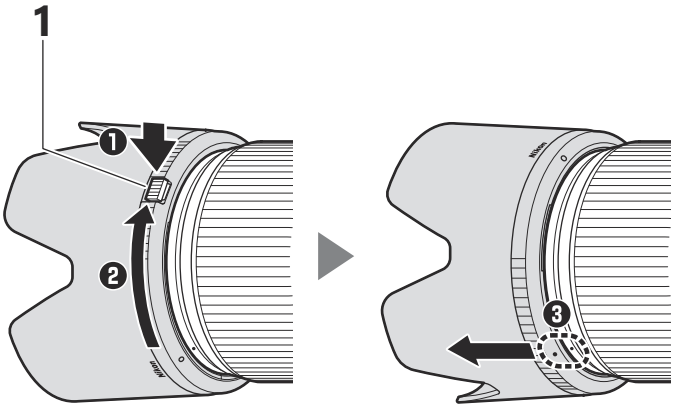

1 *镜头遮光罩锁定解除按钮*

• 镜头遮光罩被反转安装于镜头时可以使用相同步骤。

使用三脚架固定座

请将三脚架安装至三脚架固定座而不是照相机。

请务必拧紧三脚架固定座锁定齿圈。否则可能导致镜头从三脚架意外分离，从而引起受伤。

安装三脚架固定座

将三脚架固定座上的插槽与三脚架固定座安装底座（❶）对齐，然后将固定座滑至安装底座，不停滑动，直至安装底座位于插槽（❷）的后方。一旦固定座位于合适位置（❸），随即完全拧紧三脚架固定座锁定齿圈。

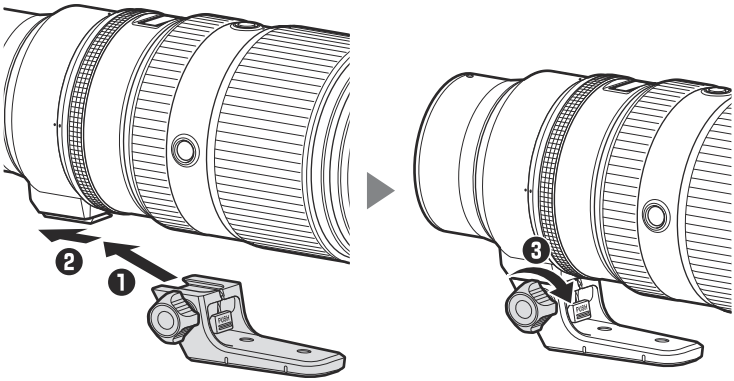

旋转照相机

轻微松动三脚架固定座环安装齿圈（❶）后，旋转照相机（❷）使镜头旋转标记与三脚架固定座环旋转标记保持一致，与所需方向（风景或人物）相符，然后拧紧齿圈（❸）。

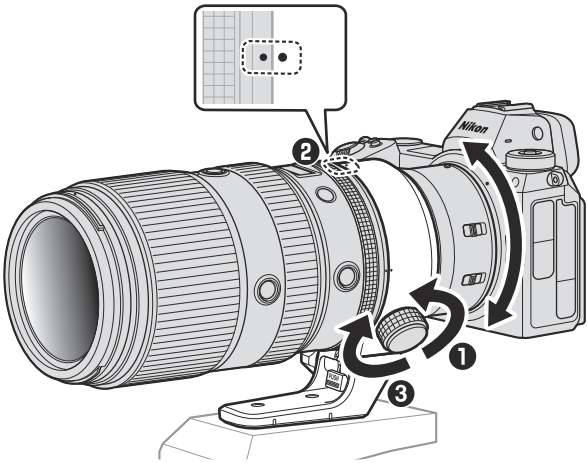

取出三脚架固定座

完全松开三脚架固定座锁定齿圈（❶）后，按住三脚架固定座锁定解除（❷），同时将固定座从安装底座（❸）滑出。

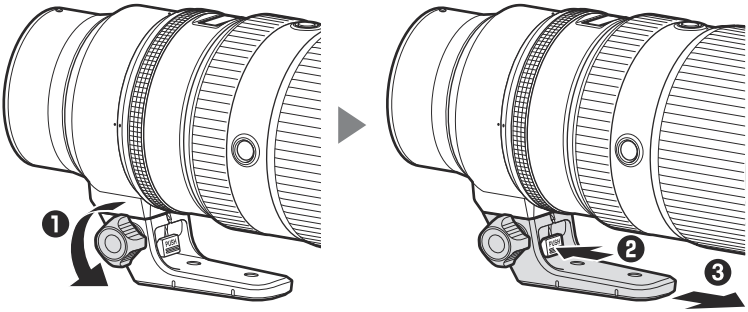

减震（VR）

本镜头支持减震。您可从照相机调整减震设定。有关详细信息，请参阅照相机随附的使用说明。

减震能使快门速度比一般情况时更慢，同时拓展可用快门速度的范围。

减震

- 由于减震系统的设计特性，镜头在摇动时将可能发出嘎嘎声。这并非故障。
- 当照相机安装于三脚架时，若要减少三脚架晃动造成的模糊，请将照相机上的减震选项选为[**Normal**]或[**Sport**]。但是请注意，根据三脚架类型和拍摄环境的不同，有时[**关闭**]可能是您的首选。
- 当照相机固定于单脚架时，推荐使用[**Normal**]或[**Sport**]。

使用注意事项

- 持拿照相机时必须支撑镜头，否则可能会损坏照相机镜头卡口。
- 拿起或持握镜头或照相机时，切勿仅持拿镜头盖或镜头遮光罩。
- 保持 CPU 接点清洁。
- 若镜头卡口橡胶垫圈损坏，请立即停止使用并将镜头送至尼康售后服务网点进行维修。
- 不使用镜头时，请盖上镜头盖。
- 切勿将镜头置于潮湿的地方或可能沾染湿气的场所。内部装置生锈将导致无法挽回的损坏。
- 切勿将镜头置于靠近明火的地方或其他过热的场所。极端高温可能会使镜头受损或变形。
- 携带镜头从温暖的环境带入寒冷的环境或从寒冷的环境带入温暖的环境之前，请将镜头置于包内或塑料袋中密封保管。镜头一旦适应了新的温度环境，您即可从密封包或塑料袋中将其取出。否则，可能导致镜头内外部结露以致损坏。
- 运输产品时，请在包装箱内装入足够多的缓冲材料，以减少（避免）由于冲击导致产品损坏。
- 在安全槽系上第三方防盗线的情况下若镜头被盗或损坏，尼康为此不承担任何责任。

镜头维护

- 一般情况下，清洁镜头的玻璃表面时去除灰尘即可。
- 清洁带氟涂层的前部镜片时：
  - 请使用吹气球去除灰尘和浮屑。污点、指纹和其他油渍可使用一块干净的软棉布进行清除；请以圆周运动方式从里向外进行清洁。
  - 清除顽渍时，请使用一块软布稍微沾上少许蒸馏水、乙醇或第三方镜头清洁剂轻轻擦拭。
  - 该操作中在拒水、拒油表面留下的滴状痕迹可随后使用一块干布去除。
- 清洁非氟涂层的后部镜片时：
  - 请使用吹气球去除灰尘和浮屑。污点、指纹和其他油渍可使用一块干净的软布进行清除；请以圆周运动方式从里向外进行清洁。务必清洁均匀彻底，不留下污渍。
- 切勿使用涂料稀释剂或苯等有机溶剂清洁镜头。
- 中性色彩（NC）滤镜（另购）等可用于保护前部镜片。
- 切不可将镜头存放在直射阳光下，也不可与石脑油或樟脑丸一起存放。若您将在较长时间内不使用镜头，请将其存放在阴凉干燥的地方以防止发霉和生锈。

技术注释

带 AF 辅助照明器的照相机

镜头或镜头遮光罩可能会遮挡来自照相机 AF 辅助照明器的光线。

- 有关在带有内置 AF 辅助照明器的照相机上使用镜头的信息，请访问以下网站。
  https://downloadcenter.nikonimglib.com/

在配备内置闪光灯的照相机上使用镜头

当内置闪光灯发出的光线被镜头或镜头遮光罩遮挡时，所拍照片中将会出现阴影。请在拍摄前取下镜头遮光罩。但是请注意，根据与拍摄对象之间距离的不同，以及使用变焦镜头时镜头焦距的不同，即使取下镜头遮光罩也可能出现阴影。

- 有关使用内置闪光灯所拍照片中不会出现阴影时的焦距和拍摄对象距离的信息，请访问以下网站。
  https://downloadcenter.nikonimglib.com/

配件

随附配件

- 镜头盖 LC-77B（前盖）
- 镜头盖 LF-N1（后盖）
- 镜头遮光罩 HB-103
- 镜头包布 CL-C3

使用镜头包布

- 镜头包布旨在保护镜头免受刮伤，而不是保护其免受因跌落或其他强烈碰撞所造成的影响。
- 镜头包布不防水。
- 镜头包布所采用的材质在被摩擦或弄湿时可能会褪色、掉色、拉长、皱缩或变色。
- 请使用软刷去除灰尘。
- 表面附着的水和污渍可使用一块干的软布进行清除。切勿使用酒精、苯、稀释剂或其他挥发性化学物质。
- 切勿将其存放在阳光直射、高温或高湿度的环境中。
- 切勿使用镜头包布清洁显示屏或镜片。
- 在运输过程中，请注意不要让镜头从镜头包布中掉出。

材质：聚酯纤维

其他兼容的配件

- 77mm 滤镜
- Z 增距镜 TC-1.4x/TC-2.0x

滤镜

- 一次仅可使用一个滤镜。
- 安装滤镜前，请先取下镜头遮光罩。旋转圆形偏振滤镜之前，您也需先取下镜头遮光罩。

增距镜

根据拍摄对象、周围光线条件和所选对焦点的不同，安装增距镜时，照相机可能无法使用自动对焦进行对焦或电子测距仪的对焦指示可能会闪烁。

技术规格

卡口	尼康 Z 卡口
焦距	100–400mm
最大光圈	f/4.5–5.6
镜头结构	20 组 25 片（包括 6 枚低色散 ED 镜片，2 枚加强型低色散 ED 镜片，带纳米结晶和抗反射高清涂层的镜片和 1 枚带氟涂层的前部镜片）
视角	FX 格式：24°20′–6°10′
	DX 格式：16°–4°
焦距刻度	以毫米为单位（100、135、200、300、400）
对焦系统	内部对焦系统
减震	使用音圈马达（VCM）的镜头位移
最近对焦距离（从焦平面开始测量）	• 100mm 变焦位置：0.75m • 135mm 变焦位置：0.78m • 200mm 变焦位置：0.8m • 300mm 变焦位置：0.87m • 400mm 变焦位置：0.98m
最大复制比率	0.38 倍
光圈叶片	9 片（圆形光圈孔）
光圈范围	• 100mm 变焦位置：f/4.5–32 • 400mm 变焦位置：f/5.6–40 * *最小光圈所显示的值可能根据照相机所选曝光增量的不同而异。*

对焦限制切换器	两段位置：FULL（∞–0.75m）和∞–3m
滤镜附件尺寸	77mm（P=0.75mm）
尺寸（最大直径×从照相机镜头卡口边缘到镜头前端的距离）	约 98mm×222mm
重量（带三脚架固定座）	约 1435g
重量（不带三脚架固定座）	约 1355g

尼康公司保留可随时更改本产品的外观、技术规格和性能的权利。