Nikon

# NIKKOR

## NIKKOR Z 28-75mm f/2.8

Sc 参考指南

- 使用产品前请仔细阅读本使用说明。
- 为确保正确使用本产品，请务必阅读“安全须知”（第3页）。
- 请在阅读本使用说明之后妥善保存，以便随时查阅。

NIKON CORPORATION

© 2022 Nikon Corporation

CT1L01(15)
*7MMA9015-01*

使用产品前请仔细阅读本使用说明书，并请妥善保管。

在使用本产品前，请仔细阅读本使用说明书。您还需查阅照相机随附的使用说明。

- 本镜头专供带有尼康Z卡口的微型单电相机使用。
- 请将照相机固件更新到最新版本。如果使用较旧版本的固件，照相机可能无法侦测镜头，而且部分功能也可能无法使用。您可从尼康下载中心下载最新版本的照相机固件，网址如下：

  ***https://downloadcenter.nikonimglib.com/***

未经尼康公司书面授权，不允许以任何形式对此使用说明进行全部或部分转载（用于评价文章或评论中的简单引用除外）。

## 安全须知

为预防对您或他人造成人身伤害或财产损失，请在使用前仔细阅读“安全须知”，并以正确的方法使用。

请在阅读本使用说明之后妥善保存，以便随时查阅。

| | |
|---|---|
| ⚠ 警告 | 表示“有可能造成人员死亡或负重伤的内容”。 |
| ⚠ 注意 | 表示“有可能造成人员负轻伤或财产损失的内容”。 |

本节使用以下图示和符号对必须遵守的内容作以分类。

| | |
|---|---|
| ⃠ | 表示不允许进行的行为。 |
| ❗ | 表示必须进行的行为。 |

## ⚠ 警告

| | |
|---|---|
| 禁止拆解 | **切勿自行拆解、修理或改装。当产品由于跌落等原因而破损使得内部外露时，切勿触碰外露部分。**<br>否则将导致触电或受伤。 |
| 执行 | **当发现产品变热、冒烟或发出焦味等异常时，请立刻切断照相机电源。**<br>若放任不管，将导致起火或烫伤。 |
| 禁止 | **切勿使产品被水淋湿。切勿用湿手触碰产品。**<br>否则将导致触电或起火。 |
| 禁止 | **切勿在有可能起火、爆炸的场所使用。**<br>若在有丙烷气、汽油、可燃性喷雾剂等易燃性气体、粉尘的场所使用产品，将导致爆炸或火灾。 |
| 禁止 | **切勿透过镜头直接观看太阳或其他强光。**<br>否则将导致失明或视觉损伤。 |
| 禁止 | **切勿在婴幼儿伸手可及之处进行保管。**<br>否则将导致故障或受伤。若误吞细小部件，将会对身体造成伤害。万一意外吞入口中，请立即接受医生诊疗。 |
| 禁止 | **切勿将挂带等缠绕在颈部。**<br>否则将会造成事故。 |

## ⚠ 警告

| | |
|---|---|
| 禁止 | **在高温环境或低温环境中，切勿直接接触产品。**<br>否则将可能导致烫伤、低温烫伤或冻伤。 |

## ⚠ 注意

| | |
|---|---|
| 禁止 | **切勿将镜头对着太阳或强光。**<br>否则将有可能聚光，使内部零件破损或导致起火。进行背光拍摄时，请使太阳充分偏离视角。若仅使太阳稍微偏离视角，也可能导致起火。 |
| 禁止 | **切勿放置于夏天封闭的车内或直射阳光下等高温环境中。**<br>否则将导致故障或起火。 |
| 禁止 | **切勿移动安装有照相机或镜头的三脚架。**<br>否则将导致故障或受伤。 |

# 使用镜头

## 镜头部件：名称和功能

有关镜头部件的名称和功能，请参阅下文。

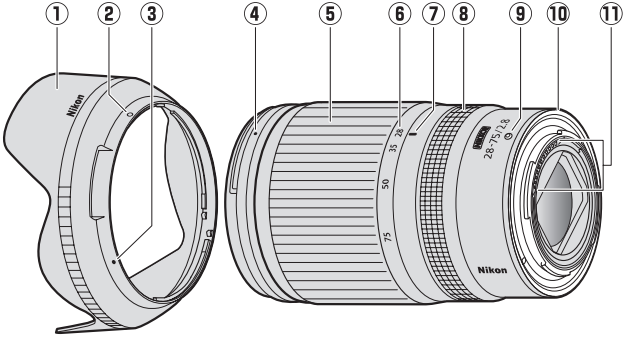


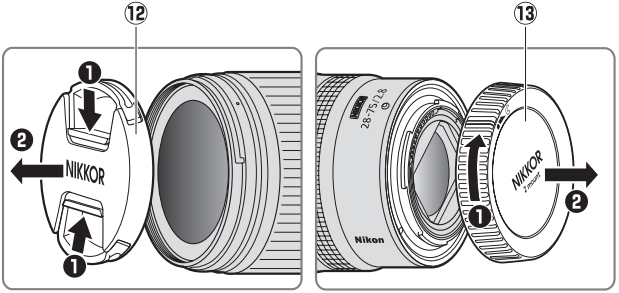

| | | |
|---|---|---|
| ① 镜头遮光罩 | 镜头遮光罩可以阻挡会造成杂光或鬼影的杂散光线。而且还能起到保护镜头的作用。 | *参阅* Ⓑ *(📖 10)* |
| ② 镜头遮光罩锁定标记 | 安装镜头遮光罩时使用。 | |
| ③ 镜头遮光罩对齐标记 | | |
| ④ 镜头遮光罩安装标记 | | |
| ⑤ 变焦环 | 旋转以进行放大或缩小。 | — |
| ⑥ 焦距刻度 | 确定放大或缩小镜头时的近似焦距。 | — |
| ⑦ 焦距标记 | | |

| | | |
|---|---|---|
| ⑧ 控制环 | **选择了自动对焦模式时：**<br>旋转此环可调整使用照相机所分配的设定（如，[**对焦 (M/A)**] 或 [**光圈**]）。有关详细信息，请参阅照相机随附文档中关于 [**自定义控制功能**]、[**自定义控制**] 或 [**自定义控制（拍摄）**] 的说明。<br>**选择了手动对焦模式时：**<br>旋转此环可进行对焦。 | — |
| ⑨ 镜头安装标记 | 将镜头安装至照相机时使用。 | *参阅* Ⓐ *(📖 9)* |
| ⑩ 镜头卡口橡胶垫圈 | 当镜头安装在照相机上时，有助于防止水滴或灰尘沿镜头和照相机的结合面进入。*<br>* 不能保证垫圈在所有情况下都能完全防止水滴或灰尘进入。 | — |
| ⑪ CPU 接点 | 用于将数据传送至照相机或从照相机中传送数据。 | — |
| ⑫ 镜头盖（前盖） | — | — |
| ⑬ 镜头盖（后盖） | — | — |

## Ⓐ 安装与取下

### *安装镜头*

1 关闭照相机，取下机身盖，然后取下镜头后盖。

2 将镜头上的安装标记与照相机机身上的安装标记对齐，同时将镜头置于照相机机身上，然后逆时针旋转镜头直至其卡入正确位置发出咔嗒声。

### *取下镜头*

1 关闭照相机。

2 按住镜头释放按钮并同时顺时针旋转镜头。

## Ⓑ 安装和取下镜头遮光罩

将镜头遮光罩安装标记与镜头遮光罩对齐标记（❶）对齐，然后旋转遮光罩（❷）直至安装标记与镜头遮光罩锁定标记（❸）对齐。

若要取下遮光罩，请以相反顺序执行以上步骤。

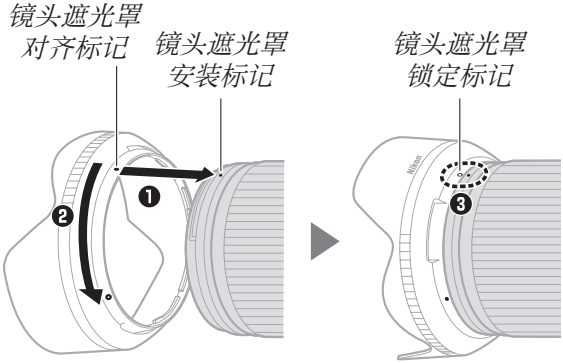


安装或取下遮光罩时，请在镜头遮光罩对齐标记（●）附近将其握住，并避免将遮光罩的前部握得太紧。不使用时，可将遮光罩反转并固定在镜头上。

## 配备AF辅助照明器的照相机

镜头或镜头遮光罩可能会阻挡来自照相机AF辅助照明器的光线。

- 有关在配备内置AF辅助照明器的照相机上使用镜头的信息，请访问下面的网站。
  ***https://downloadcenter.nikonimglib.com/***

## 在配备内置闪光灯的照相机上使用镜头

当内置闪光灯的光线被镜头或镜头遮光罩遮挡时，所拍照片中会出现阴影。请在拍摄前取下镜头遮光罩。但请注意，根据与拍摄对象的距离以及使用变焦镜头时的镜头焦距，即使取下了镜头遮光罩，也可能会出现阴影。

- 有关在使用内置闪光灯拍摄的照片中不会出现阴影的焦距和拍摄对象距离的信息，请访问下面的网站。
  ***https://downloadcenter.nikonimglib.com/***

## 使用注意事项

- 拿起或持握镜头或照相机时，切勿仅持拿镜头盖或镜头遮光罩。
- 保持CPU接点清洁。
- 若镜头卡口橡胶垫圈损坏，请立即停止使用并将镜头送至尼康售后服务网点进行维修。
- 不使用镜头时，请盖上镜头盖。
- 切勿将镜头置于潮湿的地方或可能沾染湿气的场所。内部构造生锈将导致无法挽回的损坏。
- 切勿将镜头靠近明火或置于其他过热的场所。极端高温可能会使镜头受损或变形。
- 将镜头从温暖的环境带入寒冷的环境或从寒冷的环境带入温暖的环境，可能导致镜头内外部结露以致损坏。携带镜头经过温度边界之前，请将镜头置于密封包内或塑料盒中。镜头一旦适应了新的温度环境，您即可从密封包或塑料盒中将其取出。
- 运输产品时，请在包装箱内装入足够多的缓冲材料，以减少（避免）由于冲击导致产品损坏。

## 镜头维护

- 一般情况下，清洁镜头的玻璃表面时去除灰尘即可。
- 请使用吹气球去除灰尘和浮屑。污点、指纹和其他油渍可使用一块干净的软布进行清除；请以圆周运动方式从里向外进行清洁。务必清洁均匀彻底，不留下污渍。
- 切勿使用涂料稀释剂或苯等有机溶剂清洁镜头。
- 中性色彩（NC）滤镜（另购）等可用于保护前部镜片。
- 切不可将镜头存放在直射阳光下，也不可与石脑油或樟脑丸一起存放。若您将在较长时间内不使用镜头，请将其存放在阴凉干燥的地方以防止发霉和生锈。

# 配件

## 随附配件

- 镜头盖（前盖）LC-67B
- 镜头盖（后盖）LF-N1
- 镜头遮光罩 HB-93A
- 镜头包布 CL-C2

### 使用镜头包布

- 镜头包布旨在保护镜头免受刮伤，而不是保护其免受因跌落或其他强烈碰撞所造成的影响。
- 镜头包布不防水。
- 镜头包布所采用的材质在被摩擦或弄湿时可能会褪色、掉色、拉长、皱缩或变色。
- 请使用软刷去除灰尘。
- 表面附着的水和污渍可使用一块干的软布进行清除。切勿使用酒精、苯、稀释剂或其他挥发性化学物质。
- 切勿将其存放在阳光直射、高温或高湿度的环境中。
- 切勿使用镜头包布清洁镜片和照相机显示屏。
- 在运输过程中，请注意不要让镜头从镜头包布中掉出。

材质：聚酯纤维

## 其他兼容的配件

- 67 mm 滤镜

### 滤镜

- 一次仅可使用一个滤镜。
- 安装滤镜或旋转圆形偏振滤镜之前，请取下镜头遮光罩。

## 技术规格

| | |
|---|---|
| 卡口 | 尼康Z卡口 |
| 焦距 | 28 – 75 mm |
| 最大光圈 | f/2.8 |
| 镜头结构 | 12组15片（包括1枚低色散（ED）镜片、1枚加强型低色散（ED）镜片、3枚非球面镜片） |
| 视角 | • FX格式：75° – 32° 10’<br>• DX格式：53° – 21° 20’ |
| 焦距刻度 | 以毫米为单位的刻度（28、35、50、75） |
| 对焦系统 | 内部对焦系统 |
| 最近对焦距离（从焦平面测量） | • 28 mm变焦位置：0.19 m<br>• 35 mm变焦位置：0.22 m<br>• 50 mm变焦位置：0.3 m<br>• 75 mm变焦位置：0.39 m |
| 最大复制比率 | 0.34倍 |
| 光圈叶片 | 9片（圆形光圈孔） |
| 光圈范围 | f/2.8 – 22 |
| 滤镜附件尺寸 | 67 mm（P＝0.75 mm） |

| | |
|---|---|
| **尺寸**（最大直径 × 从照相机镜头卡口边缘到镜头末端的距离） | 约 75 mm × 120.5 mm |
| **重量** | 约 565 g |

尼康公司保留可随时更改本产品的外观、技术规格和性能的权利。