Nikon

Printed in China
SB3C02(9R)
7MMA689R-02 △

Mount Adapter

FTZ II

User's Manual

CE

Jp En Fr Es Sc Tc Kr Id Ar

NIKON CORPORATION

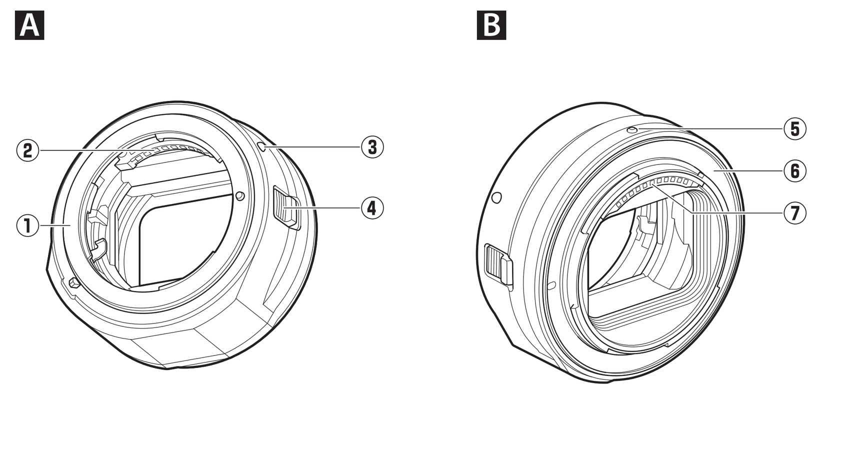

図1/Figure 1/Figure 1/Imagen 1

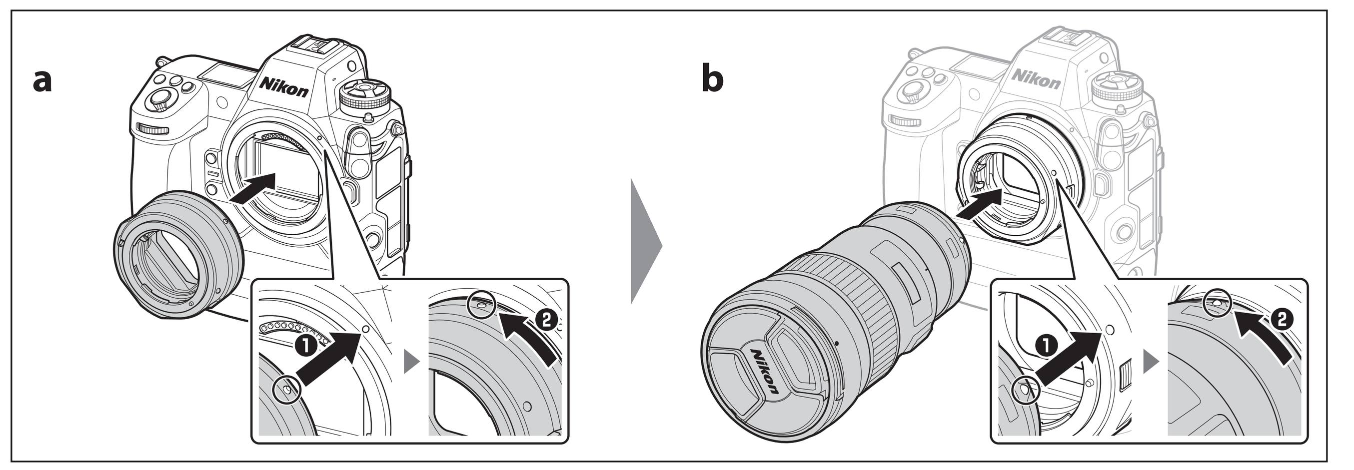

図2/Figure 2/Figure 2/Imagen 2

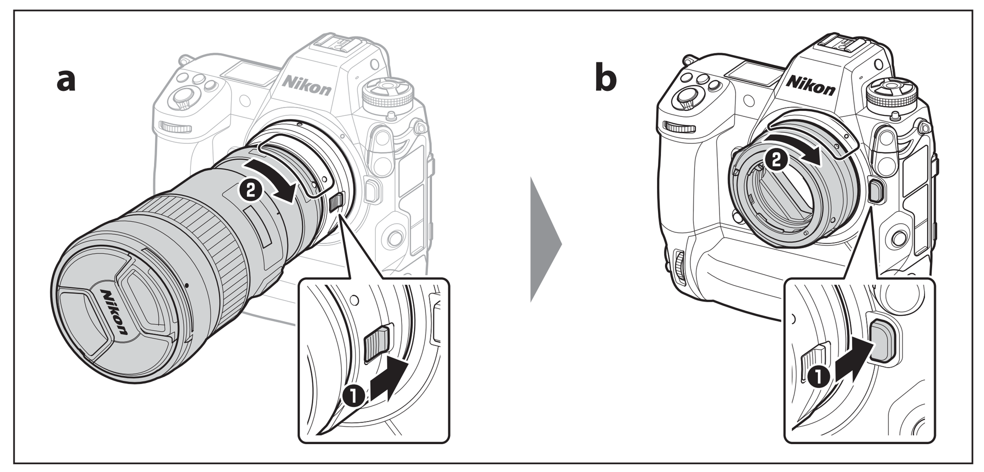

図3/Figure 3/Figure 3/Imagen 3

Jp マウントアダプター 使用説明書

ご使用の前に、本書およびカメラとレンズの説明書をよくお読みの上、正しくお使いください。

- このマウントアダプターをニコン Z マウントのミラーレスカメラに装着すると、ニコン F マウント用の NIKKOR レンズを取り付けることができます。
- このマウントアダプターは、ニコン F マウントのデジタル一眼レフカメラおよびニコン 1 マウントのレンズ交換式デジタルカメラ（Nikon 1）に装着することはできません。
- このマウントアダプターに 1 ニッコールレンズを取り付けることはできません。
- カメラのファームウェアを最新版にバージョンアップしてお使いください。ファームウェアが最新になっていない場合、レンズやマウントアダプターを正しく認識しなかったり、機能の一部が使用できないことがあります。最新のファームウェアは、ニコンダウンロードセンターからダウンロードできます。
- お使いのレンズによっては、オートフォーカスなどカメラの機能に制限が生じる場合があります。詳しくはニコンダウンロードセンターからダウンロードできる「使用できる F マウントレンズについて」でご確認いただけます。

ニコンダウンロードセンター：
https://downloadcenter.nikonimglib.com/

安全上のご注意

あなたや他の人々への危害や財産への損害を未然に防止するため、ご使用の前に「安全上のご注意」をよくお読みの上、正しくお使いください。

本書をお読みになった後は、いつでも参照できるようにしてください。

⚠ **警告**「死亡または重傷を負うおそれがある内容」です。
⚠ **注意**「軽傷を負うことや財産の損害が発生するおそれがある内容」です。

お守りいただく内容を、以下の図記号で区分しています。

- してはいけない内容です。
- 分解、修理または改造してはいけない内容です。
- 人体やものに密着させてはいけない内容です。
- 実行しなければならない内容です。

⚠ 警告

分解、修理または改造をしない
落下などによる破損で内部が露出したら、露出部に触らない
感電やけがの原因になります。

熱くなる、煙が出る、こげ臭いなどの異常時は、直ちにカメラの電源を取り外す
放置すると、発火、やけどの原因になります。

水でぬらさない
ぬれた手で触らない
感電や発火の原因になります。

引火、爆発のおそれのある場所では使わない
プロパンガス、ガソリン、可燃性スプレーなどの引火性ガスや粉塵の発生する場所で使うと、爆発や火災の原因になります。

幼児の手の届くところに置かない
故障やけがの原因になります。
小さな付属品を誤って飲み込むと、身体に悪影響を及ぼします。飲み込んだら、すぐに医師の診断を受けてください。

高温環境や低温環境では、直接触らない
やけどや低温やけど、凍傷の原因になることがあります。

⚠ 注意

夏場の車内や直射日光の当たる所など高温環境に放置しない
故障や発火の原因になります。

このマウントアダプターについて

各部の名称（図 1）

A レンズ側
① ニコン F マウント面
② レンズ信号接点
③ レンズ取り付け指標
④ レンズ取り外しボタン

B カメラボディー側
⑤ カメラ取り付け指標
⑥ ニコン Z マウント面
⑦ CPU 信号接点

取り付け方・取り外し方

マウントアダプターをカメラに取り付けたり取り外すとき、レンズをマウントアダプターに取り付けたり取り外すときは、ほこりなどがそれぞれの内部に入らないように注意してください。

- 取り付け・取り外しは、必ずカメラの電源を OFF にし、太陽光を避けて行ってください。
- レンズを取り付けるときは、マウントアダプターのレンズ取り外しボタンやカメラのレンズ取り外しボタンを押さないようにご注意ください。

■取り付け方（図 2）

1 **マウントアダプターからボディーキャップとリアキャップを、カメラからボディーキャップを取り外す**

2 **マウントアダプターをカメラに取り付ける**
- マウントアダプターのカメラ取り付け指標とカメラのレンズ着脱指標を合わせ（a-①）、反時計回りにカチッと音がするまでマウントアダプターを回します（a-②）。

3 **レンズのリアキャップを取り外す**

4 **マウントアダプターにレンズを取り付ける**
- マウントアダプターのレンズ取り付け指標とレンズのレンズ着脱指標を合わせ（b-①）、反時計回りにカチッと音がするまでレンズを回します（b-②）。

■取り外し方（図 3）

1 **マウントアダプターからレンズを取り外す**
- マウントアダプターのレンズ取り外しボタンを押しながら（a-①）、時計回りにレンズを回して取り外します（a-②）。
- 取り外したレンズには、レンズキャップを取り付けてください。

2 **マウントアダプターをカメラから取り外す**
- カメラのレンズ取り外しボタンを押しながら（b-①）、時計回りにマウントアダプターを回して取り外します（b-②）。
- 取り外したマウントアダプターには、ボディーキャップとリアキャップを取り付けてください。また、カメラにボディーキャップを取り付けてください。

☑ 絞りリングのある CPU レンズについてのご注意
絞りリングのある CPU レンズをマウントアダプターに取り付ける場合は、最小絞り（最大 F 値）にしてから取り付けてください。

☑ 使用できないレンズおよびアクセサリー
このマウントアダプターに次のレンズおよびアクセサリーは使用できません。無理に装着しようとすると、マウントアダプターやレンズが破損する恐れがありますのでご注意ください。次のレンズ以外でも、個体の状態によっては装着できないことがあります。装着時にきつく感じる場合などは、無理に装着しないでください。

- AI 改造をしていないレンズ（AI 方式以前の連動爪を使用するタイプ）
- IX ニッコール
- AF テレコンバーター TC-16AS
- フォーカシングユニット AU-1 を必要とするレンズ（400mm f/4.5、600mm f/5.6、800mm f/8、1200mm f/11）
- フィッシュアイ（6mm f/5.6、7.5mm f/5.6、8mm f/8、OP10mm f/5.6）
- 2.1cm f/4
- K2 リング
- ED180–600mm f/8（製品 No.174041 〜 174180）
- ED360–1200mm f/11（製品 No.174031 〜 174127）
- 200–600mm f/9.5（製品 No.280001 〜 300490）
- F3AF 用（AF80mm f/2.8、AF ED200mm f/3.5、テレコンバーター TC-16S）
- PC28mm f/4（製品 No.180900 以前の製品）
- PC35mm f/2.8（製品 No.851001 〜 906200）
- 旧 PC35mm f/3.5
- 旧レフレックス 1000mm f/6.3
- NIKKOR-H Auto 2.8cm f/3.5（28mm f/3.5）（No.361999 以前の製品）
- NIKKOR-S Auto 3.5cm f/2.8（35mm f/2.8）（No.927999 以前の製品）
- NIKKOR-S Auto 5cm f/2（50mm f/2）
- NIKKOR-Q Auto 13.5cm f/3.5（135mm f/3.5）（No.752999 以前の製品）
- Micro-NIKKOR 5.5cm f/3.5
- Medical-NIKKOR Auto 200mm f/5.6
- Auto NIKKOR Telephoto-Zoom 85–250mm f/4–4.5
- Auto NIKKOR Telephoto-Zoom 200–600mm f/9.5–10.5

撮影時のご注意

- このマウントアダプターと F マウント用 NIKKOR レンズを使ってオートフォーカスで撮影するときは、ピントが甘くなることがあります。ピントを合わせにくいときは、カメラの AF エリアモードをシングルポイント AF に設定し、中央のフォーカスポイントでピント合わせを行うか、マニュアルフォーカスでピント合わせを行って撮影してください。
- お使いのレンズによっては、カメラの手ブレ補正機能が有効のときに、画像周辺部に減光やケラレが生じたり、手ブレ補正の効果が充分に得られない場合があります。

取り扱い上のご注意

- 質量が 1300g を超えるレンズをカメラに装着した状態で、カメラだけを持ったり、カメラのストラップを使ったりしないでください。カメラのマウント部分が破損するおそれがありますので、必ずレンズを持ってください。
- CPU 信号接点、レンズ信号接点は汚さないようにご注意ください。
- マウントアダプターを水にぬらしたり、湿気の多い場所に置かないでください。部品がサビつくなどして故障の原因になりますのでご注意ください。
- マウントアダプターを火の近くなど、極端に温度が高くなるところに置かないでください。マウントアダプターが変形することがあります。

マウントアダプターのお手入れ

- マウントアダプターの内部に触らないでください。ゴミやほこりがついた場合は、ブロアーで吹き払うか、柔らかい刷毛で払うようにし、内部をこすらないでください。
- マウントアダプターのお手入れの際は、ブロアーでゴミやほこりを軽く吹き払ってから、乾いた柔らかい布で軽く拭いてください。
- シンナーやベンジンなどの有機溶剤は絶対に使用しないでください。
- マウントアダプターを保管するときは、太陽光のあたるところや防虫剤のあるところを避けてください。また、マウントアダプターを長期間使用しないときは、カビやサビを防ぐために、高温多湿のところを避けて風通しのよい場所に保管してください。

アクセサリー

付属アクセサリー

- ボディーキャップ BF-1B
- レンズキャップ LF-N1（リアキャップ）

仕様

型式	マウントアダプター
対応カメラ	ニコン Z マウントのミラーレスカメラ
寸法（W × H × D）	約 70 × 70 × 36 mm（突起部除く） • バヨネットマウント基準面の間隔は約 30.5 mm
質量	約 125 g

※製品の外観・仕様・性能は予告なく変更することがありますので、ご了承ください。

サービスとサポート

修理サービスのご案内

■ 修理に関するお問い合わせ
株式会社ニコンイメージングジャパン修理センター
修理センター ナビダイヤル
0570-02-8200

■ インターネットでのお申込み
https://www.nikon-image.com/support/repair/

■ お電話でのお申込み
ニコン ピックアップサービス専用 フリーダイヤル
0120-02-8155

■ サービスセンターでのお手続き
ニコンプラザのサービスセンター窓口でお見積り・受付をいたします。インターネットでの事前予約が必要となります。詳細については、上記のホームページをご覧ください。
ニコンプラザサービスセンター ナビダイヤル
0570-02-8060

ニコンプラザについて

ニコンプラザは、ショールーム、サービスセンター、ギャラリーを統合したニコン映像製品の総合情報拠点です。
https://www.nikon-image.com/support/showroom/
ニコンプラザショールーム ナビダイヤル
0570-02-8080

製品の使い方に関するお問い合わせ先

■ インターネットでのお問い合わせ
https://www.nikon-image.com/support/contact/

■ お電話でのお問い合わせ
ニコン カスタマーサポートセンター ナビダイヤル
0570-02-8000

- 営業時間などの詳細については、上記のホームページをご覧ください。
- ナビダイヤルをご利用いただけない場合は、ニコンカスタマーサポートセンター（03）6702-0577 におかけください。

ニコンイメージング会員「製品登録」のご案内

ニコンでは製品を安全に、安心してご使用いただくため「製品登録」へのご協力をお願いしております。ご登録いただいた製品に関するファームアップ情報や重要なお知らせなどをメールでご案内いたします。

ニコンイメージング会員のご案内
https://www.nikon-image.com/enjoy/membership/about/

En Mount Adapter User's Manual

Before using this product, carefully read both this document and the documentation provided with the camera and lens.

- This mount adapter allows Nikon F mount NIKKOR lenses to be mounted on Nikon Z mount mirrorless cameras.
- This mount adapter cannot be mounted on Nikon F mount digital SLR cameras or 1 mount advanced cameras with interchangeable lenses (Nikon 1 cameras).
- This mount adapter cannot be used with NIKKOR 1 lenses.
- Update the camera firmware to the latest version. With earlier versions, the camera may fail to detect the lens or adapter correctly and some features may not be available. The latest version of the camera firmware can be downloaded from the Nikon Download Center.
- Note that depending on the lens, the adapter may limit autofocus or other camera features. For more information, see *Compatible F Mount Lenses*, available from the Nikon Download Center.

Nikon Download Center
https://downloadcenter.nikonimglib.com/

For Your Safety

To prevent damage to property or injury to yourself or to others, read "For Your Safety" in its entirety before using this product.

After reading these safety instructions, keep them readily accessible for future reference.

⚠ **WARNING:** Failure to observe the precautions marked with this icon could result in death or severe injury.

⚠ **CAUTION:** Failure to observe the precautions marked with this icon could result in injury or property damage.

⚠ WARNING

- **Do not disassemble or modify this product.**
Do not touch internal parts that become exposed as the result of a fall or other accident.
Failure to observe these precautions could result in electric shock or other injury.
- **Should you notice any abnormalities such as the product producing smoke, heat, or unusual odors, immediately disconnect the camera power source.**
Continued operation could result in fire, burns or other injury.
- **Keep dry.**
Do not handle with wet hands.
Failure to observe these precautions could result in fire or electric shock.
- **Do not use this product in the presence of flammable dust or gas such as propane, gasoline or aerosols.**
Failure to observe this precaution could result in explosion or fire.
- **Keep this product out of reach of children.**
Failure to observe this precaution could result in injury or product malfunction. In addition, note that small parts constitute a choking hazard. Should a child swallow any part of this product, seek immediate medical attention.
- **Do not handle with bare hands in locations exposed to extremely high or low temperatures.**
Failure to observe this precaution could result in burns or frostbite.

⚠ CAUTION

- **Do not leave the product where it will be exposed to extremely high temperatures, for an extended period such as in an enclosed automobile or in direct sunlight.**
Failure to observe this precaution could result in fire or product malfunction.

Notices for Customers in the U.S.A.

This device complies with part 15 of the FCC Rules. Operation is subject to the following two conditions: (1) this device may not cause harmful interference, and (2) this device must accept any interference received, including interference that may cause undesired operation.

Federal Communications Commission (FCC) Radio Frequency Interference Statement

This equipment has been tested and found to comply with the limits for a Class B digital device, pursuant to Part 15 of the FCC rules. These limits are designed to provide reasonable protection against harmful interference in a residential installation. This equipment generates, uses, and can radiate radio frequency energy and, if not installed and used in accordance with the instructions, may cause harmful interference to radio communications. However, there is no guarantee that interference will not occur in a particular installation. If this equipment does cause harmful interference to radio or television reception, which can be determined by turning the equipment off and on, the user is encouraged to try to correct the interference by one or more of the following measures:

- Reorient or relocate the receiving antenna.
- Increase the separation between the equipment and receiver.
- Connect the equipment into an outlet on a circuit different from that to which the receiver is connected.
- Consult the dealer or an experienced radio/television technician for help.

CAUTIONS

Modifications
The FCC requires the user to be notified that any changes or modifications made to this device that are not expressly approved by Nikon Corporation may void the user's authority to operate the equipment.

Nikon Inc., 1300 Walt Whitman Road,
Melville, New York 11747-3064, U.S.A.
Tel.: 631-547-4200

Notice for Customers in Canada

CAN ICES-3 B / NMB-3 B

The Mount Adapter

Parts of the Adapter (Figure 1)

A Lens Mount
① Nikon F mount (attaches to lens)
② Lens signal contacts
③ Lens mounting mark
④ Lens-release button

B Camera Mount
⑤ Adapter mounting mark
⑥ Nikon Z mount (attaches to camera)
⑦ CPU contacts

Attachment and Removal

Turn the camera off before attaching the adapter to or removing it from the camera or attaching lenses to or removing lenses from the adapter. Choose a location out of direct sunlight and be careful to prevent dust from entering the devices. While attaching lenses, avoid pressing the camera or adapter lens-release button.

■ Attaching the Adapter and Lens (Figure 2)

1 Remove the body and rear lens caps from the adapter and the body cap from the camera.

2 Attach the adapter to the camera.
- Keeping the adapter mounting mark aligned with the mounting mark on the camera body (a-①), position the adapter on the camera and then rotate it counterclockwise until it clicks into place (a-②).

3 Remove the rear lens cap.

4 Attach the lens to the adapter.
- Keeping the lens mounting mark aligned with the lens mounting mark on the adapter (b-①), position the lens on the adapter and then rotate it counterclockwise until it clicks into place (b-②).

■ Detaching the Lens and Adapter (Figure 3)

1 Detach the lens.
- Press and hold the adapter lens-release button (a-①) while turning the lens clockwise (a-②).
- Attach the front and rear caps to the lens after removal.

2 Detach the adapter.
- Press and hold the camera lens-release button (b-①) while turning the adapter clockwise (b-②).
- After removing the adapter, attach the body and rear caps to the adapter and the body cap to the camera.

☑ CPU Lenses with Aperture Rings
Select minimum aperture (the highest f/-number) before attaching CPU lenses equipped with aperture rings.

☑ Incompatible Lenses and Accessories
The following lenses and accessories *cannot* be used. Attempting to forcibly attach any of this equipment could damage the adapter or the lens. Individual variation may render lenses other than those listed below incompatible; do not use force if you encounter resistance when attempting to attach a lens.

- Non-AI lenses
- IX-NIKKOR
- TC-16A AF Teleconverter
- Lenses that require the AU-1 focusing unit (400mm f/4.5, 600mm f/5.6, 800mm f/8, 1200mm f/11)
- Fisheye (6mm f/5.6, 7.5mm f/5.6, 8mm f/8, OP 10mm f/5.6)
- 2.1cm f/4
- K2 Extension Ring
- 180–600mm f/8 ED (serial numbers 174041–174180)
- 360–1200mm f/11 ED (serial numbers 174031–174127)
- 200–600mm f/9.5 (serial numbers 280001–300490)
- AF lenses for the F3AF (AF 80mm f/2.8, AF 200mm f/3.5 ED, TC-16 AF Teleconverter)
- PC 28mm f/4 (serial number 180900 or earlier)
- PC 35mm f/2.8 (serial numbers 851001–906200)
- PC 35mm f/3.5 (old type)
- Reflex 1000mm f/6.3 (old type)
- NIKKOR-H Auto 2.8cm f/3.5 (28mm f/3.5) lenses with serial numbers below 362000
- NIKKOR-S Auto 3.5cm f/2.8 (35mm f/2.8) lenses with serial numbers below 928000
- NIKKOR-S Auto 5cm f/2 (50mm f/2)
- NIKKOR-Q Auto 13.5cm f/3.5 (135mm f/3.5) lenses with serial numbers below 753000
- Micro-NIKKOR 5.5cm f/3.5
- Medical-NIKKOR Auto 200mm f/5.6
- Auto NIKKOR Telephoto-Zoom 85–250mm f/4–4.5
- Auto NIKKOR Telephoto-Zoom 200–600mm f/9.5–10.5

Using the Mount Adapter

- Autofocus may not function as expected when the adapter is used with an F mount NIKKOR lens. If the camera has trouble focusing, set the AF-area mode to single point and select the center focus area, or focus manually.
- With some lenses, the camera vibration reduction feature may not function as expected or may cause vignetting or a drop in peripheral illumination.

Precautions for Use

- When using the adapter with lenses weighing over 1300 g (2 lb 13.9 oz), support the lens when holding the camera and do not use the camera strap. Failure to observe these precautions could damage the camera lens mount.
- Keep the CPU and lens signal contacts clean.
- Do not leave the adapter in humid locations or in locations in which it may be exposed to moisture. Rusting of the internal mechanism can cause irreparable damage.
- Do not leave the adapter next to open flames or in other extremely hot locations. Extreme heat could damage or warp the adapter.

Caring for the Adapter

- Do not touch the interior of the mount adapter. Use a blower or soft brush to remove dust, being careful not to rub or scratch the inside of the adapter.
- When cleaning the adapter, use a blower to remove dust and lint and then wipe the adapter gently with a soft, dry cloth.
- Never use organic solvents such as paint thinner or benzene to clean the adapter.
- Do not store with naphtha or camphor moth balls or in direct sunlight. If the adapter will not be used for an extended period, store it in a cool, dry location to prevent mold and rust.

Accessories

Supplied Accessories

- BF-1B Body Cap
- LF-N1 Lens Cap (rear cap)

Specifications

Type	Mount adapter
Supported cameras	Nikon Z mount mirrorless cameras
Dimensions (W × H × D)	Approx. 70 × 70 × 36 mm (2.8 × 2.8 × 1.5 in.), excluding projections • Distance from camera lens mount flange: approx. 30.5 mm (1.3 in.)
Weight	Approx. 125 g (4.5 oz)

Nikon reserves the right to change the appearance, specifications, and performance of this product at any time and without prior notice.

Fr Adaptateur pour monture Manuel d'utilisation

Avant d'utiliser ce produit, lisez attentivement ce document et la documentation fournie avec l'appareil photo et l'objectif.

- Cet adaptateur pour monture permet de fixer les objectifs NIKKOR à monture Nikon F sur les appareils photo hybrides dotés d'une monture Nikon Z.
- Cet adaptateur pour monture ne peut pas être fixé sur les reflex numériques dotés d'une monture Nikon F ou sur les appareils photo évolués à objectif interchangeable dotés d'une monture 1 (appareils photo Nikon 1).
- Cet adaptateur pour monture ne peut pas être utilisé avec les objectifs NIKKOR 1.
- Mettez à jour le firmware de l'appareil photo vers la dernière version. S'il est doté d'une version antérieure, l'appareil photo risque de ne pas parvenir à détecter l'objectif ou l'adaptateur correctement et certaines fonctionnalités peuvent ne pas être disponibles. La dernière version du firmware de l'appareil photo est téléchargeable depuis le Centre de téléchargement Nikon.
- Notez que selon l'objectif, l'adaptateur peut limiter l'autofocus ou d'autres fonctionnalités de l'appareil photo. Pour en savoir plus, reportez-vous à *Objectifs à monture F compatibles*, disponible dans le Centre de téléchargement Nikon.

Centre de téléchargement Nikon
https://downloadcenter.nikonimglib.com/

Pour votre sécurité

Afin d'éviter de provoquer des dommages matériels ou de vous blesser ou de blesser un tiers, lisez intégralement « Pour votre sécurité » avant d'utiliser ce produit.

Après avoir lu ces consignes de sécurité, rangez-les dans un endroit facilement accessible pour pouvoir vous y référer ultérieurement.

⚠ **AVERTISSEMENT :** le non-respect des consignes indiquées par cette icône peut vous exposer à un danger de mort ou à de graves blessures.

⚠ **ATTENTION :** le non-respect des consignes indiquées par cette icône peut vous exposer à des blessures ou provoquer des dommages matériels.

⚠ AVERTISSEMENT

- **Ne démontez pas ou ne modifiez pas ce produit.**
Ne touchez pas les composants internes qui sont exposés suite à une chute ou à un autre accident.
Le non-respect de ces consignes peut provoquer un choc électrique ou d'autres blessures.
- **Si vous observez des anomalies provenant du produit comme de la fumée, de la chaleur ou des odeurs inhabituelles, débranchez immédiatement la source d'alimentation de l'appareil photo.**
Continuer d'utiliser le matériel risque de provoquer un incendie, des brûlures ou d'autres blessures.
- **Gardez votre matériel au sec.**
Ne le manipulez pas avec les mains mouillées.
Le non-respect de ces consignes de sécurité peut provoquer un incendie ou un choc électrique.
- **N'utilisez pas ce produit en présence de poussières ou de gaz inflammables comme du propane, de l'essence ou des aérosols.**
Le non-respect de cette consigne peut provoquer une explosion ou un incendie.
- **Conservez ce produit hors de portée des enfants.**
Le non-respect de cette consigne peut provoquer des blessures ou le dysfonctionnement du produit. En outre, notez que les petites pièces présentent un risque d'étouffement. Si jamais un enfant avalait une pièce de ce produit, consultez immédiatement un médecin.
- **Ne manipulez pas le matériel à mains nues dans des lieux exposés à des températures extrêmement basses ou élevées.**
Le non-respect de cette consigne peut provoquer des brûlures ou des engelures.

⚠ ATTENTION

- **Ne laissez pas le produit exposé à des températures excessivement chaudes pendant une période prolongée, comme dans une voiture fermée ou en plein soleil.**
Le non-respect de cette consigne peut provoquer un incendie ou le dysfonctionnement du produit.

Avis pour les clients au Canada

CAN ICES-3 B / NMB-3 B

Adaptateur pour monture

Descriptif de l'adaptateur (Figure 1)

A Monture d'objectif
① Monture Nikon F (se fixe à l'objectif)
② Contacts du signal de l'objectif
③ Repère de montage de l'objectif
④ Commande de déverrouillage de l'objectif

B Monture d'appareil photo
⑤ Repère de montage de l'adaptateur
⑥ Monture Nikon Z (se fixe à l'appareil photo)
⑦ Contacts du microprocesseur

Fixation et retrait

Mettez l'appareil photo hors tension avant d'y fixer l'adaptateur ou de le retirer ou avant de fixer un objectif sur l'adaptateur ou de le retirer de ce dernier. Mettez-vous à l'abri du soleil et veillez à ne pas laisser de poussière entrer dans les différents éléments. Au moment de fixer les objectifs, évitez d'appuyer sur la commande de déverrouillage de l'objectif, située sur l'appareil photo ou sur l'adaptateur.

■ Fixation de l'adaptateur et de l'objectif (Figure 2)

1 Retirez le bouchon de boîtier et le bouchon arrière de l'adaptateur et le bouchon de boîtier de l'appareil photo.

2 Fixez l'adaptateur à l'appareil photo.
- Tout en alignant le repère de montage de l'adaptateur au repère de montage sur le boîtier (a-①), placez l'adaptateur sur l'appareil photo, puis tournez-le dans le sens inverse des aiguilles d'une montre jusqu'à ce qu'il s'enclique en position (a-②).

3 Retirez le bouchon arrière de l'objectif.

4 Fixez l'objectif à l'adaptateur.
- Tout en alignant le repère de montage de l'objectif au repère de montage d'objectif se trouvant sur l'adaptateur (b-①), placez l'objectif sur l'adaptateur, puis tournez-le dans le sens inverse des aiguilles d'une montre jusqu'à ce qu'il s'enclique en position (b-②).

■ Retrait de l'objectif et de l'adaptateur (Figure 3)

1 Retirez l'objectif.
- Tout en maintenant enfoncée la commande de déverrouillage de l'objectif sur l'adaptateur (a-①), tournez l'objectif dans le sens des aiguilles d'une montre (a-②).
- Une fois l'objectif retiré, fixez ses bouchons avant et arrière.

2 Retirez l'adaptateur.
- Tout en maintenant enfoncée la commande de déverrouillage de l'objectif sur le boîtier (b-①), tournez l'adaptateur dans le sens des aiguilles d'une montre (b-②).
- Après avoir retiré l'adaptateur, fixez le bouchon de boîtier et le bouchon arrière sur l'adaptateur et le bouchon de boîtier sur l'appareil photo.

☑ Objectifs à microprocesseur et bague des ouvertures
Sélectionnez l'ouverture minimale (le plus grand chiffre f/) avant de fixer un objectif à microprocesseur équipé d'une bague des ouvertures.

☑ Objectifs et accessoires incompatibles
Il n'est *pas* possible d'utiliser les objectifs et accessoires suivants. Si vous essayez de forcer pour les fixer, vous risquez d'endommager l'adaptateur ou l'objectif. Les variations individuelles peuvent rendre incompatibles certains objectifs ne figurant pas dans la liste ci-dessous ; ne forcez pas si vous rencontrez une résistance lorsque vous essayez de fixer un objectif.

- Objectifs non AI
- IX-NIKKOR
- Téléconvertisseur AF TC-16A
- Objectifs nécessitant l'unité de mise au point AU-1 (400 mm f/4.5, 600 mm f/5.6, 800 mm f/8, 1200 mm f/11)
- Fisheye (6 mm f/5.6, 7.5 mm f/5.6, 8 mm f/8, OP 10 mm f/5.6)
- 2.1 cm f/4
- Bague allonge K2
- 180–600mm f/8 ED (numéros de série 174041–174180)
- 360–1200mm f/11 ED (numéros de série 174031–174127)
- 200–600mm f/9.5 (numéros de série 280001–300490)
- Objectifs AF pour le F3AF (AF 80mm f/2.8, AF 200mm f/3.5 ED, téléconvertisseur AF TC-16)
- PC 28mm f/4 (numéro de série 180900 ou antérieur)
- PC 35mm f/2.8 (numéros de série 851001–906200)
- PC 35 mm f/3.5 (ancien modèle)
- Reflex 1000 mm f/6.3 (ancien modèle)
- Objectifs NIKKOR-H Auto 2.8 cm f/3.5 (28 mm f/3.5) avec des numéros de série inférieurs à 362000
- Objectifs NIKKOR-S Auto 3.5 cm f/2.8 (35 mm f/2.8) avec des numéros de série inférieurs à 928000
- NIKKOR-S Auto 5 cm f/2 (50 mm f/2)
- Objectifs NIKKOR-Q Auto 13.5 cm f/3.5 (135 mm f/3.5) avec des numéros de série inférieurs à 753000
- Micro-NIKKOR 5.5 cm f/3.5
- Medical-NIKKOR Auto 200 mm f/5.6
- Zoom téléobjectif Auto NIKKOR 85–250 mm f/4–4.5
- Zoom téléobjectif Auto NIKKOR 200–600 mm f/9.5–10.5

Utilisation de l'adaptateur pour monture

- L'autofocus risque de ne pas fonctionner comme prévu lorsque l'adaptateur est utilisé avec un objectif NIKKOR à monture F. Si l'appareil photo rencontre des difficultés pour faire le point, réglez le mode de zone AF sur AF sélectif et sélectionnez la zone de mise au point centrale, ou faites le point manuellement.
- Avec certains objectifs, la fonctionnalité de réduction de vibration de l'appareil photo risque de ne pas fonctionner comme prévu ou de provoquer du vignetage ou une baisse de la luminosité dans les coins de l'image.

Précautions d'utilisation

- En cas d'utilisation de l'adaptateur avec des objectifs pesant plus de 1300 g, soutenez l'objectif lorsque vous tenez l'appareil photo et n'utilisez pas la courroie de l'appareil photo. Vous risquez sinon d'endommager la monture d'objectif de l'appareil photo.
- Gardez propres les contacts du microprocesseur et du signal de l'objectif.
- Ne laissez pas l'adaptateur dans des lieux humides ou dans des lieux où il pourrait être exposé à l'humidité. La formation de rouille sur les mécanismes internes peut provoquer des dommages irréparables.
- Ne laissez pas l'adaptateur à proximité d'un feu ou dans d'autres endroits extrêmement chauds. La chaleur extrême pourrait endommager ou déformer l'adaptateur.

Entretien de l'adaptateur

- Ne touchez pas l'intérieur de l'adaptateur pour monture. Servez-vous d'une soufflette ou d'un pinceau doux pour enlever la poussière, en veillant à ne pas frotter ou érafler l'intérieur de l'adaptateur.
- Pour nettoyer l'adaptateur, retirez la poussière et les peluches à l'aide d'une soufflette, puis essuyez délicatement l'adaptateur à l'aide d'un chiffon sec et doux.
- N'utilisez jamais de solvants organiques comme un diluant à peinture ou du benzène pour nettoyer l'adaptateur.
- Ne le rangez pas avec des boules antimites de naphtaline ou de camphre ou à la lumière directe du soleil. Si vous n'avez pas l'intention d'utiliser l'adaptateur avant longtemps, rangez-le dans un endroit frais et sec pour éviter la formation de moisissure et de rouille.

Accessoires

Accessoires fournis

- Bouchon de boîtier BF-1B
- Bouchon d'objectif LF-N1 (arrière)

Caractéristiques

Type	Adaptateur pour monture
Appareils photo compatibles	Appareils photo hybrides à monture Nikon Z
Dimensions (L × H × P)	Environ 70 × 70 × 36 mm, hors parties saillantes • Distance à partir du plan d'appui de la monture d'objectif de l'appareil photo : environ 30,5 mm
Poids	Environ 125 g

Nikon se réserve le droit de modifier à tout moment l'apparence, les caractéristiques et les performances de ce produit sans avis préalable.

Es Adaptador de montura Manual del usuario

Antes de utilizar este producto, lea detenidamente este documento y la documentación suministrada con la cámara y el objetivo.

- Este adaptador de montura permite montar objetivos NIKKOR de montura F de Nikon en cámaras mirrorless de montura Z de Nikon.
- No podrá montar este adaptador de montura en cámaras SLR digitales de montura F de Nikon ni en cámaras avanzadas de montura 1 con objetivos intercambiables (cámaras 1 de Nikon).
- Este adaptador de montura no puede usarse con objetivos 1 NIKKOR.
- Actualice el firmware de la cámara a la versión más reciente. Con versiones anteriores, la cámara podría no detectar correctamente el objetivo o el adaptador y algunas de las funciones podrían no estar disponibles. Podrá descargar la versión más reciente del firmware de la cámara desde el Centro de descargas de Nikon.
- Tenga en cuenta que dependiendo del objetivo, el adaptador podría limitar el autofoco u otras funciones de la cámara. Para obtener más información, consulte *Objetivos con montura F compatibles*, disponible en el Centro de descargas de Nikon.

Centro de descargas de Nikon
https://downloadcenter.nikonimglib.com/

Por su seguridad

Para evitar daños materiales, sufrir lesiones o lesionar a terceros, lea completamente "Por su seguridad" antes de usar este producto.

Después de leer estas instrucciones de seguridad, guárdelas en un lugar accesible para futuras consultas.

⚠ **ADVERTENCIA:** No respetar las precauciones marcadas con este icono puede causar lesiones graves o mortales.
⚠ **PRECAUCIÓN:** No respetar las precauciones marcadas con este icono puede causar lesiones o daños materiales.

⚠ ADVERTENCIA

- **No desmonte ni modifique este producto.**
No toque las piezas internas que puedan quedar expuestas como resultado de una caída u otro accidente.
No respetar estas precauciones puede causar descargas eléctricas u otras lesiones.
- **Si nota anomalías en el producto, como por ejemplo la emisión de humo, calor u olores inusuales, desconecte inmediatamente la fuente de alimentación de la cámara.**
Continuar usando el producto podría causar incendios, quemaduras u otras lesiones.
- **Mantener seco.**
No manipular con las manos mojadas.
No respetar estas precauciones puede causar incendios o descargas eléctricas.
- **No use este producto en presencia de polvo o gas inflamable, como por ejemplo propano, gasolina o aerosoles.**
No respetar esta precaución puede causar explosiones o incendios.
- **Mantenga este producto alejado de los niños.**
No respetar esta precaución puede causar lesiones o funcionamientos incorrectos del producto. Además, tenga en cuenta que las piezas pequeñas pueden presentar riesgos de asfixia. Si un niño ingiere cualquier pieza de este producto, solicite asistencia médica inmediatamente.
- **No manipular con las manos descubiertas en zonas expuestas a temperaturas extremadamente altas o bajas.**
No respetar esta precaución puede causar quemaduras o congelación.

⚠ PRECAUCIÓN

- **No deje el producto en zonas expuestas a temperaturas extremadamente altas durante largos períodos, como por ejemplo, en el interior de un vehículo cerrado o en contacto directo con la luz del sol.**
No respetar esta precaución puede causar incendios o funcionamientos incorrectos del producto.

Avisos para los clientes de EE.UU.

Este dispositivo cumple con la parte 15 de las normas de la FCC. El funcionamiento está sujeto a las dos condiciones siguientes: (1) este dispositivo no puede causar interferencias perjudiciales, y (2) este dispositivo debe aceptar cualquier interferencia recibida, incluidas las interferencias que pudieran generar un funcionamiento no deseado.

Declaración sobre interferencias con radiofrecuencias de la Comisión Federal de Comunicaciones (FCC)

Este equipo ha sido sometido a pruebas y se ha determinado que cumple con los límites para un dispositivo digital clase B, de acuerdo con la sección 15 del Reglamento de la FCC. Estos límites han sido establecidos para ofrecer una protección razonable contra interferencias perjudiciales en un entorno residencial. Este equipo genera, utiliza y puede irradiar energía de radiofrecuencia, y de no ser instalado y utilizado de acuerdo con las instrucciones, puede producir interferencias perjudiciales en las comunicaciones de radio. Sin embargo, no es posible garantizar que en una determinada instalación no habrá interferencias. Si este equipo causa interferencias perjudiciales en la recepción de radio o televisión, lo cual puede determinarse apagando y encendiendo el equipo, se aconseja al usuario que intente corregir dichas interferencias tomando una o más de las medidas siguientes:

- Cambie la orientación o la ubicación de la antena receptora.
- Aumente la separación entre el equipo y el receptor.
- Conecte el equipo a una toma de un circuito distinto a aquél al que el receptor esté conectado.
- Consulte al proveedor o a un técnico de radio/televisión experimentado.

PRECAUCIONES

Modificaciones
La FCC exige que se le notifique al usuario que la realización de cambios o modificaciones en este dispositivo no expresamente aprobados por Nikon Corporation puede invalidar el derecho del usuario a utilizar el equipo.

Nikon Inc., 1300 Walt Whitman Road,
Melville, New York 11747-3064, U.S.A.
Tel.: 631-547-4200

Aviso para los Clientes de Canadá

CAN ICES-3 B / NMB-3 B

El adaptador de montura

Partes del adaptador (Imagen 1)

A Montura del objetivo
① Montura F Nikon (se instala en el objetivo)
② Contactos de la señal de objetivo
③ Marca de montaje del objetivo
④ Botón de liberación del objetivo

B Montura de la cámara
⑤ Marca de montaje del adaptador
⑥ Montura Z Nikon (se instala en la cámara)
⑦ Contactos CPU

Instalación y extracción

Apague la cámara antes de instalar o desinstalar el adaptador en la cámara o de instalar o desinstalar objetivos en el adaptador. Seleccione una ubicación fuera del alcance de la luz directa del sol y no permita que entre polvo en los dispositivos. Durante la instalación de los objetivos, evite presionar el botón de liberación del objetivo del adaptador o de la cámara.

■ Instalación del adaptador y del objetivo (Imagen 2)

1 Retire la tapa del cuerpo y la tapa trasera del objetivo del adaptador y la tapa del cuerpo de la cámara.

2 Instale el adaptador en la cámara.
- Manteniendo la marca de montaje del adaptador alineada con la marca de montaje del cuerpo de la cámara (a-①), coloque el adaptador en la cámara y, a continuación, gírelo en dirección contraria a las manecillas del reloj hasta que oiga un clic indicando que está colocado en su lugar (a-②).

3 Extraiga la tapa trasera del objetivo.

4 Coloque el objetivo en el adaptador.
- Manteniendo la marca de montaje alineada con la marca de montaje del objetivo en el adaptador (b-①), coloque el objetivo en el adaptador y, a continuación, gírelo en dirección contraria a las manecillas del reloj hasta que oiga aun clic indicando que está colocado en su lugar (b-②).

■ Desmontaje del objetivo y del adaptador (Imagen 3)

1 Desmonte el objetivo.
- Mantenga pulsado el botón de liberación del objetivo del adaptador (a-①) mientras gira el objetivo en la dirección de las manecillas del reloj (a-②).
- Coloque las tapas frontal y posterior en el objetivo después de la desinstalación.

2 Desmonte el adaptador.
- Mantenga pulsado el botón de liberación del objetivo de la cámara (b-①) mientras gira el adaptador en la dirección de las manecillas del reloj (b-②).
- Después de extraer el adaptador, instale la tapa del cuerpo y la tapa posterior en el adaptador y la tapa del cuerpo en la cámara.

☑ Objetivos con CPU con anillo de diafragmas
Seleccione un diafragma mínimo (número f más alto) antes de instalar objetivos con CPU equipados con anillos de diafragmas.

☑ Objetivos y accesorios incompatibles
Los siguientes objetivos y accesorios *no* se pueden utilizar. Intentar instalar a la fuerza cualquiera de estos equipos puede dañar el adaptador o el objetivo. La variación individual puede incompatibilizar objetivos que no sean los que se detallan a continuación; si encuentra resistencia al intentar colocar un objetivo, no use la fuerza.

- Objetivos no AI
- IX-NIKKOR
- Teleconversor TC-16A AF
- Objetivos que requieran la unidad de enfoque AU-1 (400 mm f/4.5, 600 mm f/5.6, 800 mm f/8, 1.200 mm f/11)
- Ojo de pez (6 mm f/5.6, 7,5 mm f/5.6, 8 mm f/8, OP 10 mm f/5.6)
- 2,1 cm f/4
- Anillo de extensión K2
- 180–600 mm f/8 ED (números de serie 174041–174180)
- 360–1.200 mm f/11 ED (números de serie 174031–174127)
- 200–600 mm f/9.5 (números de serie 280001–300490)
- Objetivos AF para la F3AF (AF 80 mm f/2.8, AF 200 mm f/3.5 ED, teleconversor AF TC-16)
- PC 28 mm f/4 (números de serie 180900 o anteriores)
- PC 35 mm f/2.8 (números de serie 851001–906200)
- PC 35 mm f/3.5 (modelo anterior)
- Reflex 1.000 mm f/6.3 (modelo anterior)
- Objetivos NIKKOR-H Auto 2,8 cm f/3.5 (28 mm f/3.5) con números de serie inferiores a 362000
- Objetivos NIKKOR-S Auto 3,5 cm f/2.8 (35 mm f/2.8) con números de serie inferiores a 928000
- NIKKOR-S Auto 5 cm f/2 (50 mm f/2)
- Objetivos NIKKOR-Q Auto 13,5 cm f/3.5 (135 mm f/3.5) con números de serie inferiores a 753000
- Micro-NIKKOR 5,5 cm f/3.5
- Medical-NIKKOR Auto 200 mm f/5.6
- Auto NIKKOR Telephoto-Zoom 85–250 mm f/4–4.5
- Auto NIKKOR Telephoto-Zoom 200–600 mm f/9.5–10.5

Uso del adaptador de montura

- Autofoco podría no funcionar según lo esperado al usar el adaptador con un objetivo NIKKOR de montura F. Si la cámara tiene problemas al enfocar, ajuste el modo de zona AF en punto único y seleccione la zona de enfoque central o enfoque manualmente.
- Con algunos objetivos, la función de reducción de la vibración de la cámara podría no funcionar según lo previsto o podría causar la aparición de viñeteado o una caída en la iluminación periférica.

Precauciones de uso

- Al utilizar el adaptador con objetivos cuyo peso supere los 1.300 g (2 lb 13,9 oz), agarre el objetivo al sujetar la cámara y no utilice la correa de la cámara. De no cumplir con estas precauciones podría dañar la montura del objetivo de la cámara.
- Mantenga el CPU y los contactos de señal del objetivo limpios.
- No deje el adaptador en lugares húmedos o en lugares en los que pueda estar expuesto a la humedad. Si el mecanismo interno se oxida podría producir daños irreparables.
- No deje el adaptador cerca de llamas ni en otros lugares extremadamente calientes. El calor extremo podría dañar o deformar el adaptador.

Cuidado del adaptador

- No toque el interior del adaptador de montura. Utilice una perilla o un cepillo suave para eliminar la suciedad, teniendo cuidado de no rozar o rayar el interior del adaptador.
- Al limpiar el adaptador, utilice una perilla para eliminar el polvo y la pelusilla y, a continuación, limpie el adaptador cuidadosamente con un paño suave y seco.
- Nunca use solventes orgánicos como por ejemplo disolvente de pintura o benceno para limpiar el adaptador.
- No lo guarde con bolas antipolillas de naftalina o alcanfor o bajo la luz directa del sol. Si no va a utilizar el adaptador durante largos períodos de tiempo, almacénelo en un lugar fresco y seco para prevenir la aparición de moho y oxidación.

Accesorios

Accesorios suministrados

- Tapa del cuerpo BF-1B
- Tapa del objetivo LF-N1 (tapa posterior)

Especificaciones

Tipo	Adaptador de montura
Cámaras compatibles	Cámaras sin espejo de montura Z de Nikon
Dimensiones (an × al × pr)	Aprox. 70 × 70 × 36 mm (2,8 × 2,8 × 1,5 pulg.), excluyendo salientes • Distancia desde la pletina de montaje del objetivo de la cámara: aprox. 30,5 mm (1,3 pulg.)
Peso	Aprox. 125 g (4,5 oz)

Nikon se reserva el derecho de cambiar el aspecto, las especificaciones y el rendimiento de este producto en cualquier momento y sin previo aviso.

Nikon

卡口适配器

FTZ II

使用说明书

CE

Sc Tc Kr Id Ar
Jp En Fr Es

NIKON CORPORATION

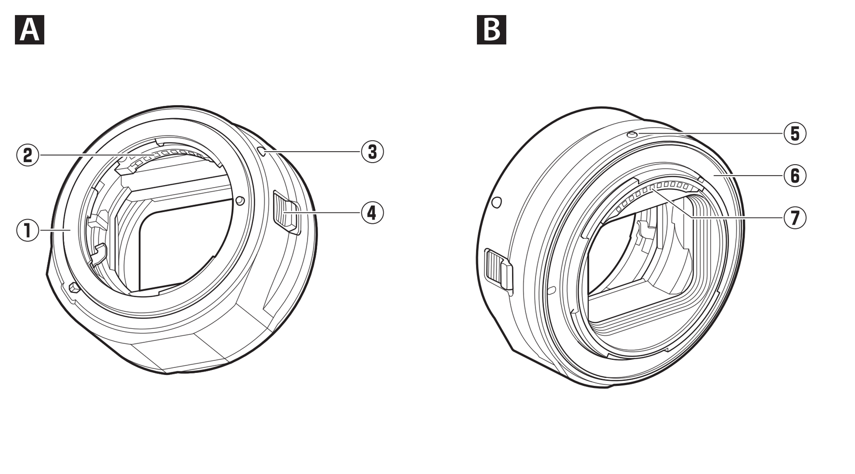

图1/圖1/그림 1/Gambar 1/1 الشكل

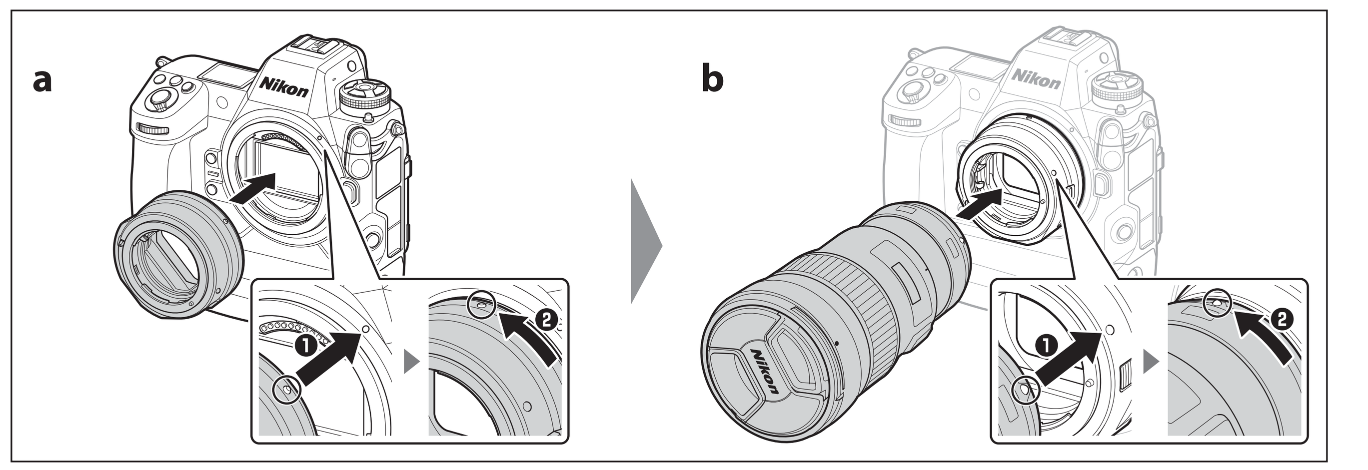

图2/圖2/그림 2/Gambar 2/2 الشكل

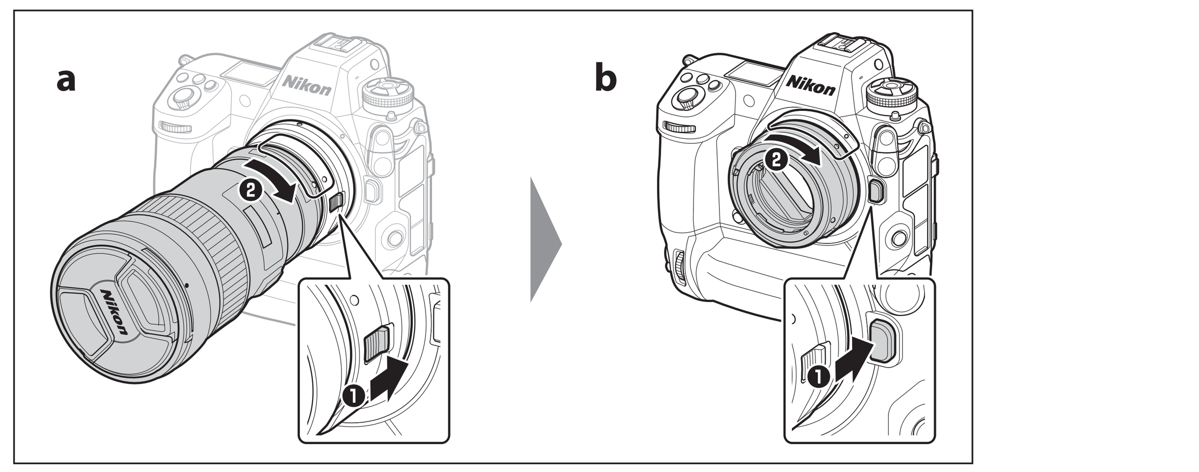

图3/圖3/그림 3/Gambar 3/3 الشكل

Sc 卡口适配器 使用说明书

保留备用

使用产品前请仔细阅读本使用说明书。

使用本产品之前，先仔细阅读本使用说明以及随照相机和镜头提供的使用说明。

- 本卡口适配器可用于将尼康F卡口的尼克尔镜头安装于尼康Z卡口的微单数码相机上。
- 本卡口适配器不能安装在尼康F卡口数码单镜反光照相机或1卡口可换镜头电子取景数码照相机（Nikon 1照相机）上。
- 本卡口适配器不能用于尼克尔1卡口镜头。
- 请将照相机固件更新至最新版本。使用早期版本时，照相机可能无法准确侦测镜头或适配器，并且某些功能可能无法使用。照相机固件的最新版本可从尼康下载中心进行下载。
- 请注意，根据镜头的不同，卡口适配器可能会限制自动对焦或其他照相机功能。有关详细信息，请参阅*兼容的F卡口镜头*，可从尼康下载中心获取该文档。

尼康下载中心
https://downloadcenter.nikonimglib.com/

安全须知

为预防对您或他人造成人身伤害或财产损失，请在使用前仔细阅读"安全须知"，并以正确的方法使用。

请在阅读本使用说明之后妥善保存，以便随时查阅。

⚠ 警告 表示"有可能造成人员死亡或负重伤的内容"。
⚠ 注意 表示"有可能造成人员负轻伤或财产损失的内容"。

本节使用以下图示和符号对必须遵守的内容作以分类。

表示不允许进行的行为。
表示不得自行进行拆解、修理或改装的内容。
表示紧贴着人体或物体时不允许进行的行为。
表示必须进行的行为。

⚠ 警告

切勿自行拆解、修理或改装。当产品由于跌落等原因而破损使得内部外露时，切勿触碰外露部分。
否则将导致触电或受伤。

当发现产品变热、冒烟或发出焦味等异常时，请立刻切断照相机电源。
若放任不管，将导致起火或烫伤。

切勿使产品被水淋湿。切勿用湿手触碰产品。
否则将导致触电或起火。

切勿在有可能起火、爆炸的场所使用。
若在有丙烷气、汽油、可燃性喷雾剂等易燃性气体、粉尘的场所使用产品，将导致爆炸或火灾。

切勿在婴幼儿伸手可及之处进行保管。
否则将导致故障或受伤。若误吞细小部件，将会对身体造成伤害。万一意外吞入口中，请立即接受医生诊疗。

在高温环境或低温环境中，切勿直接接触产品。
否则将可能导致烫伤、低温烫伤或冻伤。

⚠ 注意

切勿放置于夏天封闭的车内或直射阳光下等高温环境中。
否则将导致故障或起火。

卡口适配器

卡口适配器部件（图1）

A 连接镜头卡口
① 连接镜头的尼康F卡口
② 镜头信号接点
③ 镜头安装标记
④ 镜头释放按钮

B 连接照相机卡口
⑤ 卡口适配器安装标记
⑥ 连接照相机的尼康Z卡口
⑦ CPU接点

安装与拆卸

将卡口适配器安装至照相机、从照相机取下或者将镜头安装至卡口适配器、从卡口适配器取下之前，请先关闭照相机电源。请选择一个没有阳光照射的地方，并注意防止灰尘进入设备。镜头安装过程中，请不要按下照相机或卡口适配器的镜头释放按钮。

■ 安装卡口适配器和镜头（图2）

1 从卡口适配器取下机身盖和镜头后盖，并取下照相机机身盖。

2 将卡口适配器安装在照相机机身上。
- 对齐卡口适配器安装标记和照相机机身上的安装标记（a-①）后，把卡口适配器置于照相机上，然后将其逆时针旋转直至卡到正确位置发出咔嗒声（a-②）。

3 取下镜头后盖。

4 将镜头安装在卡口适配器上。
- 对齐镜头安装标记和卡口适配器上的镜头安装标记（b-①）后，把镜头置于卡口适配器上，然后将其逆时针旋转直至卡到正确位置发出咔嗒声（b-②）。

■ 取下镜头和卡口适配器（图3）

1 取下镜头。
- 按住卡口适配器镜头释放按钮（a-①）并顺时针旋转镜头（a-②）。
- 取下后，请盖好镜头前后盖。

2 取下卡口适配器。
- 按住照相机镜头释放按钮（b-①）并顺时针旋转卡口适配器（b-②）。
- 取下卡口适配器后，请盖好卡口适配器的机身盖和后盖以及照相机的机身盖。

☑ 具备光圈环的CPU镜头
安装配备有光圈环的CPU镜头前，请选择最小光圈（最高f/值）。

☑ 不兼容的镜头和配件
以下镜头和配件*无法*使用。尝试强制安装以下任一设备有可能会损坏卡口适配器或镜头。使用未列出的镜头时，可能会存在个体差异；若您在尝试安装镜头时遇到阻力，切勿用力过度。若不遵守此注意事项，将可能导致损坏。
- 非AI镜头
- IX尼克尔
- TC-16A AF望远倍率镜
- 需要 AU-1 对焦装置的镜头（400mm f/4.5、600mm f/5.6、800mm f/8及1200mm f/11）
- 鱼眼镜头（6mm f/5.6、7.5mm f/5.6、8mm f/8、OP 10mm f/5.6）
- 2.1cm f/4
- K2延伸环
- 180-600mm f/8 ED（序列号：174041-174180）
- 360-1200mm f/11 ED（序列号：174031-174127）
- 200-600mm f/9.5（序列号：280001-300490）
- 用于F3AF的AF镜头（AF 80mm f/2.8、AF 200mm f/3.5 ED、TC-16 AF望远倍率镜）
- PC 28mm f/4（序列号：180900或更早期）
- PC 35mm f/2.8（序列号：851001-906200）
- PC 35mm f/3.5（旧型号）
- 反射型1000mm f/6.3（旧型号）
- 尼克尔-H自动2.8cm f/3.5（28mm f/3.5）镜头（序列号小于362000）
- 尼克尔-S自动3.5cm f/2.8（35mm f/2.8）镜头（序列号小于928000）
- 尼克尔-S自动5cm f/2（50mm f/2）
- 尼克尔-Q自动13.5cm f/3.5（135mm f/3.5）镜头（序列号小于753000）
- 微距尼克尔5.5cm f/3.5
- 医用尼克尔自动200mm f/5.6
- 自动尼克尔远摄变焦85-250mm f/4-4.5
- 自动尼克尔远摄变焦200-600mm f/9.5-10.5

使用卡口适配器

- 将卡口适配器用于尼康F卡口尼克尔镜头时，相机的自动对焦可能无法正常工作。若照相机难以对焦，请将AF区域模式设为单点并选择中央对焦区域，或进行手动对焦。
- 使用某些镜头时，照相机减震功能可能无法正常工作或者可能导致渐晕或边缘照度降低。

使用注意事项

- 将卡口适配器用于重量超过1300g的镜头时，请在持拿照相机的同时用手扶住镜头且不要使用照相机背带，否则可能会损坏照相机镜头卡口。
- 保持CPU和镜头信号接点的清洁。
- 切勿将卡口适配器置于潮湿的地方或可能接触到湿气的场所。内部构造生锈将导致无法挽回的损坏。
- 切勿将适配器置于靠近明火的地方或其他极热的场所。极端高温可能会使适配器受损或变形。
- 运输产品时，请在包装箱内装入足够多的缓冲材料，以减少（避免）由于冲击导致产品损坏。

卡口适配器的保养

- 切勿触碰卡口适配器的内部。可使用吹气球或软刷去除灰尘，同时注意不要刮擦卡口适配器的内面。
- 清洁适卡口配器时，请先用吹气球去除灰尘和浮屑，再用一块干的软布轻轻擦拭卡口适配器。
- 切勿使用涂料稀释剂或苯等有机溶剂清洁卡口适配器。
- 切不可与石脑油或樟脑丸一起存放，也不可存放在直射阳光下。若在较长时间内不使用卡口适配器，请将其存放在阴凉干燥的地方以防止发霉和生锈。

配件

随附配件

- 机身盖 BF-1B
- 镜头盖 LF-N1（后盖）

产品中有害物质的名称及含量

标志	部件名称	有害物质					
		铅 (Pb)	汞 (Hg)	镉 (Cd)	六价铬 (Cr (VI))	多溴联苯 (PBB)	多溴二苯醚 (PBDE)
10	外壳	○	○	○	○	○	○
	机械元件	×	○	○	○	○	○
	电子元件	×	○	○	○	○	○

本表格依据SJ/T11364的规定编制。

○：表示该有害物质在该部件所有均质材料中的含量均在GB/T26572规定的限量要求以下。

×：表示该有害物质至少在该部件的某一均质材料中的含量超出GB/T26572规定的限量要求。但是，以现有的技术条件要使照相机相关产品完全不含有上述有害物质极为困难，并且上述产品都包含在《关于电气电子设备中特定有害物质使用限制指令2011/65/EU》的豁免范围之内。

技术规格

类型	卡口适配器
支持的照相机	尼康Z卡口微单数码相机
尺寸（宽×高×厚）	约70×70×36mm，不包括突起部分 • 从照相机镜头卡口边缘开始的距离：约30.5mm
重量	约125g

尼康公司保留可随时更改本产品的外观、技术规格和性能的权利。

进口商：尼康映像仪器销售（中国）有限公司
（上海市蒙自路757号12楼01-07室 邮编：200023）
尼康客户支持中心服务热线：400-820-1665
（周一至周日9:00–18:00，除夕下午休息）
尼康官方网站：https://www.nikon.com.cn/

在中国印刷
出版日期：2023年3月1日

Tc 接環配接器 使用說明書

在使用本產品之前，請先仔細閱讀本文件以及相機和鏡頭的隨附文件。
- 本接環配接器可用於將尼康F接環尼克爾鏡頭安裝於尼康Z接環無反相機。
- 本接環配接器無法安裝於尼康F接環數碼單鏡反光相機或1接環高階可換鏡頭相機（Nikon 1相機）。
- 本接環配接器不能與尼克爾1鏡頭一起使用。
- 請將相機韌體更新至最新版本。使用更早期版本時，相機可能無法準確偵測鏡頭或配接器且某些功能可能無法使用。相機韌體的最新版本可從尼康下載中心進行下載。
- 請注意，根據鏡頭的不同，配接器有可能會限制自動對焦或其他相機功能。有關詳情，請參見尼康下載中心的*兼容的F接環鏡頭*。

尼康下載中心
https://downloadcenter.nikonimglib.com/

安全須知

為防止您的財產受損或者您自己或他人受傷，在使用本產品之前，請全面閱讀"安全須知"。

閱讀安全使用說明之後，請妥善保管它們以便日後隨時查閱。

⚠ 警告：若不遵守標有該圖示的注意事項，可能會導致死亡或嚴重受傷。
⚠ 注意事項：若不遵守標有該圖示的注意事項，可能會導致受傷或財產受損。

⚠ 警告

- **勿自行拆解或改裝本產品。**
勿觸碰由於掉落或其他意外事故而外露的內部零件。
若不遵守此注意事項，可能會導致觸電或其他傷害。
- **若發現任何不正常現象，如本產品冒煙、發熱或異味等，請立即斷開相機電源。**
若在此情形下繼續使用，可能會導致起火、灼傷或其他傷害。
- **保持乾爽。**
勿用濕手進行操作。
若不遵守此注意事項，可能會導致起火或觸電。
- **勿在有丙烷氣、汽油或煙霧劑等易燃性粉塵或氣體的場所使用本產品。**
若不遵守此注意事項，可能會導致爆炸或火災。
- **勿在兒童伸手可及之處保管本產品。**
若不遵守此注意事項，可能會導致受傷或產品故障。
另外，請注意細小部件有導致窒息的危險。若兒童誤吞了本產品的任何部件，請立即尋求醫療協助。
- **在溫度極高或極低的場所，勿用裸手直接接觸。**
若不遵守此注意事項，可能會導致灼傷或凍傷。

⚠ 注意事項

- **勿將本產品長時間放置在極其高溫的地方，如封閉的車內或直射陽光下。**
若不遵守此注意事項，可能會導致起火或產品故障。

接環配接器

配接器部件（圖1）

A 鏡頭接環
① 尼康F接環（連接鏡頭）
② 鏡頭信號接點
③ 鏡頭接環標記
④ 鏡頭釋放按鍵

B 相機接環
⑤ 配接器接環標記
⑥ 尼康Z接環（連接相機）
⑦ CPU接點

安裝與拆解

將配接器安裝至相機或從相機取下或者將鏡頭安裝至配接器或從配接器取下之前，請先關閉相機。請選擇一個沒有陽光照射的地方，並注意防止灰塵進入裝置。鏡頭安裝過程中，請不要按下相機或配接器的鏡頭釋放按鍵。

■ 安裝配接器和鏡頭（圖2）

1 從配接器取下機身蓋和鏡頭後蓋，並從相機取下機身蓋。

2 將配接器安裝在相機上。
- 對齊配接器接環標記和相機機身上的接環標記（a-①）後，把配接器置於相機上，然後將其逆時針旋轉直至卡到正確位置發出喀嚓聲（a-②）。

3 取下鏡頭後蓋。

4 將鏡頭安裝在配接器上。
- 對齊鏡頭接環標記和配接器上的鏡頭接環標記（b-①）後，把鏡頭置於配接器上，然後將其逆時針旋轉直至卡到正確位置發出喀嚓聲（b-②）。

■ 取下鏡頭和配接器（圖3）

1 取下鏡頭。
- 保持按下配接器鏡頭釋放按鍵（a-①）並順時針旋轉鏡頭（a-②）。
- 取下後，請蓋好鏡頭前後蓋。

2 取下配接器。
- 保持按下相機鏡頭釋放按鍵（b-①）並順時針旋轉配接器（b-②）。
- 取下配接器後，請蓋好配接器的機身蓋和後蓋以及相機的機身蓋。

☑ 具備光圈環的CPU鏡頭
安裝配備有光圈環的CPU鏡頭前，請選擇最小光圈（最高f/值）。

☑ 不兼容的鏡頭和配件
以下鏡頭和配件*無法*使用。嘗試強制安裝以下任一裝置有可能會損壞配接器或鏡頭。下列不兼容鏡頭以外的鏡頭可能會存在個體差異：若您在嘗試安裝鏡頭時遇到阻力，切勿用力過度。
- 非AI鏡頭
- IX-NIKKOR
- TC-16A AF增距鏡
- 需要AU-1對焦裝置的鏡頭（400mm f/4.5、600mm f/5.6、800mm f/8和1200mm f/11）
- 魚眼鏡頭（6mm f/5.6、7.5mm f/5.6、8mm f/8、OP 10mm f/5.6）
- 2.1cm f/4
- K2延伸環
- 180-600mm f/8 ED（序號：174041-174180）
- 360-1200mm f/11 ED（序號：174031-174127）
- 200-600mm f/9.5（序號：280001-300490）
- 用於F3AF的AF鏡頭（AF 80mm f/2.8、AF 200mm f/3.5 ED、TC-16 AF增距鏡）
- PC 28mm f/4（序號：180900或更早期）
- PC 35mm f/2.8（序號：851001-906200）
- PC 35mm f/3.5（舊型號）
- Reflex 1000mm f/6.3（舊型號）
- NIKKOR-H自動2.8cm f/3.5（28mm f/3.5）鏡頭（序號小於362000）
- NIKKOR-S自動3.5cm f/2.8（35mm f/2.8）鏡頭（序號小於928000）
- NIKKOR-S自動5cm f/2（50mm f/2）
- NIKKOR-Q自動13.5cm f/3.5（135mm f/3.5）鏡頭（序號小於753000）
- Micro-NIKKOR 5.5cm f/3.5
- Medical-NIKKOR自動200mm f/5.6
- 自動NIKKOR遠攝變焦85-250mm f/4-4.5
- 自動NIKKOR遠攝變焦200-600mm f/9.5-10.5

使用接環配接器

- 將配接器用於F接環尼克爾鏡頭時，自動對焦可能無法正常工作。若相機難以對焦，請將AF區域模式設為單點並選擇中央對焦區域，或進行手動對焦。
- 使用某些鏡頭時，相機減震功能可能無法正常工作或者可能導致邊暈或邊緣照度降低。

使用注意事項

- 將配接器用於重量超過1300 g的鏡頭時，請在持拿相機時支撐鏡頭且不要使用相機帶，否則可能會損壞相機鏡頭接環。
- 保持CPU和鏡頭信號接點的清潔。
- 請勿將配接器置於潮濕的地方或可能沾染濕氣的場所。內部構造生銹將導致無法挽回的損壞。
- 請勿將配接器置於靠近明火的地方或其他過熱的場所。過熱可能會使配接器受損或變形。

配接器的保養

- 切勿觸碰接環配接器的內部。可使用吹氣球或軟刷去除灰塵，同時注意不要刮擦配接器的內面。
- 清潔配接器時，請先用吹氣球去除灰塵和浮屑，再用一塊乾的軟布輕輕擦拭配接器。
- 切勿使用塗料稀釋劑或苯等有機溶劑清潔配接器。
- 切不可與石腦油或樟腦丸一起存放，也不可存放在直射陽光下。若在較長時間內不使用配接器，請將其存放在陰涼乾燥的地方以防止發霉和生銹。

配件

隨附配件

- BF-1B機身蓋
- LF-N1鏡頭蓋（後蓋）

技術規格

類型	接環配接器
支援的相機	尼康Z接環無反相機
尺寸（寬×高×厚）	約70×70×36mm，不包括突起部分 • 從相機鏡頭接環邊緣開始的距離：約30.5mm
重量	約125 g

尼康公司保留可隨時更改本產品的外觀、技術規格和效能的權利，而無須事先通知。

Kr 마운트 어댑터 사용설명서

이 제품을 사용하기 전에 이 문서는 물론 카메라 및 렌즈와 함께 제공되는 문서를 주의 깊게 읽으십시오.
- 이 마운트 어댑터를 사용하면 Nikon F 마운트 NIKKOR 렌즈를 Nikon Z 마운트 미러리스 카메라에 장착할 수 있습니다.
- 이 마운트 어댑터는 Nikon F 마운트 디지털 SLR 카메라 또는 렌즈 교환이 가능한 1 마운트 카메라(Nikon 1 카메라)에는 장착할 수 없습니다.
- 이 마운트 어댑터는 NIKKOR 1 렌즈와 함께 사용할 수 없습니다.
- 카메라 펌웨어를 최신 버전으로 업데이트하십시오. 이전 버전에서는 카메라가 렌즈 또는 어댑터를 올바르게 감지하지 못할 수 있으며 일부 기능도 사용하지 못할 수 있습니다. 최신 버전의 카메라 펌웨어는 Nikon 다운로드 센터에서 다운로드할 수 있습니다.
- 렌즈에 따라 어댑터가 자동 초점 또는 기타 카메라 기능을 제한할 수 있습니다. 자세한 내용은, Nikon 다운로드 센터에서 받을 수 있는 *호환되는 F 마운트 렌즈*를 참조하십시오.

Nikon 다운로드 센터
https://downloadcenter.nikonimglib.com/

안전상의 주의

제품이 손상되거나 사용자나 타인이 상해를 입지 않도록 제품을 사용하기 전에 "안전상의 주의"에 나와 있는 모든 내용을 읽으십시오.

이 안전 지침을 읽은 후 나중에 참조할 수 있도록 쉽게 접근할 수 있는 곳에 보관하십시오.

⚠ **경고:** 이 아이콘이 표시된 주의사항을 지키지 않을 경우 사망이나 심각한 상해를 입을 수 있습니다.
⚠ **주의:** 이 아이콘이 표시된 주의사항을 지키지 않을 경우 상해를 입거나 제품이 손상될 수 있습니다.

⚠ 경고

- **이 제품을 분해하거나 개조하지 마십시오.**
떨어뜨리거나 다른 사고로 인해 노출된 내부를 만지지 마십시오.
이 주의사항을 지키지 않으면 감전이나 다른 상해를 입을 수 있습니다.
- **제품에서 연기가 나거나 제품이 뜨겁거나 이상한 냄새가 나는 등 이상 징후가 발견되면 카메라 전원을 즉시 차단하십시오.**
계속 사용할 경우 화재가 발생하거나 화상 또는 다른 상해를 입을 수 있습니다.
- **건조한 곳에 보관하십시오.**
젖은 손으로 만지지 마십시오.
이 주의사항을 지키지 않으면 화재가 발생하거나 감전될 수 있습니다.
- **프로판, 가솔린, 에어로졸과 같은 가연성 가스 또는 분진이 있을 경우에는 제품을 사용하지 마십시오.**
이 주의사항을 지키지 않으면 폭발이나 화재가 발생할 수 있습니다.
- **어린이의 손이 닿지 않는 곳에 두십시오.**
이 주의사항을 지키지 않으면 상해를 입거나 제품이 고장 날 수 있습니다.
또한 작은 부품을 잘못 삼키면 질식될 위험이 있습니다. 어린이가 부품을 삼켰을 경우 즉시 응급 처치를 해야 합니다.
- **극고온이나 극저온 장소에서는 맨손으로 만지지 마십시오.**
이 주의사항을 지키지 않으면 화상이나 동상을 입을 수 있습니다.

⚠ 주의

- **밀폐된 자동차나 직사광선이 비치는 곳과 같이 온도가 매우 높은 장소에 장시간 제품을 노출시키지 마십시오.**
이 주의사항을 지키지 않으면 화재가 발생하거나 제품이 고장 날 수 있습니다.

마운트 어댑터

어댑터의 부품(그림 1)

A 렌즈 마운트
① Nikon F 마운트(렌즈에 부착)
② 렌즈 신호 접점
③ 렌즈 장착 마크
④ 렌즈 분리 버튼

B 카메라 마운트
⑤ 어댑터 장착 마크
⑥ Nikon Z 마운트(카메라에 부착)
⑦ CPU 접점

부착 및 분리

카메라에 어댑터를 부착 또는 제거하거나 어댑터에 렌즈를 부착 또는 제거하기 전에 카메라를 끄십시오. 직사광선이 비치지 않는 장소를 선택하여 장치에 먼지가 들어가지 않도록 주의하십시오. 렌즈를 부착하는 동안에는 카메라 또는 어댑터 렌즈 분리 버튼을 누르지 않도록 하십시오.

■ 어댑터와 렌즈 부착(그림 2)

1 어댑터에서 본체와 렌즈 뒷 커버를 분리하고 카메라에서 바디 캡을 제거하십시오.

2 어댑터를 카메라에 부착합니다.
- 어댑터 장착 마크를 카메라 바디의 장착 마크와 일치시킨 후(a-①), 어댑터를 카메라 위에 놓은 다음 제자리에 찰칵 맞을 때까지 반시계방향으로 돌립니다(a-②).

3 렌즈 뒷 커버를 제거합니다.

4 렌즈를 어댑터에 부착합니다.
- 렌즈 장착 마크를 어댑터의 렌즈 장착 마크와 일치시킨 후(b-①), 렌즈를 어댑터 위에 놓은 다음 제자리에 찰칵 맞을 때까지 반시계방향으로 돌립니다(b-②).

■ 렌즈와 어댑터 분리(그림 3)

1 렌즈를 분리합니다.
- 어댑터 렌즈 분리 버튼(a-①)을 누른 상태에서 렌즈를 시계방향으로 돌립니다(a-②).
- 제거한 후 앞캡과 뒷캡을 렌즈에 부착하십시오.

2 어댑터를 분리합니다.
- 카메라 렌즈 분리 버튼을 누른 상태에서(b-①) 어댑터를 시계방향으로 돌립니다(b-②).
- 어댑터를 제거한 후 본체와 뒷캡을 어댑터에 부착하고 바디 캡을 카메라에 부착하십시오.

☑ 조리개 링이 장착된 CPU 렌즈
조리개 링이 장착된 CPU 렌즈를 부착하기 전에 최소 조리개(최고 조리개 값)를 선택하십시오.

☑ 호환되지 않는 렌즈 및 액세서리
다음 렌즈 및 액세서리는 사용할 수 *없습니다*. 이 장비를 강제로 부착하려고 하면 어댑터나 렌즈가 손상될 수 있습니다. 개별 변형하면 아래 나열된 렌즈 이외 렌즈가 호환되지 않을 수 있습니다. 렌즈를 부착할 때 저항이 발생할 경우 무리하게 힘을 주지 마십시오.
- 비 AI 렌즈
- IX-NIKKOR
- TC-16A AF 텔레 컨버터
- AU-1 초점 장치(400mm f/4.5, 600mm f/5.6, 800mm f/8, 1200mm f/11)가 필요한 렌즈
- 어안(6mm f/5.6, 7.5mm f/5.6, 8mm f/8, OP 10mm f/5.6)
- 2.1cm f/4
- K2 접사 링
- 180–600mm f/8 ED(일련 번호 174041–174180)
- 360–1200mm f/11 ED(일련 번호 174031–174127)
- 200–600mm f/9.5(일련 번호 280001–300490)
- F3AF(AF 80mm f/2.8, AF 200mm f/3.5 ED, TC-16 AF 텔레 컨버터)용 AF 렌즈
- PC 28mm f/4(일련 번호 180900 이하)
- PC 35mm f/2.8(일련 번호 851001–906200)
- PC 35mm f/3.5(구형)
- Reflex 1000mm f/6.3(구형)
- NIKKOR-H Auto 2.8cm f/3.5(28mm f/3.5) 일련번호 362000 이하의렌즈
- NIKKOR-S Auto 3.5cm f/2.8(35mm f/2.8) 일련번호 928000 이하의렌즈
- NIKKOR-S Auto 5cm f/2(50mm f/2)
- NIKKOR-Q Auto 13.5cm f/3.5(135mm f/3.5) 일련번호 753000 이하의렌즈
- Micro-NIKKOR 5.5cm f/3.5
- Medical-NIKKOR Auto 200mm f/5.6
- Auto NIKKOR Telephoto-Zoom 85–250mm f/4–4.5
- Auto NIKKOR Telephoto-Zoom 200–600mm f/9.5–10.5

마운트 어댑터 사용

- 어댑터와 F 마운트 NIKKOR 렌즈를 함께 사용할 때 자동 초점이 예상대로 작동하지 않을 수 있습니다. 카메라에 초점이 맞지 않을 경우 AF 영역 모드를 단일 포인트로 설정하고 중앙부 초점 영역을 선택하거나 수동으로 초점을 맞춥니다.
- 일부 렌즈의 경우 카메라 손떨림 보정 기능이 예상대로 작동하지 않거나 비네팅 현상을 유발하거나 주변 조명의 조도가 저하될 수 있습니다.

사용 시 주의사항

- 무게가 1,300g 이상 나가는 렌즈와 함께 어댑터를 사용할 경우, 카메라를 들 때 렌즈를 받쳐주고 카메라 스트랩을 사용하지 마십시오. 이 주의사항을 지키지 않으면 카메라 렌즈 마운트가 손상될 수 있습니다.
- CPU와 렌즈 신호 접점을 깨끗한 상태로 유지하십시오.
- 어댑터를 습한 장소나 습기에 노출될 수 있는 장소에 두지 마십시오. 내부에 녹이 슬면 수리가 불가능한 손상을 입을 수 있습니다.
- 어댑터를 화염 옆이나 온도가 지나치게 높은 장소에 두지 마십시오. 높은 열로 인해 어댑터가 손상되거나 뒤틀릴 수 있습니다.

어댑터 취급

- 마운트 어댑터의 내부를 만지지 마십시오. 블로어나 부드러운 솔로 먼지를 제거하고 어댑터의 내부를 문지르거나 긁지 않도록 주의하십시오.
- 어댑터를 청소할 때 블로어를 사용하여 먼지와 보푸라기를 제거한 다음 어댑터를 부드러운 마른 천으로 조심스럽게 닦으십시오.
- 절대로 페인트 시너나 벤젠과 같은 유기 용제를 사용하여 어댑터를 닦지 마십시오.
- 나프탈렌이나 좀약과 함께 보관하거나 직사광선이 쪼이는 곳에 두지 마십시오. 장시간 어댑터를 사용하지 않을 경우 곰팡이나 녹이 생기지 않도록 시원하고 건조한 곳에 보관합니다.

액세서리

제공 액세서리

- 바디 캡 BF-1B
- 렌즈 캡 LF-N1 (뒷캡)

사양

유형	마운트 어댑터
지원되는 카메라	Nikon Z 마운트 미러리스 카메라
크기(W × H × D)	약 70 × 70 × 36 mm, 돌출부 제외 • 카메라 렌즈 마운트에서 간격: 약 30.5 mm
무게	약 125g

Nikon은 언제든지 예고 없이 제품의 외관, 사양, 성능을 변경할 수 있습니다.

Id Adaptor Dudukan Manual Bagi Pengguna

Sebelum menggunakan produk ini, pastikan dengan seksama membaca baik dokumen ini maupun dokumen yang tersedia bersama kamera dan lensa.
- Adaptor dudukan ini mengijinkan Nikon dudukan-F lensa NIKKOR untuk dipasangkan pada kamera mirrorless Nikon dudukan-Z.
- Adaptor dudukan tidak dapat dipasang pada dudukan F Nikon kamera SLR digital atau kamera canggih dudukan 1 dengan lensa yang dapat dipertukarkan (kamera Nikon 1).
- Adaptor dudukan tidak dapat digunakan dengan lensa NIKKOR 1.
- Update firmware kamera ke versi terbarunya. Jika menggunakan versi sebelumnya, kamera dapat gagal mendeteksi lensa atau adaptor dan beberapa fitur mungkin tidak tersedia. Versi terbaru dari firmware kamera dapat di download dari Pusat Download Nikon.
- Catat bahwa tergantung pada lensa, adaptor dapat membatasi fokus otomatis atau fitur kamera lainnya. Untuk informasi selengkapnya, lihat *Lensa Dudukan F yang Kompatibel*, tersedia dari Pusat Download Nikon.

Pusat Download Nikon
https://downloadcenter.nikonimglib.com/

Demi Keamanan Anda

Untuk mencegah kerusakan pada harta benda atau cedera pada diri Anda atau orang lain, bacalah "Demi Keamanan Anda" secara menyeluruh sebelum menggunakan produk ini.

Setelah membaca petunjuk keselamatan ini, buat agar mudah diakses untuk referensi di masa mendatang.

⚠ **PERINGATAN:** Gagal mematuhi pencegahan dengan ikon bertanda ini dapat menyebabkan kematian atau cedera berat.
⚠ **PERHATIKAN:** Gagal mematuhi pencegahan dengan ikon bertanda ini dapat menyebabkan cedera atau kerusakan harta benda.

⚠ PERINGATAN

- **Jangan membongkar atau memodifikasi produk ini.**
Jangan menyentuh bagian dalam yang menjadi tidak terlindung akibat dari terjatuh atau kecelakaan lainnya.
Gagal mematuhi pencegahan ini dapat menimbulkan sengatan listrik atau cedera lainnya.
- **Apabila Anda mengamati ketidakwajaran apapun seperti keluar asap, panas, atau bau tidak biasa dari produk, putuskan segera hubungan sumber daya kamera.**
Melanjutkan pengoperasian dapat menyebabkan kebakaran, luka bakar atau cedera lainnya.
- **Jaga agar tetap kering.**
Jangan menangani dengan tangan basah.
Gagal mematuhi pencegahan ini dapat menyulut api atau sengatan listrik.
- **Jangan gunakan produk ini saat hadirnya debu atau gas yang mudah terbakar seperti propana, bensin atau aerosol.**
Gagal mematuhi pencegahan ini dapat menyebabkan ledakan atau kebakaran.
- **Jauhkan produk ini dari jangkauan anak-anak.**
Gagal mematuhi pencegahan ini dapat menyebabkan cedera atau gagal fungsi pada produk. Sebagai tambahan, catat bahwa onderdil kecil merupakan bahaya tersedak. Apabila onderdil apapun dari produk ini tertelan oleh anak, segera minta bantuan medis.
- **Jangan menangani dengan tangan kosong di tempat yang terpapar pada suhu teramat tinggi atau teramat rendah.**
Gagal mematuhi pencegahan ini dapat menyebabkan luka bakar atau radang dingin.

⚠ PERHATIKAN

- **Jangan tinggalkan produk di tempat di mana ia akan terpapar pada suhu yang teramat tinggi, selama jangka panjang seperti dalam kendaraan tertutup atau di bawah sinar matahari langsung.**
Gagal mematuhi pencegahan ini dapat menyebabkan kebakaran atau gagal fungsi produk.

Adaptor Dudukan

Bagian-bagian dari Adaptor (Gambar 1)

A Dudukan Lensa
① Nikon dudukan F (dipasang ke lensa)
② Kontrol sinyal lensa
③ Tanda pemasangan lensa
④ Tombol pelepas lensa

B Dudukan Kamera
⑤ Tanda pemasangan adaptor
⑥ Nikon dudukan Z (dipasang ke kamera)
⑦ Kontak CPU

Pemasangan dan Pelepasan

Matikan kamera sebelum memasang adaptor ke atau melepasnya dari kamera atau memasang lensa ke atau melepas lensa dari adaptor. Pilihlah lokasi di luar jangkauan sinar matahari langsung dan hati-hati guna mencegah debu memasuki perangkat. Selama pemasangan lensa, hindari penekanan pada kamera atau adaptor tombol pelepas lensa.

■ **Memasang Adaptor dan Lensa (Gambar 2)**

1 Lepaskan tutup badan dan tutup lensa belakang dari adaptor dan tutup badan dari kamera.

2 Pasang adaptor ke kamera.
- Sambil menjaga tanda pemasangan adaptor sejajar dengan tanda pemasangan pada badan kamera (a-①), posisikan adaptor pada kamera dan lalu putarlah berlawanan arah jarum jam hingga klik di tempatnya (a-②).

3 Lepaskan tutup lensa belakang.

4 Pasang lensa ke adaptor.
- Sambil menjaga tanda pemasangan lensa sejajar dengan tanda pemasangan lensa pada adaptor (b-①), posisikan lensa pada adaptor dan lalu putarlah berlawanan arah jarum jam hingga klik di tempatnya (b-②).

■ **Melepaskan Lensa dan Adaptor (Gambar 3)**

1 Melepaskan lensa.
- Tekan dan tahan adaptor tombol pelepas lensa (a-①) sambil memutar lensa searah jarum jam (a-②).
- Pasang penutup depan dan belakang ke lensa setelah dilepaskan.

2 Melepaskan adaptor.
- Tekan dan tahan tombol pelepas lensa kamera (b-①) sementara memutar adaptor searah jarum jam (b-②).
- Setelah melepas adaptor, pasang tutup badan dan penutup belakang ke adaptor dan tutup badan ke kamera.

☑ Lensa CPU dengan Cincin Apertur
Pilih bukaan minimal (angka-f tertinggi) sebelum memasang lensa CPU yang dilengkapi dengan cincin bukaan.

☑ Lensa dan Aksesori Tidak Kompatibel
Lensa dan aksesori berikut *tidak dapat* digunakan. Mencoba untuk memasang paksa peralatan berikut dapat merusak adaptor atau lensanya. Variasi individu dapat membuat lensa selain dari yang tercantum di bawah tidak kompatibel; jangan gunakan tenaga jika Anda menghadapi resistensi saat mencoba memasang lensa.
- Lensa non-AI
- IX-NIKKOR
- Konverter tele AF TC-16A
- Lensa yang memerlukan unit pemfokusan AU-1 (400mm f/4.5, 600mm f/5.6, 800mm f/8, 1200mm f/11)
- Fisheye (6mm f/5.6, 7,5mm f/5.6, 8mm f/8, OP 10mm f/5.6)
- 2,1cm f/4
- Cincin Perpanjangan K2
- 180–600mm f/8 ED (nomor seri 174041–174180)
- 360–1200mm f/11 ED (nomor seri 174031–174127)
- 200–600mm f/9.5 (nomor seri 280001–300490)
- Lensa AF bagi F3AF (AF 80mm f/2.8, AF 200mm f/3.5 ED, Konverter tele AF TC-16)
- PC 28mm f/4 (nomor seri 180900 atau sebelumnya)
- PC 35mm f/2.8 (nomor seri 851001–906200)
- PC 35mm f/3.5 (tipe lama)
- Reflex 1000mm f/6.3 (tipe lama)
- Lensa NIKKOR-H Auto 2,8cm f/3.5 (28mm f/3.5) dengan nomor seri di bawah 362000
- Lensa NIKKOR-S Auto 3,5cm f/2.8 (35mm f/2.8) dengan nomor seri di bawah 928000
- NIKKOR-S Auto 5cm f/2 (50mm f/2)
- Lensa NIKKOR-Q Auto 13,5cm f/3.5 (135mm f/3.5) dengan nomor seri di bawah 753000
- Micro-NIKKOR 5,5cm f/3.5
- Medical-NIKKOR Auto 200mm f/5.6
- Auto NIKKOR Telephoto-Zoom 85–250mm f/4–4.5
- Auto NIKKOR Telephoto-Zoom 200–600mm f/9.5–10.5

Menggunakan Adaptor Dudukan

- Fokus otomatis mungkin tidak berfungsi sesuai harapan saat adaptor digunakan dengan dudukan-F lensa NIKKOR. Apabila kamera sulit memfokus, atur mode area AF ke titik tunggal dan pilih area fokus tengah, atau fokus secara manual.
- Pada beberapa lensa, fitur pengurang guncangan kamera mungkin tidak berfungsi sesuai harapan atau dapat menyebabkan vinyet atau penurunan dalam iluminasi periferal.

Petunjuk Penggunaan

- Saat menggunakan adaptor bersama lensa dengan berat di atas 1300 g, dukung berat lensa saat menggenggam kamera dan jangan gunakan tali kamera. Gagal mematuhi pencegahan ini dapat merusak dudukan lensa kamera.
- Jaga agar kontrol sinyal lensa dan kontak CPU tetap bersih.
- Jangan tinggalkan adaptor di lokasi lembab atau di lokasi yang akan terpapar kelembaban. Karat pada mekanisme internal dapat menyebabkan kerusakan yang tidak dapat diperbaiki.
- Jangan tinggalkan adaptor di samping nyala api atau di lokasi panas ekstrim lainnya. Panas yang ekstrim dapat merusak atau melengkungkan adaptor.

Perawatan bagi Adaptor

- Jangan menyentuh bagian dalam dari adaptor dudukan. Gunakan blower atau sikat lembut untuk menghilangkan debu, berhati-hatilah agar tidak menggosok atau menggores bagian dalam dari adaptor.
- Saat membersihkan adaptor, gunakan blower untuk menghilangkan debu dan kotoran, dan lalu seka adaptor perlahan dengan kain kering serta lembut.
- Jangan pernah menggunakan pelarut organik seperti tiner cat atau bensol untuk membersihkan adaptor.
- Jangan menyimpan bersama nafta atau bola kamper ngengat atau di bawah sinar surya langsung. Jika adaptor tidak akan digunakan untuk jangka lama, simpanlah di lokasi sejuk serta kering untuk mencegah jamur dan karat.

Aksesori

Aksesori yang Disertakan

- Tutup Badan BF-1B
- Penutup Lensa LF-N1 (penutup belakang)

Spesifikasi

Jenis	Adaptor dudukan
Kamera yang didukung	Kamera mirrorless Nikon dudukan-Z
Dimensi (L × T × D)	Sekitar 70 × 70 × 36 mm, tidak termasuk proyeksi • Jarak dari kelepak pemasangan lensa kamera: sekitar 30,5 mm
Berat	Sekitar 125 g

Nikon memiliki hak untuk mengubah penampilan, spesifikasi, dan kemampuan dari produk ini kapan saja dan tanpa pemberitahuan terlebih dahulu.

Ar مهايئ التركيب دليل المستخدم

قبل استخدام هذا المنتج، قم بقراءة كل من هذا المستند والمستندات المرفقة مع الكاميرا والعدسة بعناية.
- يسمح مهايئ التركيب هذا بتركيب العدسات Nikon F-mount NIKKOR على كاميرات Nikon Z-mount بلا مرآة.
- لا يمكن تركيب مهايئ التركيب هذا على كاميرات Nikon F-mount الرقمية SLR أو الكاميرات أحادية القاعدة المتطورة المجهزة بعدسة قابلة للتبديل (كاميرات Nikon 1).
- لا يمكن استخدام مهايئ التركيب هذا مع عدسات NIKKOR 1.
- قم بتحديث البرنامج الثابت للكاميرا إلى أحدث إصدار. في حال استخدام إصدارات سابقة، قد تفشل الكاميرا في اكتشاف العدسة أو المهايئ بشكل صحيح وقد لا تتوفر بعض المزايا. يمكن تنزيل أحدث إصدار من البرنامج الثابت للكاميرا من مركز التنزيل التابع لنيكون.
- لاحظ أنه اعتمادًا على العدسة، قد يحد المهايئ التركيز البؤري التلقائي أو مزايا أخرى للكاميرا. لمزيد من المعلومات، راجع قسم عدسات متوافقة مع *F-mount* المتاح من خلال مركز التنزيل التابع لنيكون.

مركز التنزيل التابع لنيكون
https://downloadcenter.nikonimglib.com/

من أجل سلامتك

لمنع إتلاف الممتلكات أو تعريض نفسك أو الآخرين للإصابة، اقرأ "من أجل سلامتك" كاملة قبل استخدام هذا المنتج.

بعد قراءة تعليمات السلامة هذه، احتفظ بها في متناول الجميع للرجوع إليها في المستقبل.

⚠ **تحذير:** عدم مراعاة التنبيهات الموضحة على هذا الرمز ينطوي على خطورة كبيرة تتمثل في الوفاة أو الإصابة الحادة.
⚠ **تنبيه:** عدم مراعاة التنبيهات الموضحة على هذه الأيقونة ينطوي على خطورة كبيرة تتمثل في الوفاة أو تلف الممتلكات.

⚠ تحذير

- **لا تفكك البطارية أو تعدّل هذا المنتج.**
لا تلمس الأجزاء الداخلية التي تنكشف بسبب السقوط أو بسبب حادث آخر.
عدم اتباع هذه الاحتياطات قد يتسبب في حدوث صدمة كهربية أو إصابة أخرى.
- **إذا لاحظت أية أمور غير عادية مثل خروج دخان من المنتج أو حرارة أو روائح غير معتادة، فقم فورًا بفصل مصدر الطاقة الخاص بالكاميرا.**
قد يؤدي الاستمرار في الاستخدام إلى التعرض للإصابة أو نشوب حريق.
- **حافظ عليه جافاً.**
لا تمسك المنتج بأيدٍ مبتلة.
عدم اتباع هذه التنبيهات قد يؤدي إلى نشوب حريق أو صدمة كهربية.
- **لا تستخدم هذا المنتج في وجود غبار قابل للاشتعال أو غاز مثل البروبان أو الغازولين أو الأيروسول.**
عدم اتباع هذه التنبيهات قد يتسبب في حدوث انفجار أو حريق.
- **يحفظ هذا المنتج بعيدًا عن متناول الأطفال.**
عدم اتباع هذه التعليمات قد يتسبب في إصابة أو في عطل المنتج. إضافة إلى ذلك، لاحظ أن الأجزاء الصغيرة قد تتسبب في التعرض لخطر الاختناق. في حالة ابتلاع طفل أي جزء من أجزاء هذا المنتج، برجاء استشارة طبيب على الفور.
- **لا تلمسه بأيدٍ عارية في الأماكن المعرضة لدرجات حرارة عالية جدًا أو منخفضة جدًا.**
عدم اتباع هذا التنبيه قد يؤدي إلى الإصابة بحروق أو قضمة صقيع.

⚠ تنبيه

- **لا تترك المنتج في مناطق يتعرض فيها لدرجات حرارة مرتفعة لفترة طويلة، مثل سيارة مغلقة أو في ضوء الشمس المباشر.**
عدم اتباع هذه التعليمات قد يتسبب في حريق أو عطل المنتج.

مهايئ التركيب

أجزاء المهايئ (الشكل 1)

A قاعدة العدسة
① تركيب Nikon F (للتركيب على العدسة)
② موصلات إشارة العدسة
③ علامة تركيب العدسة
④ زر تحرير العدسة

B قاعدة الكاميرا
⑤ علامة تركيب المهايئ
⑥ تركيب Nikon Z (للتركيب على الكاميرا)
⑦ موصلات CPU

التركيب والفك

قم بإيقاف تشغيل الكاميرا قبل تركيب المهايئ أو إزالته من الكاميرا أو تركيب العدسات أو إزالتها من المهايئ. اختَر موقعًا بعيدًا عن أشعة الشمس المباشرة واحرص على عدم دخول الأتربة إلى الأجهزة. حينما تقوم بتركيب العدسات، تجنب الضغط على زر تحرير العدسة الموجود على الكاميرا أو المهايئ.

■ تركيب المهايئ والعدسة (الشكل 2)

1 **قم بإزالة أغطية الجسم والعدسة الخلفية من المهايئ وغطاء الجسم من الكاميرا.**

2 **ركب المهايئ في الكاميرا.**
- مع محاذاة علامة تركيب المهايئ مع علامة التركيب الموجودة على جسم الكاميرا (a-①)، اضبط موضع المهايئ على الكاميرا ثم أدره في عكس اتجاه عقارب الساعة حتى يستقر ويصدر صوت نقرة (a-②).

3 **انزع غطاء العدسة الخلفي.**

4 **ركب العدسة في المهايئ.**
- مع محاذاة علامة تركيب العدسة مع علامة تركيب العدسة الموجودة على المهايئ (b-①)، اضبط موضع العدسة على المهايئ ثم أدرها في عكس اتجاه عقارب الساعة حتى تستقر وتصدر صوت نقرة (b-②).

■ فك العدسة والمهايئ (الشكل 3)

1 **فك العدسة.**
- اضغط باستمرار على زر تحرير العدسة الخاص بالمهايئ (a-①) أثناء إدارة العدسة في اتجاه عقارب الساعة (a-②).
- قم بتركيب الأغطية الأمامية والخلفية بعد إزالتها.

2 **فك المهايئ.**
- اضغط باستمرار على زر تحرير العدسة الخاص بالكاميرا (b-①) أثناء إدارة المهايئ في اتجاه عقارب الساعة (b-②).
- بعد إزالة المهايئ، قم بتركيب أغطية الجسم والأغطية الخلفية على المهايئ وغطاء الجسم على الكاميرا.

☑ عدسات CPU مع حلقات الفتحة
حدد الفتحة الدنيا (أعلى رقم بؤري) قبل تركيب عدسات CPU المجهزة بحلقات الفتحة.

☑ العدسات والملحقات غير المتوافقة
لا يمكن استخدام العدسات والملحقات التالية. قد تؤدي محاولة تركيب أي من هذه المعدات بالقوة إلى تلف المهايئ أو العدسة. قد يؤدي الاختلاف الفردي إلى جعل العدسات غير تلك المذكورة أدناه غير متوافقة. لا تستخدم القوة إذا واجهت المقاومة عند محاولة تركيب عدسة.
- عدسات بدون AI
- IX-NIKKOR
- محول تقريب TC-16A AF
- العدسات التي تتطلب وحدة التركيز البؤري AU-1 (400مم f/4.5، 600مم f/5.6، 800مم f/8، 1200مم f/11)
- عين السمكة (6مم f/5.6، 7.5مم f/5.6، 8مم f/8، OP 10مم f/5.6)
- 2.1سم f/4
- حلقة تمديد K2
- 180-600مم f/8 ED (أرقام مسلسل 174041-174180)
- 360-1200مم f/11 ED (أرقام مسلسل 174031-174127)
- 200-600مم f/9.5 (أرقام مسلسل 280001-300490)
- عدسات التركيز البؤري التلقائي الخاصة بالكاميرا طراز F3AF (AF 80مم f/2.8، AF 200مم f/3.5 ED، محول تقريب TC-16 AF)
- PC 28مم f/4 (رقم مسلسل 180900 أو قبل ذلك)
- PC 35مم f/2.8 (أرقام مسلسل 851001-906200)
- PC 35مم f/3.5 (النوع القديم)
- Reflex 1000مم f/6.3 (النوع القديم)
- عدسات NIKKOR-H Auto 2.8سم f/3.5 (28مم f/3.5) بأرقام مسلسل أقل من 362000
- عدسات NIKKOR-S Auto 3.5سم f/2.8 (35مم f/2.8) بأرقام مسلسل أقل من 928000
- عدسات NIKKOR-S Auto 5سم f/2 (50مم f/2)
- عدسات NIKKOR-Q Auto 13.5سم f/3.5 (135مم f/3.5) بأرقام مسلسل أقل من 753000
- عدسات Micro-NIKKOR 5.5سم f/3.5
- عدسات Medical-NIKKOR Auto 200مم f/5.6
- عدسات Auto NIKKOR Telephoto-Zoom 85-250مم f/4-4.5
- عدسات Auto NIKKOR Telephoto-Zoom 200-600مم f/9.5-10.5

استخدام مهايئ التركيب

- قد لا يعمل التركيز البؤري التلقائي كما هو متوقع عند استخدام المهايئ مع عدسة من طراز F-mount NIKKOR. إذا واجهت الكاميرا صعوبة في التركيز، قم بضبط وضع منطقة التركيز البؤري التلقائي على نقطة واحدة، ثم حدد منطقة التركيز البؤري المركزي أو قم بالتركيز يدويًا.
- قد لا تعمل ميزة تقليل الاهتزاز الخاصة بالكاميرا كما هو متوقّع مع بعض العدسات أو قد تتسبّب في ظهور الزخرفة أو انخفاض الإضاءة الطرفية.

احتياطات الاستخدام

- عند استخدام المهايئ مع عدسات يزيد وزنها عن 1300 جرام، ادعم العدسة أثناء الإمساك بالكاميرا ولا تستخدم حزام الكاميرا. عدم مراعاة هذه التنبيهات قد يتسبب في إتلاف قاعدة تركيب العدسة الخاصة بالكاميرا.
- حافظ على نظافة موصلات CPU وموصلات إشارة العدسة.
- لا تترك المهايئ في أماكن رطبة أو في أماكن قد يتعرض فيها للرطوبة. صدأ آلية العمل الداخلية قد يتسبب في وقوع تلف لا يمكن إصلاحه.
- لا تترك المهايئ بجانب لهب مكشوف أو في غير ذلك من الأماكن شديدة الحرارة. قد تؤدي الحرارة الشديدة إلى التواء المهايئ أو تلفه.

العناية بالمهايئ

- لا تلمس الجزء الداخلي من مهايئ التركيب. استخدم منفاخ هواء أو فرشاة ناعمة للتخلص من الأتربة، مع الحرص على عدم حك أو خدش الجزء الداخلي لمهايئ التركيب.
- عند تنظيف المهايئ، قم باستخدام منفاخ هواء لإزالة التراب والوبر، ثم امسح المهايئ برفق باستخدام قطعة قماش ناعمة وجافة.
- لا تستخدم المذيبات العضوية مثل مخفف الدهان أو البنزين لتنظيف المهايئ.
- لا تخزنه مع مادة النافتا أو كرات كافور العته أو في ضوء الشمس المباشر. في حالة عدم استخدام المهايئ لفترة ممتدة، احتفظ به في مكان بارد وجاف لتجنب تكون عفن أو صدأ.

الكماليات

الإكسسوارات المرفقة

- غطاء الجسم طراز BF-1B
- غطاء العدسة LF-N1 (غطاء خلفي)

المواصفات

النوع	مهايئ التركيب
الكاميرات المدعومة	كاميرات Nikon Z mount بلا مرآة
الأبعاد (عرض × ارتفاع × عمق)	70 × 70 × 36 مم تقريبًا، باستثناء البروزات • المسافة من شفة تركيب العدسة على الكاميرا: 30.5 مم تقريبًا
الوزن	125 جرام تقريباً

تحتفظ نيكون بالحق في تغيير المظهر والمواصفات والأداء الخاص بهذا المنتج في أي وقت وبدون إخطار مسبق.

© 2021 Nikon Corporation